## Borderoul seturilor principale a desenelor de executie

| Marca | Denumirea | Nota |
|---|---|---|
| 033-OLC | Organizarea lucrarilor de constructie | |
| 033-PG | Plan general (schema) | |
| 033-SAC | Solutii arhitectural-constructive | |

## Borderoul desenelor de executie a setului marca "SAC"(început)

| Plansa | Denumirea | Nota |
|---|---|---|
| 1 | Date generale (început) | |
| 2 | Date generale (final) | |
| 3 | Plan cota 0.000 releveu, sc.1/200. | |
| 4 | Fațadele releveu 1-25; A-Y, sc.1/200. | |
| 5 | Fațadele releveu 25-1; X-A, sc.1/200. | |
| 6 | Fațadele releveu 1-12; 17-20, sc.1/200. | |
| 7 | Fațadele releveu Y-R; O-F; A-J; N-X; T-J, sc.1/200. | |
| 8 | Fațadele releveu 25-17; 12-17; J-S; 15-4, sc.1/200. | |
| 9 | Fațadele reconstrucție 1-25; A-Y, sc.1/200. | |
| 10 | Fațadele reconstrucție 25-1; X-A, sc.1/200. | |
| 11 | Fațadele reconstrucție 12-17; J-S; T-J, sc.1/200. | |
| 12 | Fațadele reconstrucție 1-12; 17-20; Y-R; O-F, sc.1/200. | |
| 13 | Fațadele reconstrucție A-J; N-X; 25-17; 15-4, sc.1/200. | |
| 14 | Plan releveu acoperis Bloc A1. Sc 1/200. | |
| 15 | Sectiunea 1-1 (releveu-demontari) | |
| 16 | Sectiunea 1-1 Bloc A1 (reconstructie). | |
| 17 | Plan acoperis bloc A1 (reconstructie). Nod A, B. | |
| 18 | Intrarea in cerdac IP. Nod a, b. Borderou materiale acoperis Bloc A1. | |
| 19 | Schema si borderou elemente jgheaburi si burlane. Canal de ventilare CV. Specificare canale de ventilare bloc A1. | |
| 20 | Plan centura cota 3.320, amplasare stilpi suport din beton Bloc A1. Fm1. Specificare. | |
| 21 | Plan acoperis bloc A (reconstructie). Nod A, B. | |
| 22 | Sectiunea A-A, B-B. Nod I. | |
| 23 | Nod II, III, IV, V, VI, VII, VIII. Sectiunea a-a. | |
| 24 | Nodurile IX; X. Detalii imbinari capriori. Specificatie elemente metal. | |

Proiectul este elaborat in conformitate cu standardele si prevederile actelor legislative si normative in vigoare si asigura realizarea pe intreaga durata de existenta a constrructiei a exigentelor esentiale A;B;C;D;E;F,G conform Legii nr 721-XIII din 02.02.96.

Arhitect-sef de proiect (V.Zagorodnii)
Inginer-sef de proiect (A.Zagorodnii)

## Borderoul desenelor de executie a setului marca "SAC"(sfîrșit)

| Plansa | Denumirea | Nota |
|---|---|---|
| 25 | Plan acoperis (reconstructie bloc A2). | |
| 26 | Sectiunea 1-1 bloc A2. Borderou demontari. Borderou izolare pod. Borderou materiale. | |
| 27 | Plan acoperis (reconstructie bloc A3, A4). | |
| 28 | Sectiunea 2-2 bloc A3, A4. Borderou demontari. Borderou izolare pod. Borderou materiale. | |
| 29 | Plan acoperis (reconstructie bloc A5). | |
| 30 | Sectiunea 2-2 bloc A5. Borderou demontari. Borderou izolare pod. Borderou materiale. Detalii IP. | |
| 31 | Plan acoperis (reconstructie bloc A7, A8). | |
| 32 | Sectiunea 1-1 bloc A7,A8. Borderou demontari. Borderou izolare pod. | |
| 33 | BSA1 - bariera de securitate acoperis bloc A2;A3;A4;A5;A7;A8. Specificare. | |
| 34 | Nod A, B, C, D | |
| 35 | Canal de ventilare CV. Specificare canale de ventilare. | |
| 36 | Schema si borderou elemente jgheaburi si burlane bloc A2;A3;A4;A5;A7;A8. | |
| 37 | Fragment A. Detalii izolare termica. | |
| 38 | Borderou tîmplărie. | |
| 39 | Scanarea plan planseu din proiectul existent. | |

*Lista lucrărilor ajunse în faze determinante*

1. *Executarea centurii Bloc A1.*
2. *Executarea șarpantei Bloc A1.*
3. *Examinarea starii tehnice a sar-pantelor bl.A2;A3;A4;A5;A7;A8.*
4. *Executarea învelitorii acoperișului blocurile A1;A2;A3;A4;A5;A7;A8.*

### Indicii tehnico-economici

| Nr. d/o | Denumirea | Unitate de masura | Aria |
|---|---|---|---|
| 1 | Aria construita a blocului A1 | m² | 467.90 |
| 2 | Aria totala a acoperisului sarpant bloc A | m² | 590.00 |
| 3 | Aria construita A2;A3;A4;A5;A7;A8 | m² | 926.24 |
| 4 | Aria totala a acoperisului sarpant bloc A2;A3;A4;A5;A7;A8 | m² | 1379.00 |

Certificat ASP seria 2018-P nr.0030 din 28.02.2018
Certificat ISP seria 2020-P nr.0585 din 29.07.2020

Licenta seria A MMII nr.023464 din 19.01.2007 (prelungită 19.01.2017)

Beneficiar: Primăria mun.Cahul

033 / 2020 SAC

| Modif. | sect | plansa | nr.doc | semnat. | data |
|---|---|---|---|---|---|
| | | | | | |
| | | | | | |
| | | | | | |
| AȘP | | V.Zagorodnii | | | 07.20. |
| IȘP | | V.Zagorodnii | | | 07.20. |
| Elaborat | | V.Zagorodnii | | | 07.20. |

Reconstrucția acoperișului blocului lit.A1 și termoizolarea pereților edificiului Grădiniței de copii nr.8 "Prichindel" din str.Bogdan Petriceicu Hașdeu nr.16, mun.Cahul

| Faza | Plansa | Planse |
|---|---|---|
| PE | 1 | 39 |

Date generale (început)

SC"Arca-Clasic"SRL
Licența A MMII nr.023464 din 19.01.2007

SOLUTII ARHITECTURAL-URBANISTICE

Date generale

Proiectul de executie "Reconstrucţia acoperişului blocului lit.A1 şi termoizolarea pereţilor edificiului Grădiniţei de copii nr.8 ”Prichindel” din str.Bogdan Petriceicu Haşdeu nr.16, mun.Cahul este elaborat in baza certificatului de urbanism nr.048/1 din 06.07.2020 şi Raportului de expertiză nr.9349-02-19/T privind starea tehnică a blocului *lit.A* din cadrul grădiniţei de copii nr.8 ”Prichindel” din str.B.P.Haşdeu 16, mun.Cahul, în scopul efectuării reconstrucţiei acoperişului suprapus în acoperiş şarpantă, expert tehnic Dohmilă Iurie.

***Proiectul prevede:***

- reconstruirea acoperişului la blocul A1 (administrativ) existent - plat din materiale rulonate moi, in acoperiş şarpant din ţiglă metalică pe construcţie de lemn, regim de înălţime Subcol tehnic + Parter;
- schimbarea învelitorii acoperişului Blocurilor A2;A3;A4;A5;A7;A8 - starea lemnului în construcţiile acoperişului acestor blocuri este în stare satisfăcătoare. Prin Procesul-verbal din 11 mai 2020 de examinare a stării acoperişului blocurilor cu 2 nivele se propune păstrarea construcţiilor din lemn existente cu reparaţie parţială (20% din volumul lemnului prevăzut în proiectul-tip) a elementelor aparte, ce se va concretiza la momentul desfacerii învelitorii vechi.

În proiect sunt prevăzute următoarele lucrări:

- demontarea plăcii din beton la parapet şi a zidăriei din blocuri mici de calcar pe tot perimetrul parapetului existent a Blocului A1 pînă centura existentă;
- executarea centurii noi din beton-armat şi executarea suporturilor din beton-armat cu ancoraje pentru fixarea structurii portante Blocul A1 (vezi pl.20);
- executarea lucrărilor de izolare termică a planşeului de pod Blocul A1 pl.16; Bloc A2 - pl.26; Bloc A3,4 - pl.28; Bloc 5 - pl.30; Bloc 7,8 - pl.32.
- executarea şarpantei noi din lemn la Blocul A1 (pl.21,22,23,24);
- desfacerea învelitorii acoperişului din foi ondulate de ardezie la blocul A2,A5 şi din ţiglă ceramică la blocurile A3,A4,A7,A8 şi asterialei vechi (pl.26,28,30,32);
- executarea canalelor de ventilare în conformitate cu noua configuraţie a acoperişuşului şi termoizolarea lor la Blocul A1(pl.19) şi Blocurile A2;A3;A4;A5;A7;A8 (pl.35);
- demontarea frontoanelor din lemn la Blocurile A2;A3;A4;A5;A7;A8 (pl.26,28,30,32) şi executarea frontoanelor din saiding metalic pe carcasa din lemn (pl.34)
- executarea învelitorii acoperişului şarpant din tiglă metalică cu toate accesoriile necesare - ferestre si usi pentru iluminarea şi aerisirea podului amplasate in frontoane, parazăpezi, sistem de scurgere a apelor pluviale, căptuşirea streşinilor, BSA1 - bariera de securitate acoperis (pl.33), intrare în pod (pl.18,30);
- accesul în pod pentru fiecare bloc in parte este descris în datele generale pe pl.18,26,28,30,32.
- pentru carucoare si persoane cu handicap intrarea este posibilă prin Blocul A2 - intrarea este la nivelul solului şi permite accesul în toate blocurile prin intermediul galerielor.
- executarea lucrărilor de izolare termică a faţadelor (pl.37);
- executarea lucrărilor de finisare a faţadelor (vezi soluţii cromatice şi nota pl.37);

DESCRIEREA OBIECTULUI:

Grădiniţa de copii nr.8 ”Prichindel” reprezintă un complex de clădiri cu subsol tehnic h-2.40m, Blocul A1 (central) de tip subsol tehnic+parter si Blocurile A2;A3;A4;A5;A7;A8 care includ grupele - de tip subsol tehnic + parter + etaj, amplasate pe perimetrul ansamblului. În Blocul A1 este amplasată sala festivă, bucataria si birourile. Comunicarea între blocuri este asigurată prin intermediul galeriilor, cu regim de înălţime P

Grădiniţa pentru copii nr.8 a fost construită în anii 80 a secolului trecut în baza unui proiect-tip 215-2-55c/79 elaborat de IP"Moldghiprostroi".

Cladiri cu schema constructivă rigidă, executată din zidărie consolidată cu elemente din beton armat.

Fundaţii de tip continuu.

Pereţii portanţi şi autoportanţi pînă la cota 0.000 sunt executaţi din blocuri prefabricate de beton tip FS. Suprastructura blocurilor - zidărie din blocuri de calcar cu grosimea de 390mm. Peretii compartimentali - din caramida gros.120mm şi plăci din gips.

Planşeele - panouri prefabricate din beton armat cu goluri multiple.

Acoperişul existent la blocul central A1 este de tip plat, din materiale bituminoase. Elementele acoperişului se află în stare ce depăşesc cu mult gradul de uzură, ce este accentuat şi în Raportul de expertiză. Acoperişul existent al Blocurilor A2;A3;A4;A5; A7;A8 este de tip şarpantă - cu învelitoare din tiglă ceramică la Blocurile 3,4,7,8 şi foi de ardezie la Blocurile 2 şi 5. Învelitoarea la acoperişul blocului A6 a fost schimbată recent în ţiglă metalică. Galeriele ce leagă blocurile sunt de tip parter cu acoperis plat, învelit cu materilale bituminoase - este în stare satisfăcătoare.

La efectuarea lucrărilor de reparaţie a acoperişului la este necesar de asigurat protecţia tavanului etajului Blocurilor A2;A3;A4;A5; A7;A8 de acţiunea precipitaţiilor. Reparaţia acoperişului se recomandă de efectuat în porţiuni mici, cu fixarea peliculei calitative antivint de structura din lemn a acoperişului. De invelit portiuni, care pot fi executate într-un schimb de lucru, în termeni restrînşi şi ,de dorit, pe timp uscat.

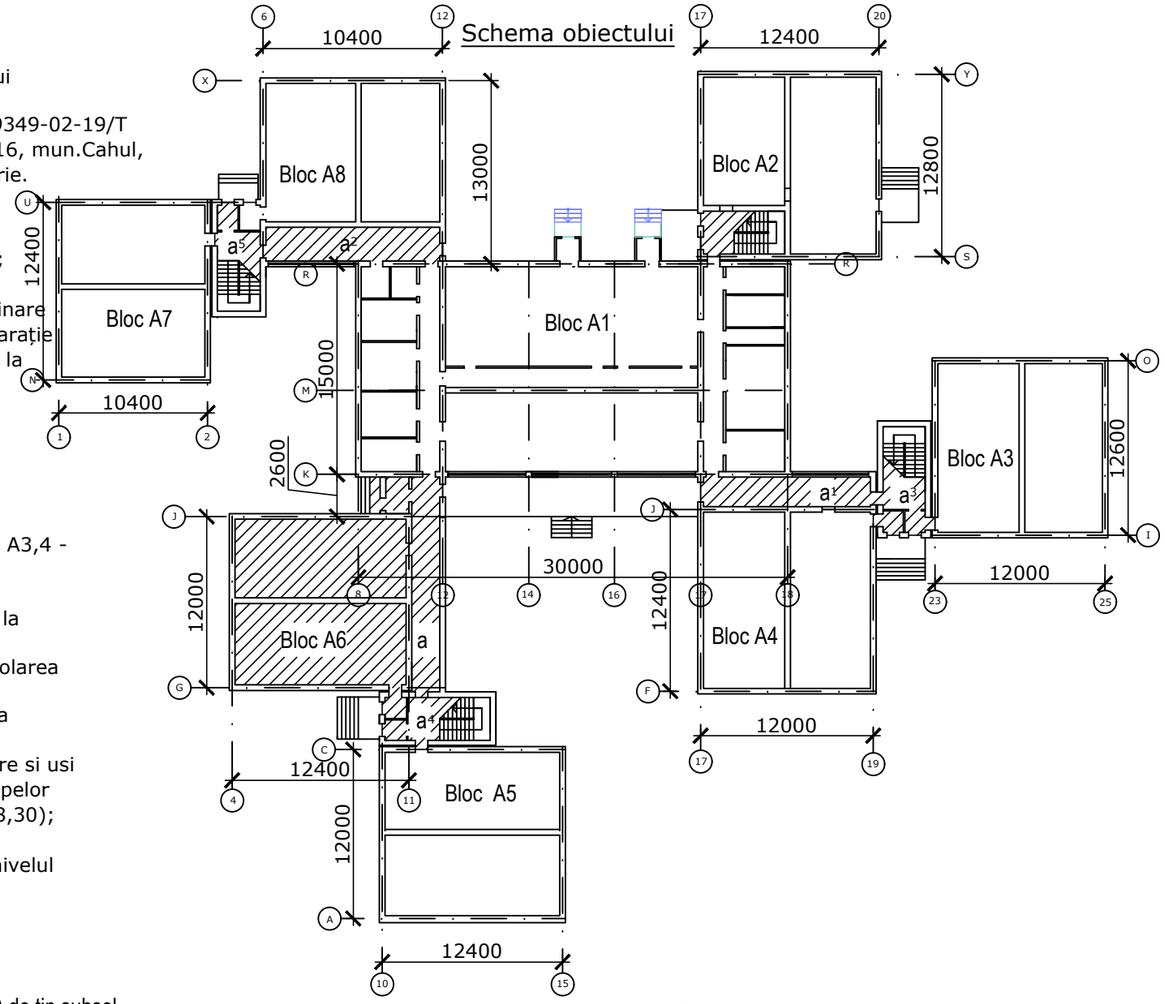


Lucrările la următoarea porţiune de început numai după finalizarea completă a celei precedente.

Lucrările de reparaţie de început numai după instalarea obligatorie a îngrădirii pe perimetru şi a copertinelor de protecţie la intrări conform cerinţelor СНиП III-4-80* "Техника безопасности в строительстве" si dupa elaborarea de catre antreprenor a Proiectului de executare a lucrarilor (ППР) de demontare a sistemei vechi de capriori si montare a celei noi.

Toate elementele metalice se vopsesc de 2 ori cu email ПФ115 ГОСТ 6465-76 pe un strat de grund ГФ 021 ГОСТ 25219-87.

Protectia anticorozie se executa conform СНиП 30403-85* "Зашита строительных конструкций и сооружений от корозии".

| | | | | | | | | | |
|---|---|---|---|---|---|---|---|---|---|
| Beneficiar: Primăria mun.Cahul | | | | | | 033 / 2020 SAC | | | |
| Modif. | sect | plansa | nr.doc | semnat. | data | Reconstrucţia acoperişului blocului lit.A1 şi termoizolarea pereţilor edificiului Grădiniţei de copii nr.8 ”Prichindel” din str.Bogdan Petriceicu Haşdeu nr.16, mun.Cahul | | | |
| | | | | | | | Faza | Plansa | Planse |
| | | | | | | | PE | 2 | |
| AŞP | | V.Zagorodnii | | | 07.20. | | | | |
| IŞP | | V.Zagorodnii | | | 07.20. | Date generale (final) | SC"Arca-Clasic"SRL Licenţa A MMII nr.023464 din 19.01.2007 | | |
| Elaborat | | V.Zagorodnii | | | 07.20. | | | | |

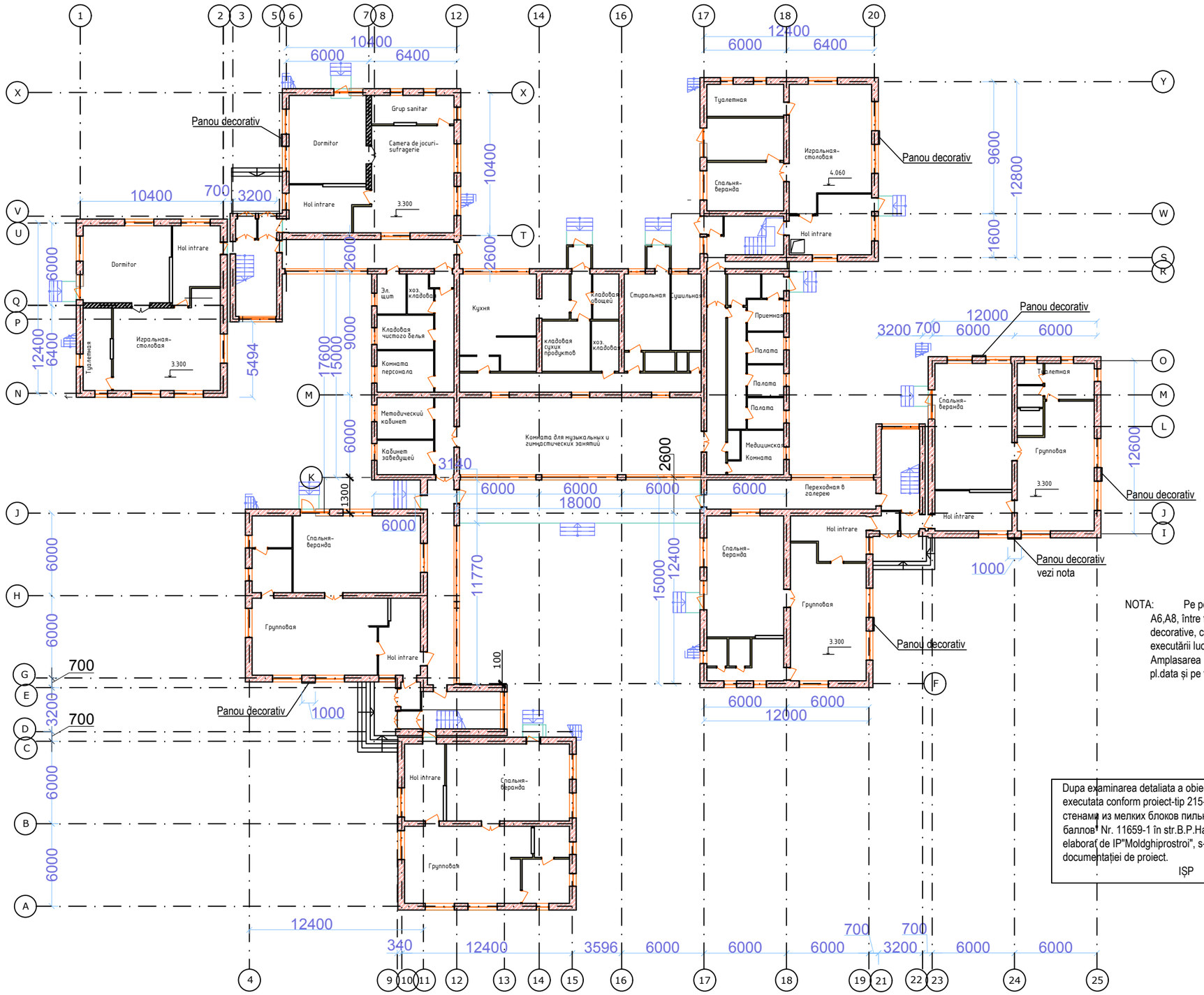


NOTA: Pe pereții exteriori a blocurilor A2,A3,A4, A6,A8, între ferestrele mari, sunt amplasate 7 panouri decorative, care este necesar de păstrat în timpul executării lucrărilor de finisare a fațadelor. Amplasarea panourilor este indicată pe plan releveu pl.data și pe fațadele obiectului pl.9,10.

Dupa examinarea detaliata a obiectului "Grădinița pentru copii nr.8 "Prichindel", executata conform proiect-tip 215-2-55c/79 "Детские ясли-сад на 320 мест со стенами из мелких блоков пильного известняка, расчетная сейсмичность 7 и 8 баллов" Nr. 11659-1 în str.B.P.Hașdeu (fosta str.Осипенко)nr.16, mun.Cahul, elaborat de IP"Moldghiprostroi", s-a constatat că constructivul obiectului corespunde documentației de proiect.

ISP Andrei Zagorodnii

| | | | | | | | |
|---|---|---|---|---|---|---|---|
| 033 / 2020 SAC | | | | | | | |
| Reconstrucția acoperișului blocului lit.A1 și termoizolarea pereților edificiului Grădiniței de copii nr.8 "Prichindel" din str.Bogdan Petriceicu Hașdeu nr.16, mun.Cahul | | | | | | | |
| Faza | Planșa | Planșe | | | | | |
| PE | 3 | | | | | | |
| SC"Arca-Clasic"SRL Licenția A.MMII nr.023464 din 19.01.2007 | | | | | | | |
| Plan cota 0.000 releveu, sc.1/200. | | | | | | | |
| Beneficiar. Primăria mun.Cahul | | | | | | | |
| Modif. | sect. | planșa | nr.doc | semnat. | data | | |
| ASP | | | | V.Zagorodnii | 07.20 | | |
| ISP | | | | A.Zagorodnii | 07.20 | | |
| Elaborat | | | | V.Zagorodnii | 07.20 | | |

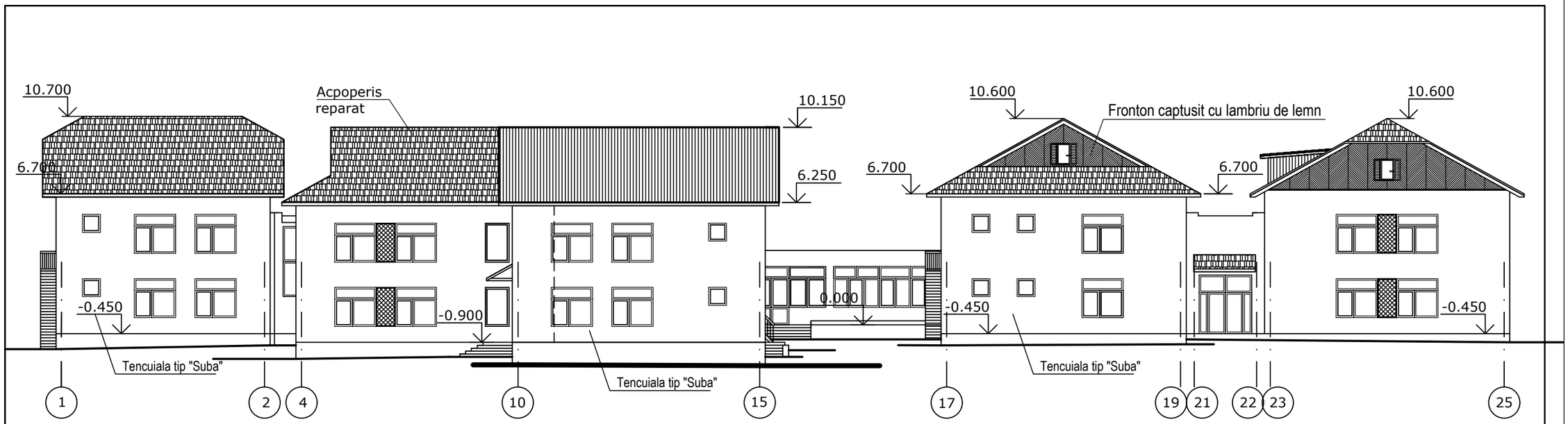


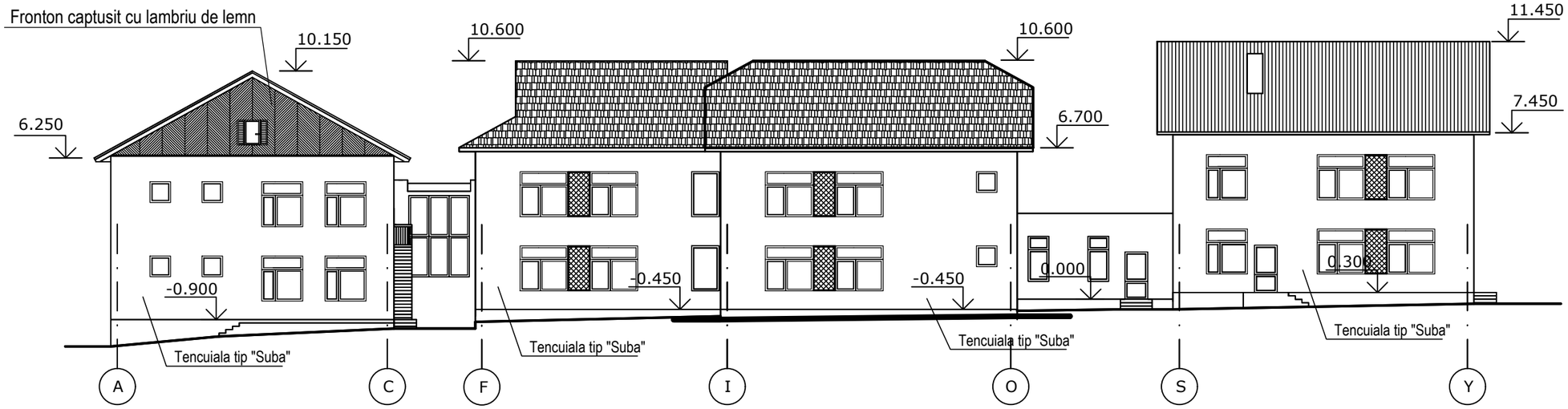

| | | | | | | | |
|---|---|---|---|---|---|---|---|
| Beneficiar: Primăria mun.Cahul | | | | | 033 / 2020 SAC | | |
| Modif. sect. | plansa | nr.doc | semnat. | data | Reconstrucţia acoperişului blocului lit.A1 şi termoizolarea pereţilor edificiului Grădiniţei de copii nr.8 "Prichindel" din str.Bogdan Petriceicu Haşdeu nr.16, mun.Cahul | | |
| | | | | | | Faza | Planşa | Planşe |
| | | | | | | PE | 4 | |
| AŞP | V.Zagorodnii | | | 07.20. | | | | |
| IŞP | A.Zagorodnii | | | 07.20. | Faţadele releveu 1-25; A-Y, sc.1/200. | SC"Arca-Clasic"SRL Licenţa A MMII nr.023464 din 19.01.2007 | | |
| Elaborat | V.Zagorodnii | | | 07.20. | | | | |

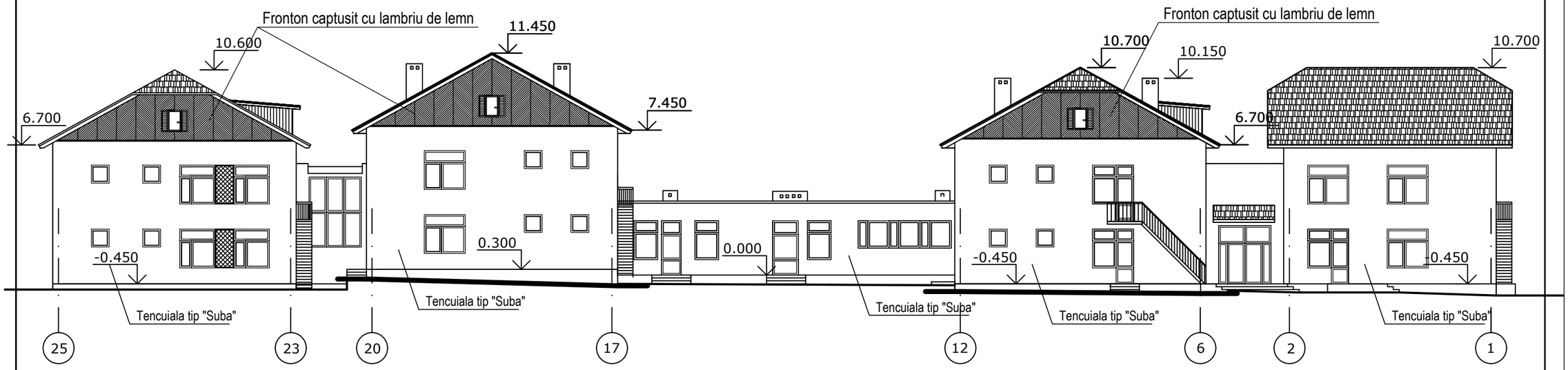


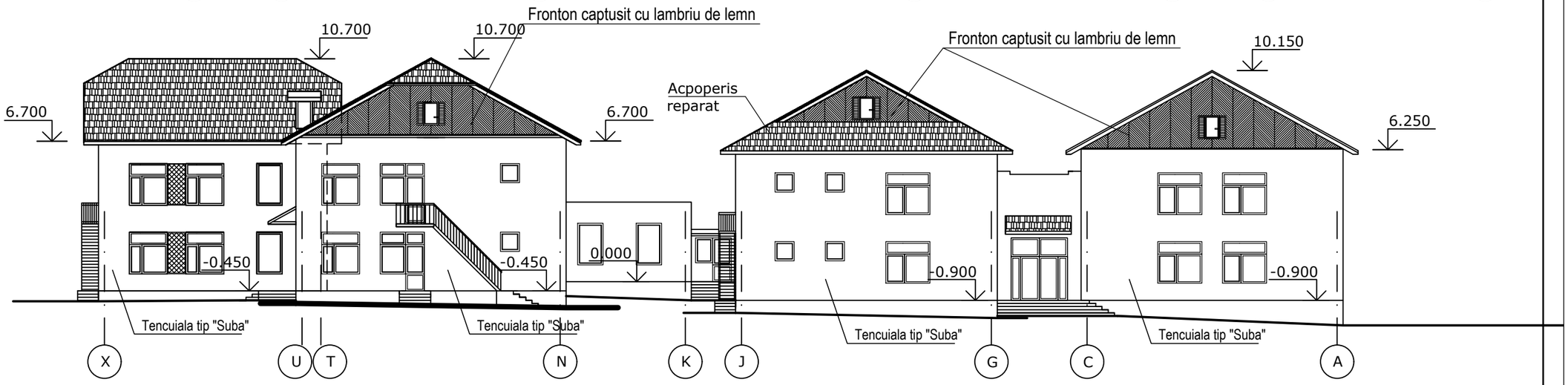

| | | | | | | | |
|---|---|---|---|---|---|---|---|
| Beneficiar: Primăria mun.Cahul | | | | | 033 / 2020 SAC | | |
| Modif. sect. | plansa | nr.doc | semnat. | data | Reconstrucţia acoperişului blocului lit.A1 şi termoizolarea pereţilor edificiului Grădiniţei de copii nr.8 "Prichindel" din str.Bogdan Petriceicu Haşdeu nr.16, mun.Cahul | | |
| | | | | | | Faza | Planşa | Planşe |
| | | | | | | PE | 5 | |
| AŞP | V.Zagorodnii | | | 07.20. | | | | |
| IŞP | A.Zagorodnii | | | 07.20. | Faţadele releveu 25-1; X-A, sc.1/200. | SC"Arca-Clasic"SRL Licenţa A MMII nr.023464 din 19.01.2007 | | |
| Elaborat | V.Zagorodnii | | | 07.20. | | | | |

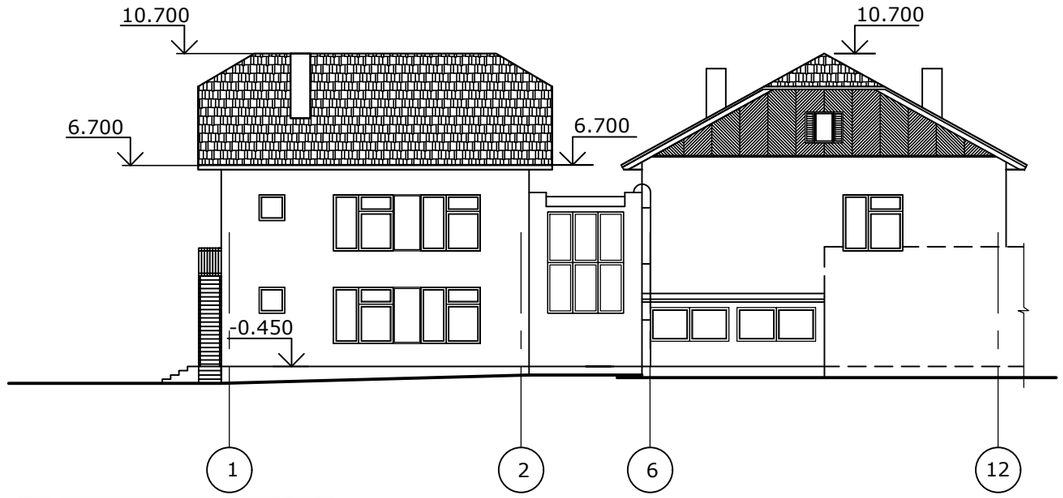


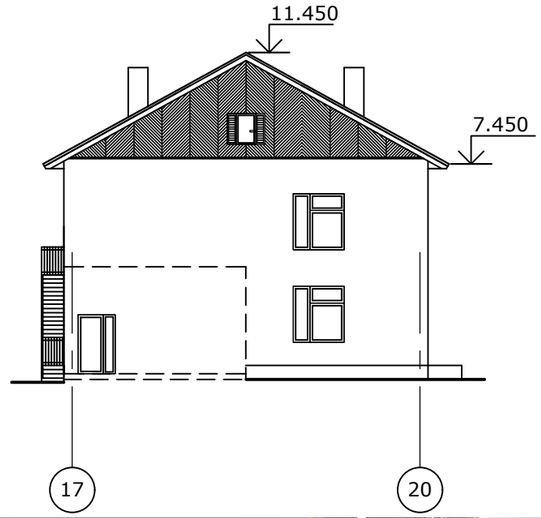

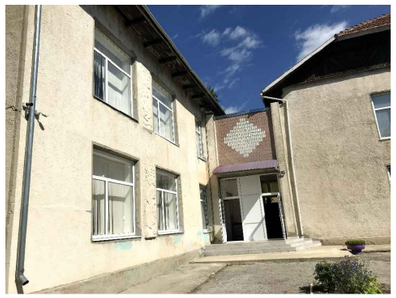

| | | | | | | | |
|---|---|---|---|---|---|---|---|
| Beneficiar: Primăria mun.Cahul | | | | | 033 / 2020 SAC | | |
| Modif. sect. | plansa | nr.doc | semnat. | data | Reconstrucţia acoperişului blocului lit.A1 şi termoizolarea pereţilor edificiului Grădiniţei de copii nr.8 "Prichindel" din str.Bogdan Petriceicu Haşdeu nr.16, mun.Cahul | | |
| | | | | | | Faza | Planşa | Planşe |
| | | | | | | PE | 6 | |
| AŞP | V.Zagorodnii | | | 07.20. | | | | |
| IŞP | A.Zagorodnii | | | 07.20. | Fațadele releveu 1-12; 17-20, sc.1/200. | SC"Arca-Clasic"SRL Licența A MMII nr.023464 din 19.01.2007 | | |
| Elaborat | V.Zagorodnii | | | 07.20. | | | | |

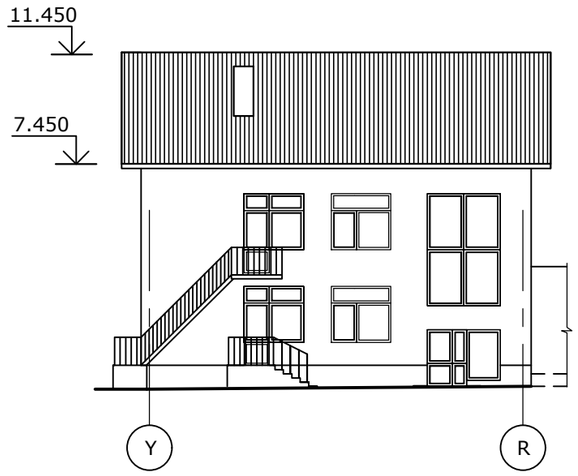

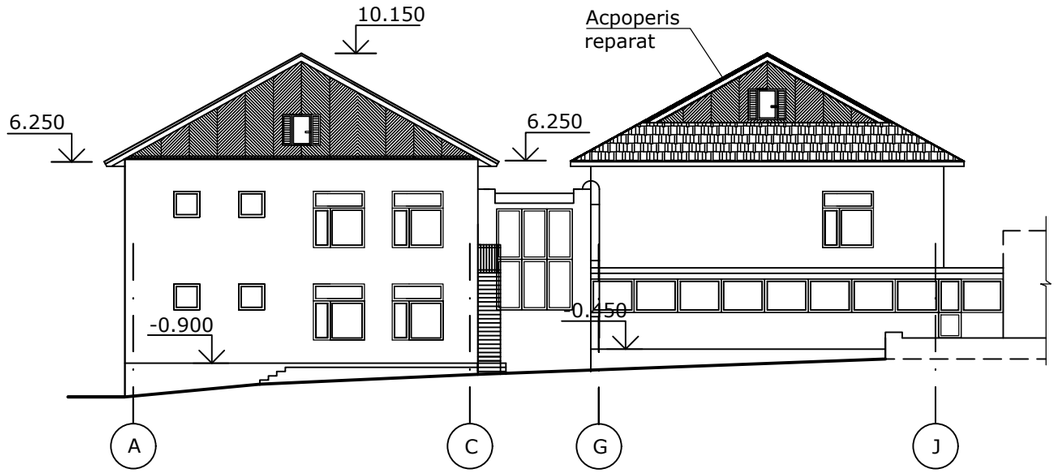


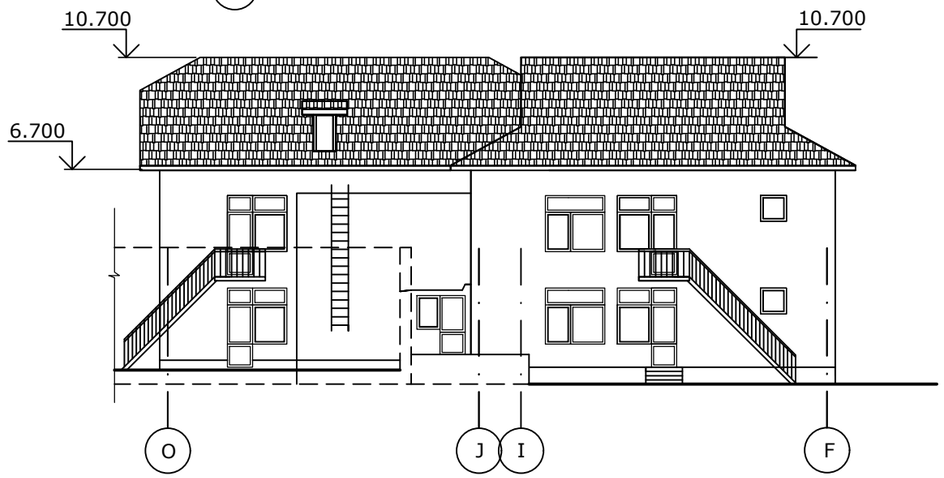


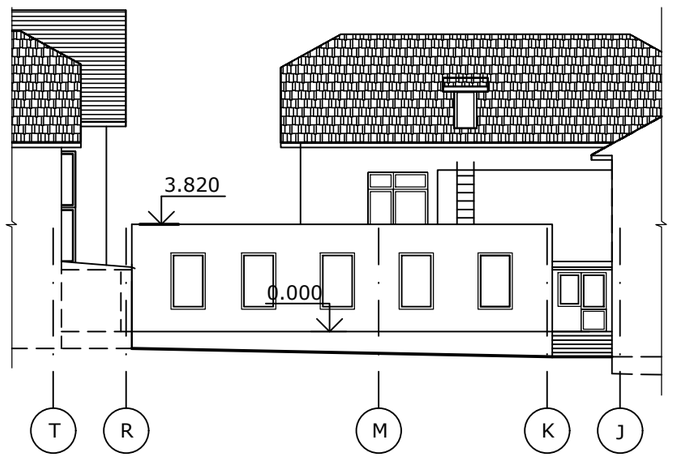


| | | | | | | | |
|---|---|---|---|---|---|---|---|
| Beneficiar: Primăria mun.Cahul | | | | | 033 / 2020 SAC | | |
| Modif. sect. | plansa | nr.doc | semnat. | data | Reconstrucţia acoperişului blocului lit.A1 şi termoizolarea pereţilor edificiului Grădiniţei de copii nr.8 "Prichindel" din str.Bogdan Petriceicu Haşdeu nr.16, mun.Cahul | | |
| | | | | | | Faza | Planşa | Planşe |
| AŞP | V.Zagorodnii | | | 07.20. | | PE | 7 | |
| IŞP | A.Zagorodnii | | | 07.20. | Faţadele releveu Y-R; N-X; A-J; O-F; T-J, sc.1/200. | SC"Arca-Clasic"SRL Licenţa A MMII nr.023464 din 19.01.2007 | | |
| Elaborat | V.Zagorodnii | | | 07.20. | | | | |

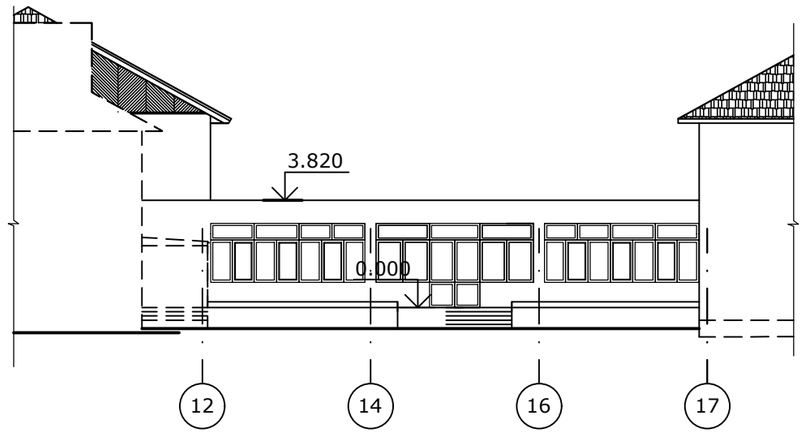


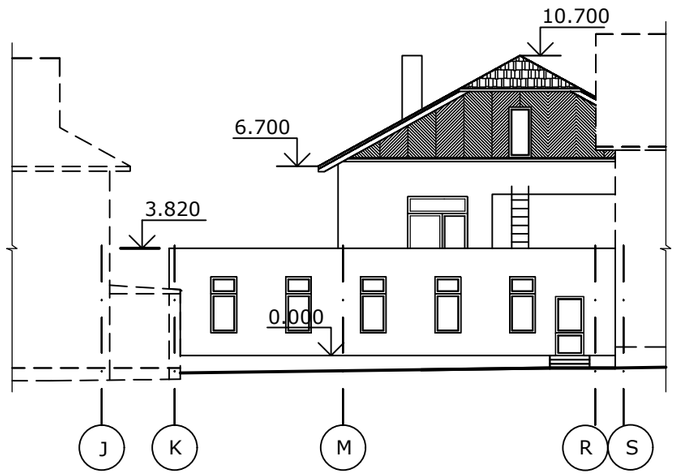


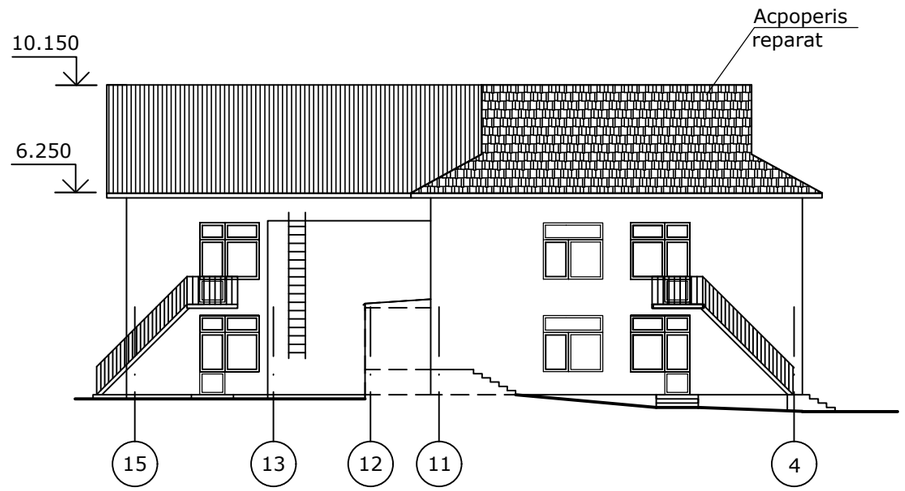


| Beneficiar: Primăria mun.Cahul | | | | | 033 / 2020 SAC | | | |
|---|---|---|---|---|---|---|---|---|
| Modif. sect. | plansa | nr.doc | semnat. | data | Reconstrucţia acoperişului blocului lit.A1 şi termoizolarea pereţilor edificiului Grădiniţei de copii nr.8 "Prichindel" din str.Bogdan Petriceicu Haşdeu nr.16, mun.Cahul | | | |
| | | | | | | Faza | Planşa | Planşe |
| | | | | | | PE | 8 | |
| AŞP | V.Zagorodnii | | 07.20. | | | | | |
| IŞP | A.Zagorodnii | | 07.20. | | Faţadele releveu 25-17; 12-17; J-S; 15-4, sc.1/200. | SC"Arca-Clasic"SRL Licenţa A MMII nr.023464 din 19.01.2007 | | |
| Elaborat | V.Zagorodnii | | 07.20. | | | | | |

COORDONAT:

Arhitect-sef mun.Cahul R.Arsenii

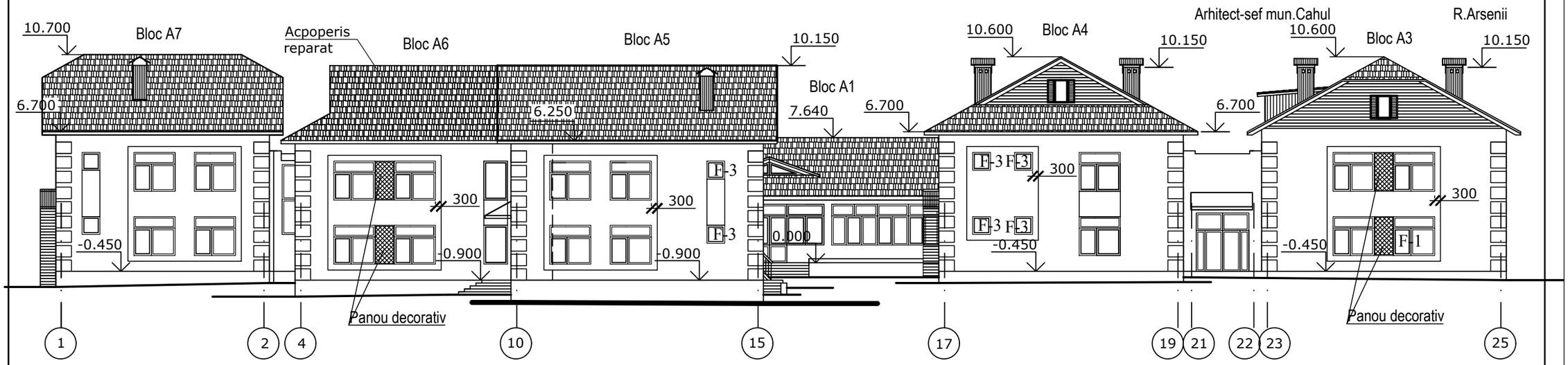


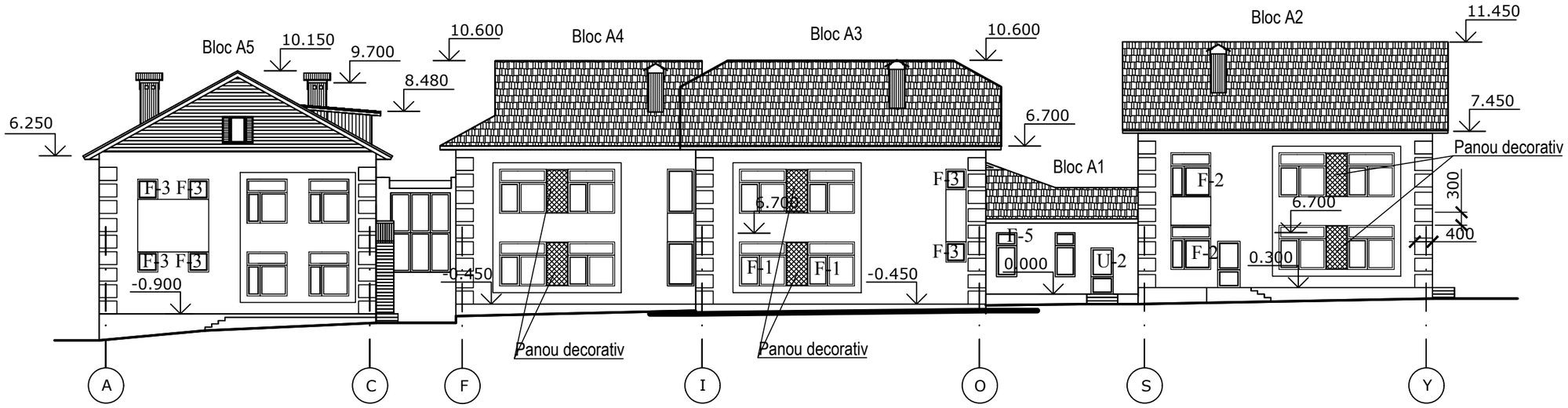


## *BORDEROU FINISARE EXTERIOR*

| Nr.pe fatada | Denumirea elementului | Nota |
|---|---|---|
| 1 | Acoperis ţiglă metalică - culoare vişinie | acoperis |
| 2 | Tencuiala structurată- culoare gri deschis | peretii |
| 3 | Ceramogranit culoare gri mat | soclu |
| 4 | Burlane - culoare alba | |
| 5 | Saiding metalic - culoare gri deschis | frontoane |

| Beneficiar: Primăria mun.Cahul | | | | | 033 / 2020 SAC | | | |
|---|---|---|---|---|---|---|---|---|
| Modif. sect. | plansa | nr.doc | semnat. | data | Reconstrucţia acoperişului blocului lit.A1 şi termoizolarea pereţilor edificiului Grădiniţei de copii nr.8 "Prichindel" din str.Bogdan Petriceicu Haşdeu nr.16, mun.Cahul | | | |
| | | | | | | Faza | Planşa | Planşe |
| AŞP | V.Zagorodnii | | 07.20. | | | PE | 9 | |
| IŞP | A.Zagorodnii | | 07.20. | | Faţadele reconstrucţie 1-25; A-Y, sc.1/200. | SC"Arca-Clasic"SRL Licenţa A MMII nr.023464 din 19.01.2007 | | |
| Elaborat | V.Zagorodnii | | 07.20. | | | | | |

COORDONAT:

Arhitect-sef mun.Cahul R.Arsenii

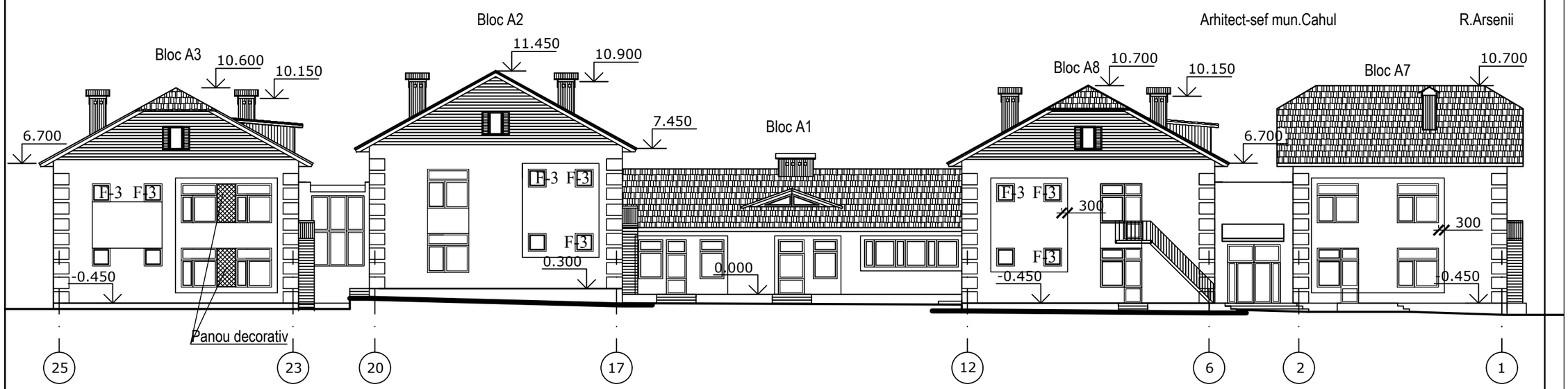


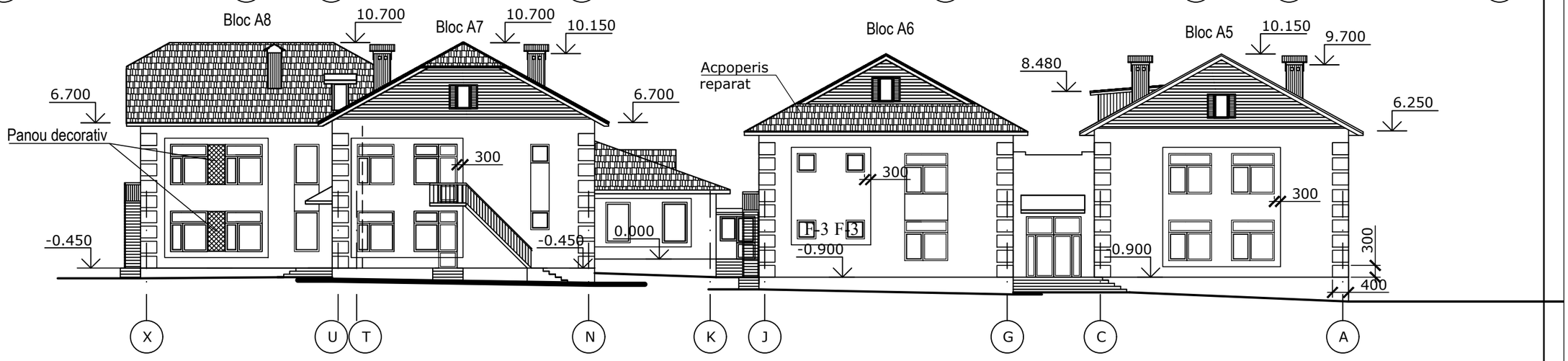


## *BORDEROU FINISARE EXTERIOR*

| Nr.pe fatada | Denumirea elementului | Nota |
|---|---|---|
| 1 | Acoperis ţiglă metalică - culoare vişinie | acoperis |
| 2 | Tencuiala structurată- culoare gri deschis | peretii |
| 3 | Ceramogranit culoare gri mat | soclu |
| 4 | Burlane - culoare alba | |
| 5 | Saiding metalic - culoare gri deschis | frontoane |

| | | | | | | | |
|---|---|---|---|---|---|---|---|
| Beneficiar: Primăria mun.Cahul | | | | | 033 / 2020 SAC | | |
| Modif. sect. | plansa | nr.doc | semnat. | data | Reconstrucţia acoperişului blocului lit.A1 şi termoizolarea pereţilor edificiului Grădiniţei de copii nr.8 "Prichindel" din str.Bogdan Petriceicu Haşdeu nr.16, mun.Cahul | | |
| | | | | | | Faza | Planşa | Planşe |
| AŞP | V.Zagorodnii | | 07.20. | | | PE | 10 | |
| IŞP | A.Zagorodnii | | 07.20. | | Fațadele reconstrucție 25-1; X-A, sc.1/200. | SC"Arca-Clasic"SRL Licenţa A MMII nr.023464 din 19.01.2007 | | |
| Elaborat | V.Zagorodnii | | 07.20. | | | | | |

COORDONAT:

Arhitect-sef mun.Cahul R.Arsenii

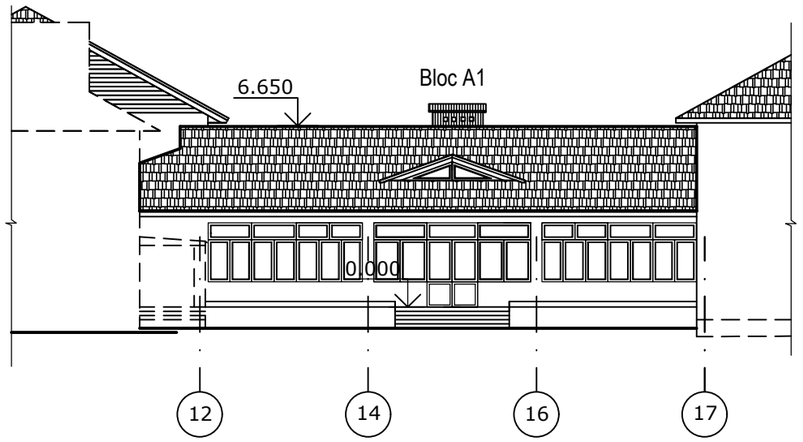


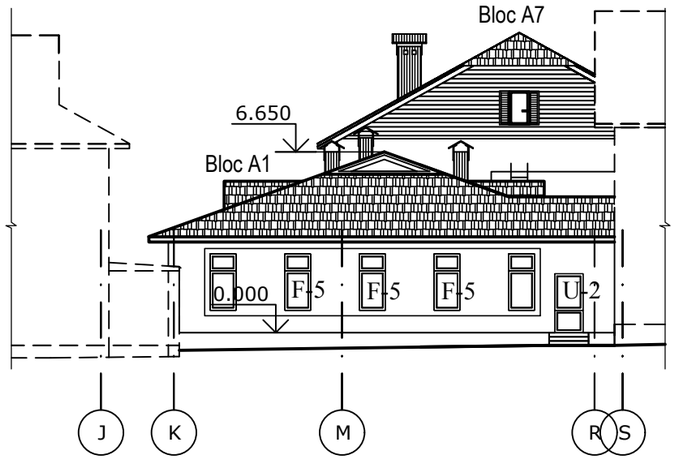


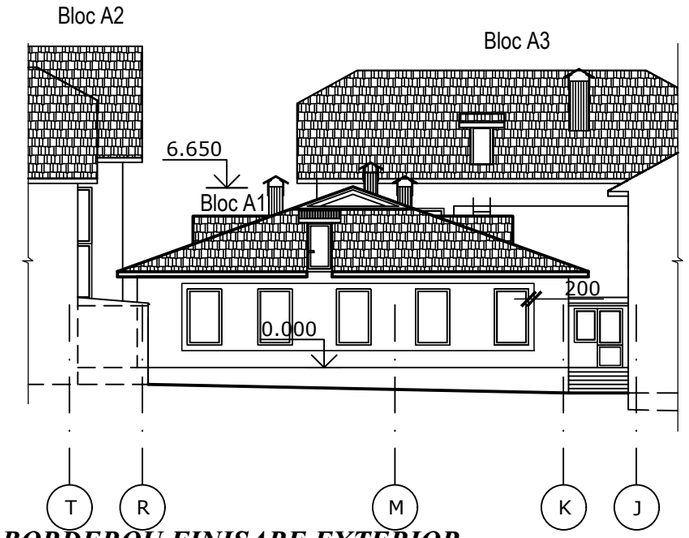


## *BORDEROU FINISARE EXTERIOR*

| Nr.pe fatada | Denumirea elementului | Nota |
|---|---|---|
| 1 | Acoperis ţiglă metalică - culoare vişinie | acoperis |
| 2 | Tencuiala structurată- culoare gri deschis | peretii |
| 3 | Ceramogranit culoare gri mat | soclu |
| 4 | Burlane - culoare alba | |
| 5 | Saiding metalic - culoare gri deschis | frontoane |

| Beneficiar: Primăria mun.Cahul | | | | | 033 / 2020 SAC | | | |
|---|---|---|---|---|---|---|---|---|
| Modif. sect. | plansa | nr.doc | semnat. | data | Reconstrucţia acoperişului blocului lit.A1 şi termoizolarea pereţilor edificiului Grădiniţei de copii nr.8 "Prichindel" din str.Bogdan Petriceicu Haşdeu nr.16, mun.Cahul | | | |
| | | | | | | Faza | Planşa | Planşe |
| AŞP | V.Zagorodnii | | | 07.20. | | PE | 11 | |
| IŞP | A.Zagorodnii | | | 07.20. | Faţadele reconstrucţie 12-17; J-S; T-J, sc.1/200. | SC"Arca-Clasic"SRL Licenţa A MMII nr.023464 din 19.01.2007 | | |
| Elaborat | V.Zagorodnii | | | 07.20. | | | | |

COORDONAT:

Arhitect-sef mun.Cahul R.Arsenii

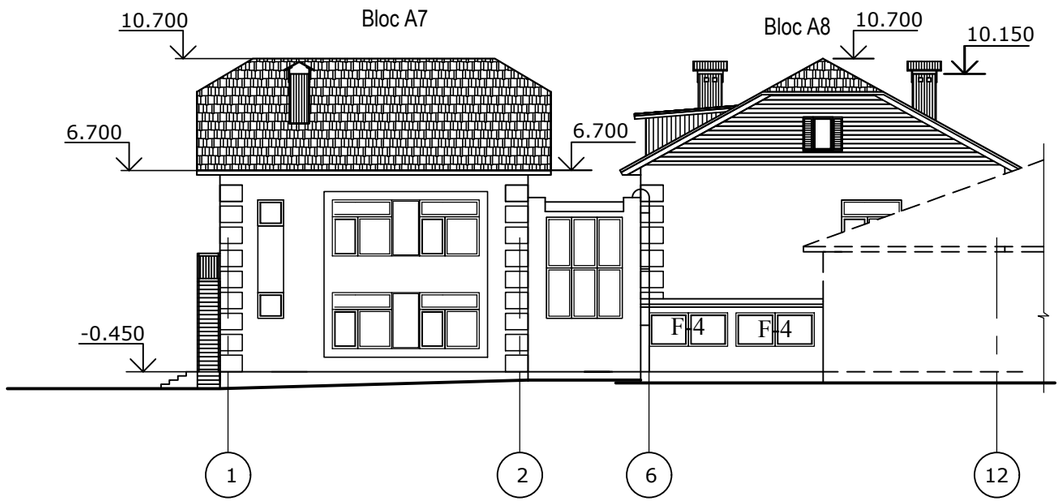


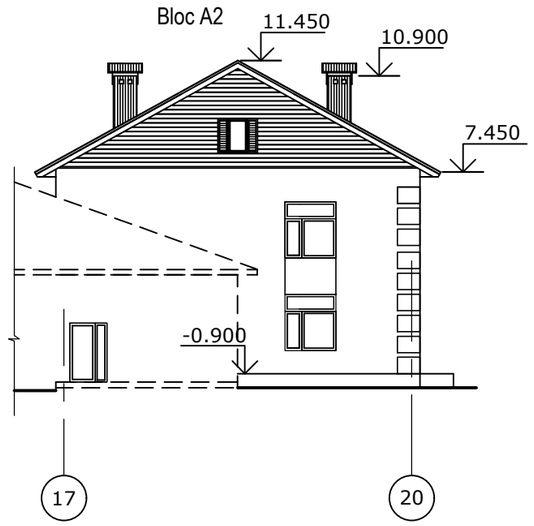


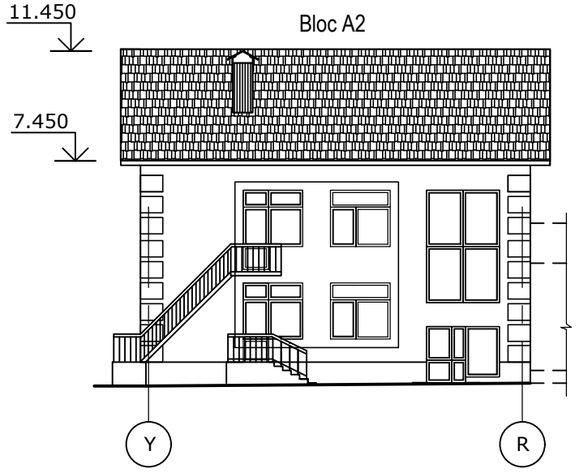


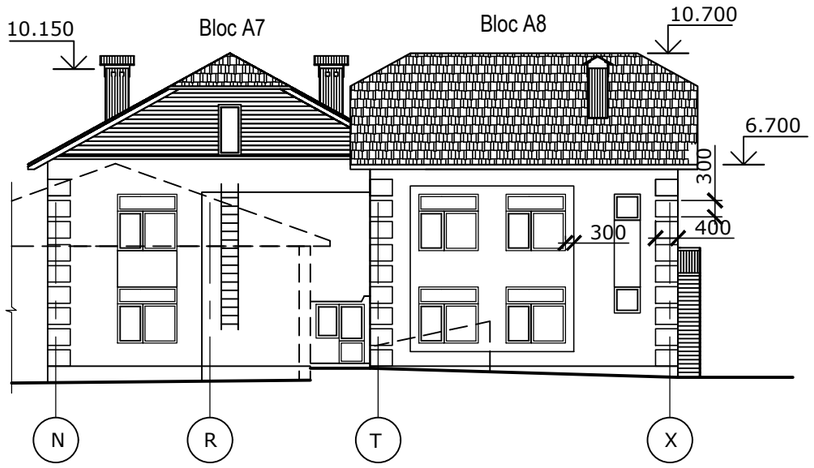


## *BORDEROU FINISARE EXTERIOR*

| Nr.pe fatada | Denumirea elementului | Nota |
|---|---|---|
| 1 | Acoperis țiglă metalică - culoare vișinie | acoperis |
| 2 | Tencuiala structurată- culoare gri deschis | peretii |
| 3 | Ceramogranit culoare gri mat | soclu |
| 4 | Burlane - culoare alba | |
| 5 | Saiding metalic - culoare gri deschis | frontoane |

| Beneficiar: Primăria mun.Cahul | | | | | 033 / 2020 SAC | | | |
|---|---|---|---|---|---|---|---|---|
| Modif. sect. | plansa | nr.doc | semnat. | data | Reconstrucţia acoperişului blocului lit.A1 şi termoizolarea pereţilor edificiului Grădiniţei de copii nr.8 "Prichindel" din str.Bogdan Petriceicu Haşdeu nr.16, mun.Cahul | | | |
| | | | | | | Faza | Planşa | Planşe |
| | | | | | | PE | 12 | |
| AŞP | V.Zagorodnii | | 07.20. | | | | | |
| IŞP | A.Zagorodnii | | 07.20. | | Fațadele reconstrucție 1-12; 17-20; Y-R; N-X sc.1/200. | SC"Arca-Clasic"SRL Licența A MMII nr.023464 din 19.01.2007 | | |
| Elaborat | V.Zagorodnii | | 07.20. | | | | | |

COORDONAT:

Arhitect-sef mun.Cahul R.Arsenii

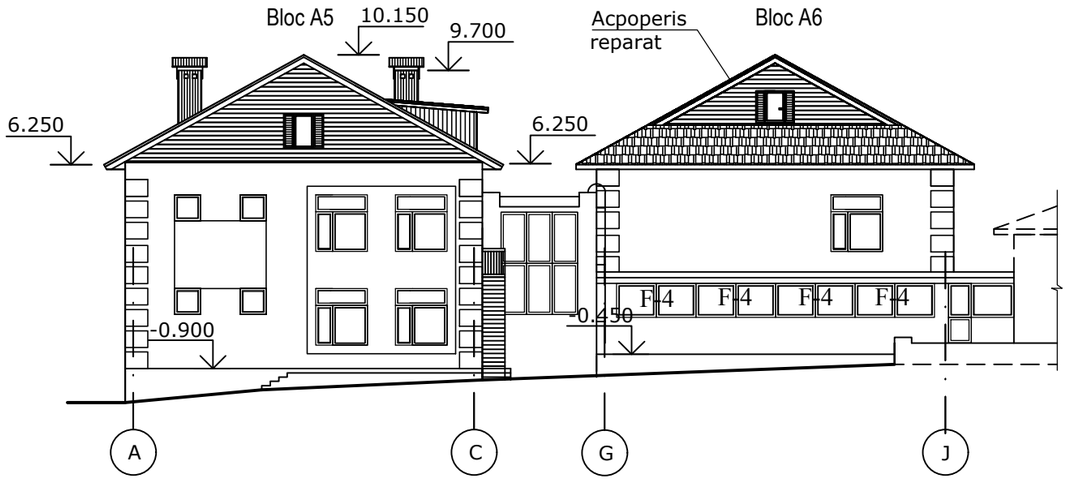


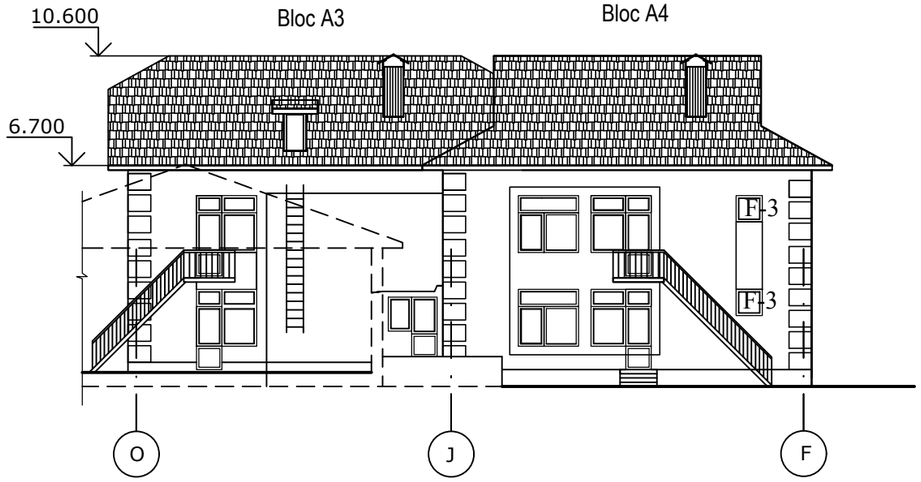

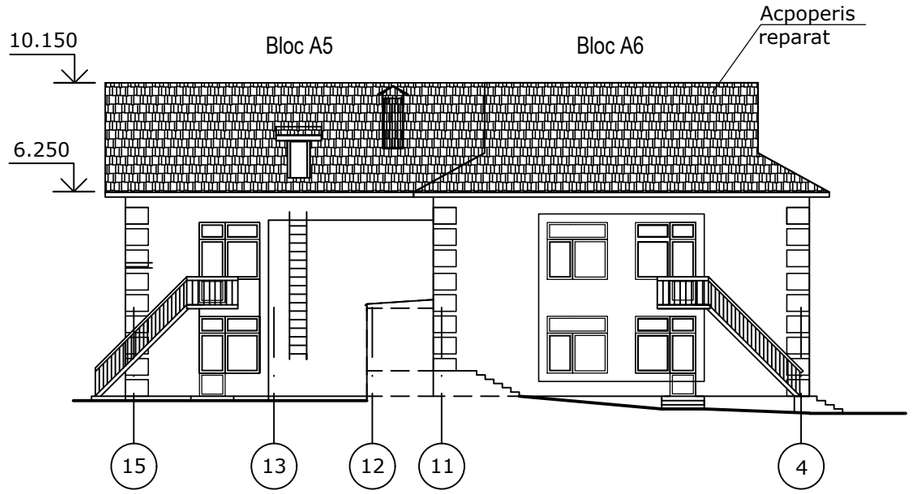


## *BORDEROU FINISARE EXTERIOR*

| Nr.pe fatada | Denumirea elementului | Nota |
|---|---|---|
| 1 | Acoperis țiglă metalică - culoare vișinie | acoperis |
| 2 | Tencuiala structurată- culoare gri deschis | peretii |
| 3 | Ceramogranit culoare gri mat | soclu |
| 4 | Burlane - culoare alba | |
| 5 | Saiding metalic - culoare gri deschis | frontoane |

| Beneficiar: Primăria mun.Cahul | | | | | 033 / 2020 SAC | | | |
|---|---|---|---|---|---|---|---|---|
| Modif. sect. | plansa | nr.doc | semnat. | data | Reconstrucţia acoperişului blocului lit.A1 şi termoizolarea pereţilor edificiului Grădiniţei de copii nr.8 "Prichindel" din str.Bogdan Petriceicu Haşdeu nr.16, mun.Cahul | | | |
| | | | | | | Faza | Planşa | Planşe |
| AŞP | V.Zagorodnii | | 07.20. | | | PE | 13 | |
| IŞP | A.Zagorodnii | | 07.20. | | Fațadele reconstrucție A-J; O-F; 25-17; 15-4, sc.1/200. | SC"Arca-Clasic"SRL Licența A MMII nr.023464 din 19.01.2007 | | |
| Elaborat | V.Zagorodnii | | 07.20. | | | | | |

## Plan acoperiș releveu Bloc A1 sc.1/200

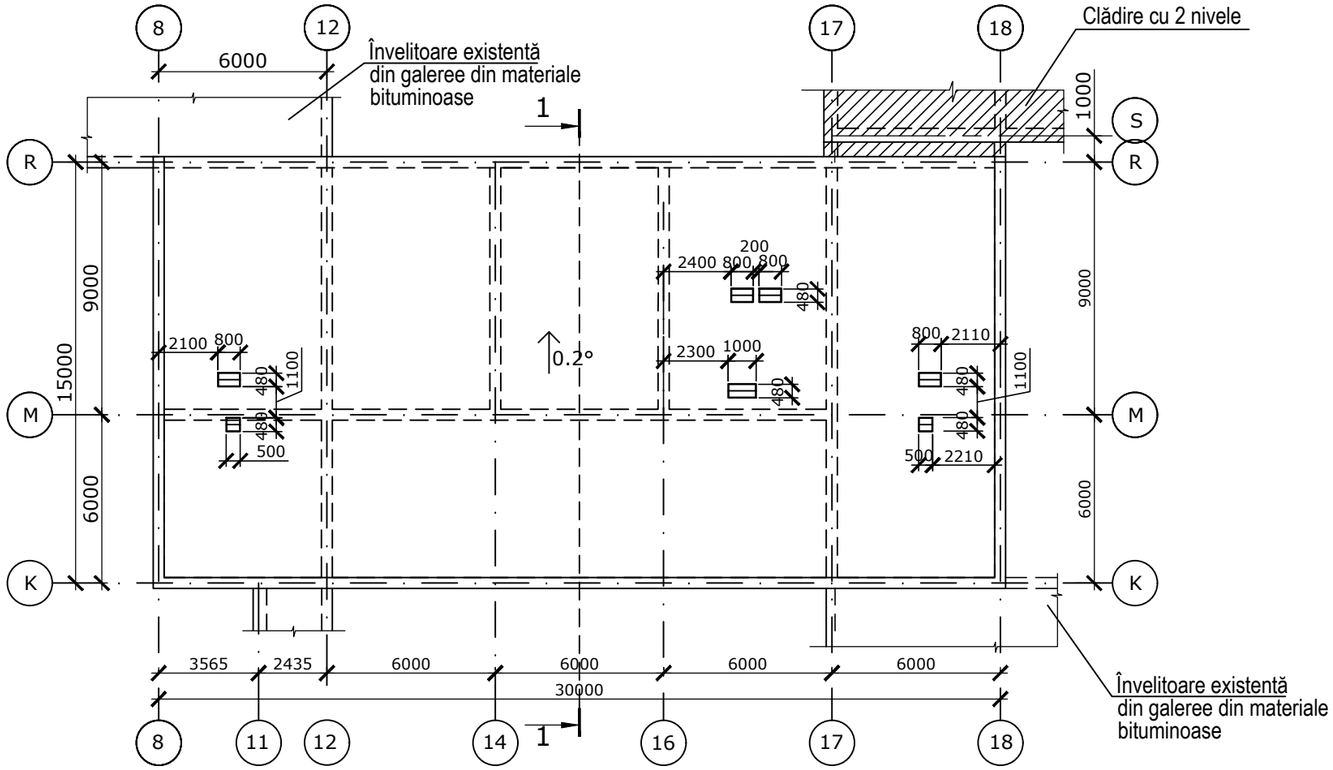


| Beneficiar: Primăria mun.Cahul | | | | | | 033 / 2020 SAC | | | |
|---|---|---|---|---|---|---|---|---|---|
| Modif. | sect. | plansa | nr.doc | semnat. | data | Reconstrucţia acoperişului blocului lit.A1 și termoizolarea pereților edificiului Grădiniţei de copii nr.8 "Prichindel" din str.Bogdan Petriceicu Hașdeu nr.16, mun.Cahul | | | |
| | | | | | | | Faza | Plansa | Planse |
| ASP | | V.Zagorodnii | | | 07.20. | | PE | 14 | |
| ISP | | A.Zagorodnii | | | 07.20. | Plan releveu acoperis Bloc A1. Sc 1/200. | SC"Arca-Clasic"SRL Licența A MMII nr.023464 din 19.01.2007 | | |
| Elaborat | | I.Nazarin | | | 07.20. | | | | |

## Sectiunea 1-1 (releveu - demontari) Bloc A1

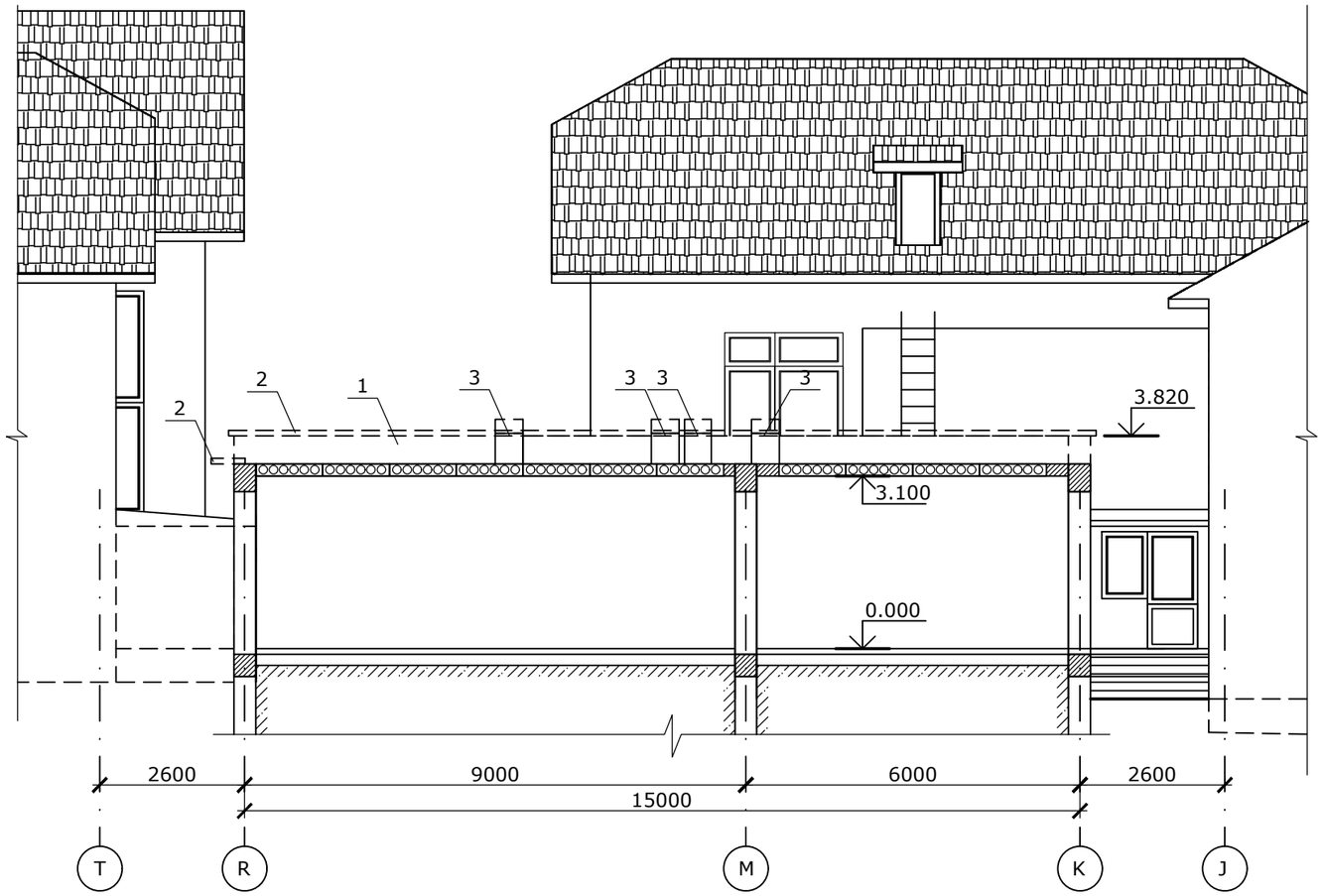


## BORDEROU DEMONTARI (bloc A1)

| NR. | NOTARE | DENUMIREA ELEMENTULUI | Cantitatea | NOTĂ |
|---|---|---|---|---|
| 1 | | Zidarie | 12.3 m3 | |
| 2 | | Placa beton | 5.5m3 | |
| 3 | | Zidarie de caramida la canale de ventilare | 0.6m3 | |
| 4 | | Membrane bituminoase | 432 m2 | vezi nota |
| 5 | | Strat suport pardosea | 432 m2 | |
| 6 | | Cheramzita | 64.8m3 | |

NOTA 1: De curatit invelitoarea acoperisului pina la placile planseului existent.

| | | | | | | | | |
|---|---|---|---|---|---|---|---|---|
| Beneficiar: Primăria mun.Cahul | | | | | | 033 / 2020 SAC | | |
| Modif. | sect. | plansa | nr.doc | semnat. | data | Reconstrucţia acoperişului blocului lit.A1 şi termoizolarea pereţilor edificiului Grădiniţei de copii nr.8 "Prichindel" din str.Bogdan Petriceicu Haşdeu nr.16, mun.Cahul | | |
| | | | | | | | Faza | Plansa | Planse |
| | | | | | | | PE | 15 | |
| AŞP | | V.Zagorodnii | | | 07.20. | | | | |
| IŞP | | A.Zagorodnii | | | 07.20. | Sectiunea 1-1 (releveu-demontari) | SC"Arca-Clasic"SRL Licenţa A MMII nr.023464 din 19.01.2007 | | |
| Elaborat | | I.Nazarin | | | 07.20. | | | | |

# Sectiunea 1-1 (reconstructie)

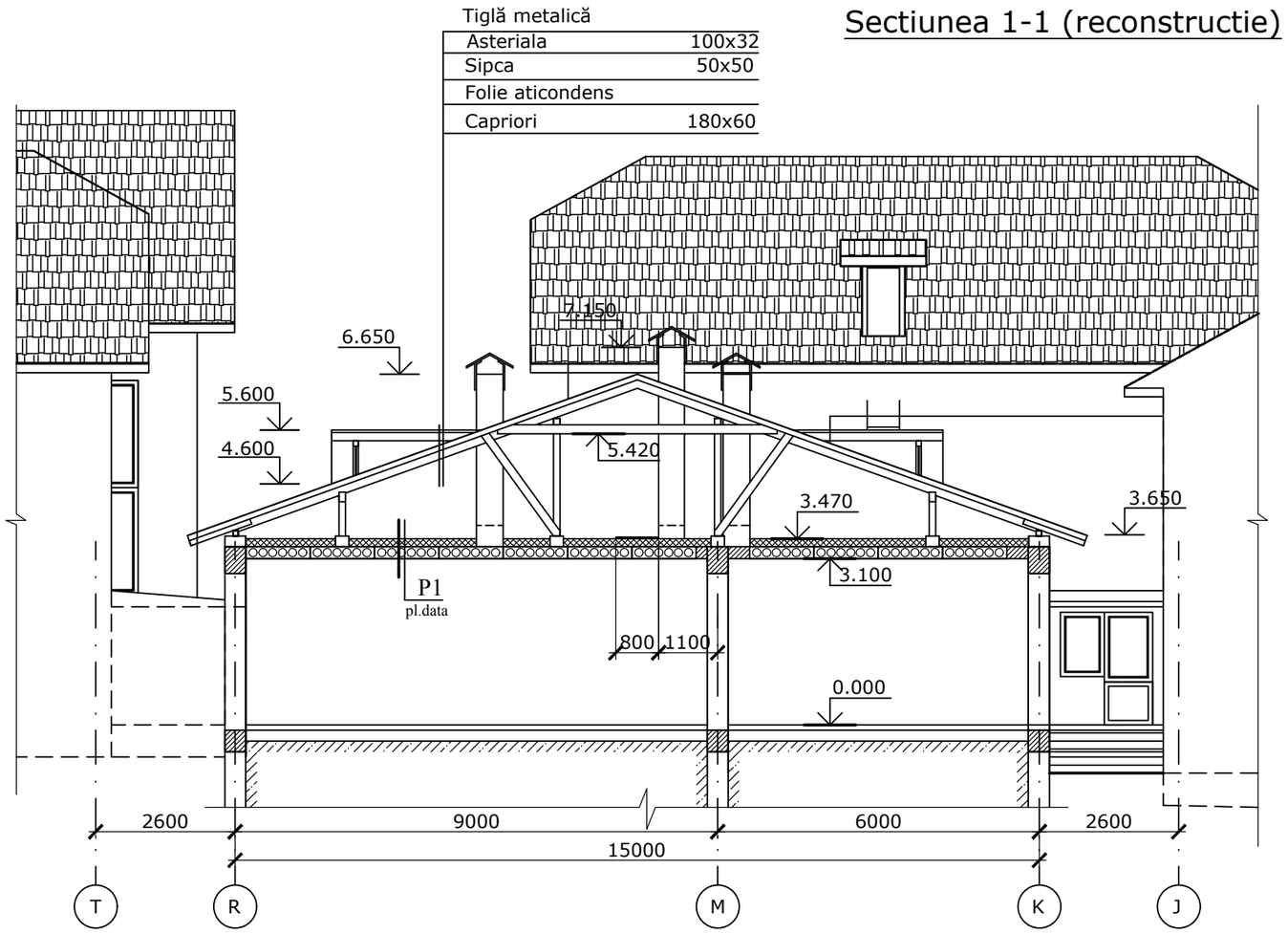


NOTA 1: Peste planseul existenta de instalat un strat de placi semirigide din vata minerala Y=125 kg/m3, grosimea 150, acoperite in partea centrala a cladirei cu niste paleți de lemn pentru deservirea acoperisului.

BORDEROU IZOLARE TERMICĂ POD

| Simbol pe sectiune | Elementele și grosimile lor | Compoziția (denumirea , grosimea , etc. ) мм. | Suprafața m2 |
|---|---|---|---|
| P1 | 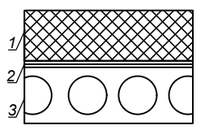 | *1.Placi semirigide din vata minerala -150mm Y=125 kg/m3*<br>*2.Bariera de vapori*<br>*3.Panou prefabricat din beton existent - 220mm* | *432* |

| | | | | | | | | |
|---|---|---|---|---|---|---|---|---|
| Beneficiar: Primăria mun.Cahul | | | | | | 033 / 2020 SAC | | |
| Modif. | sect. | plansa | nr.doc | semnat. | data | Reconstrucția acoperișului blocului lit.A1 și termoizolarea pereților edificiului Grădiniței de copii nr.8 "Prichindel" din str.Bogdan Petriceicu Hașdeu nr.16, mun.Cahul | | |
| | | | | | | | Faza | Plansa | Planse |
| | | | | | | | PE | 16 | |
| AŞP | | V.Zagorodnii | | | 07.20. | | | | |
| IŞP | | A.Zagorodnii | | | 07.20. | Sectiunea 1-1 Bloc A1 (reconstructie). | SC"Arca-Clasic"SRL<br>Licența A MMII nr.023464<br>din 19.01.2007 | | |
| Elaborat | | I.Nazarin | | | 07.20. | | | | |

## Plan acoperis bloc A1 (reconstructie)

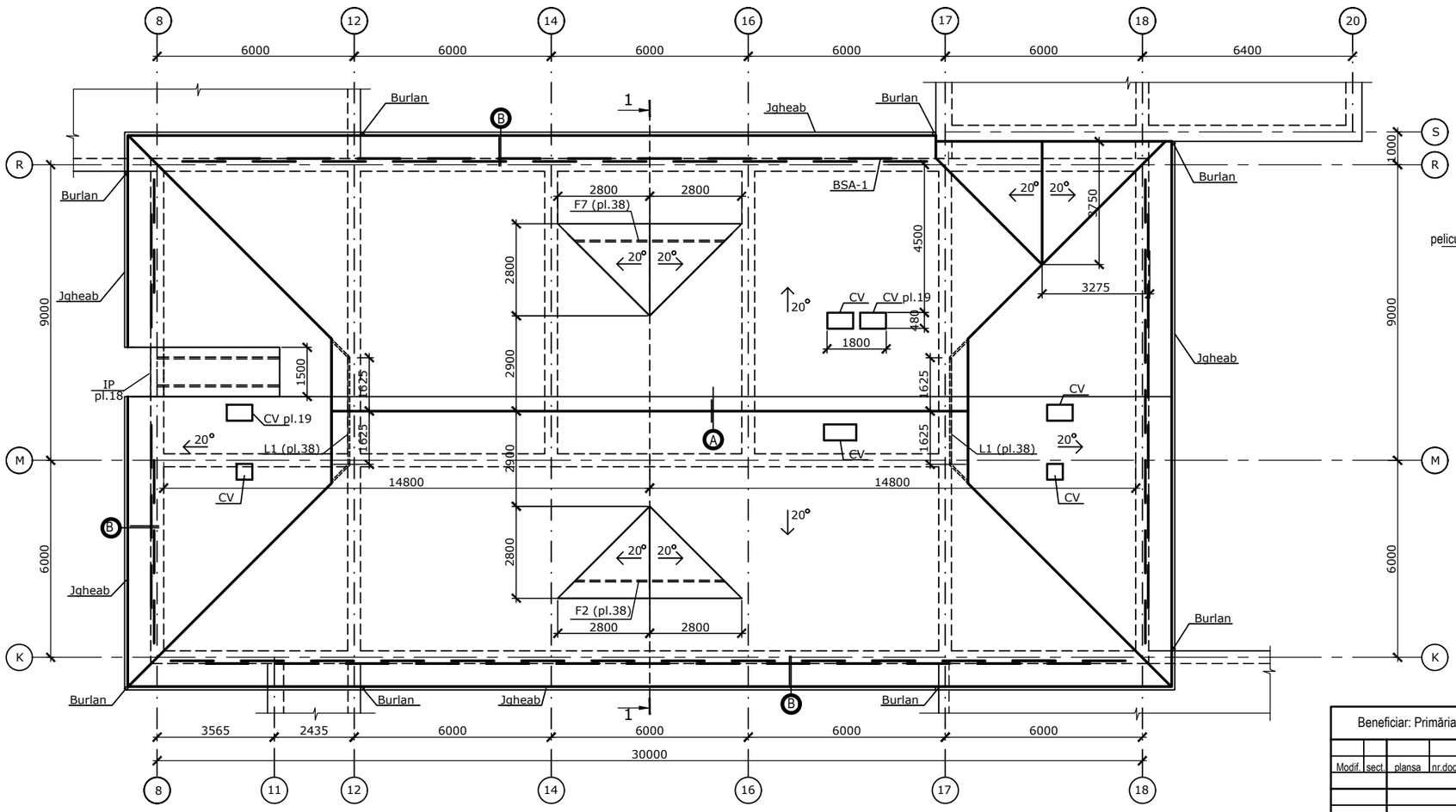


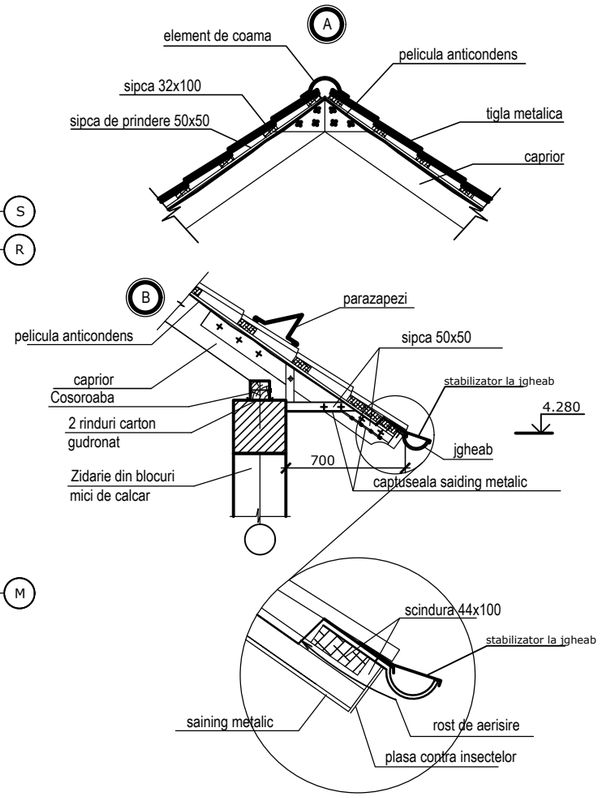


| | | | | | | | | |
|---|---|---|---|---|---|---|---|---|
| Beneficiar: Primăria mun.Cahul | | | | | | 033 / 2020 SAC | | |
| Modif. | sect. | plansa | nr.doc | semnat. | data | Reconstrucţia acoperişului blocului lit.A1 şi termoizolarea pereţilor edificiului Grădiniţei de copii nr.8 "Prichindel" din str.Bogdan Petriceicu Haşdeu nr.16, mun.Cahul | | |
| | | | | | | | Faza | Planşa | Planşe |
| ASP | V.Zagorodnii | | | | 07.20 | | PE | 17 | |
| ISP | A.Zagorodnii | | | | 07.20 | Plan acoperis bloc A1 (reconstructie) Nod A, B. | SC"Arca-Clasic"SRL Licenţa A MMII nr.023464 din 19.01.2007 | | |
| Elaborat | V.Zagorodnii | | | | 07.20 | | | | |

## Intrarea in pod IP

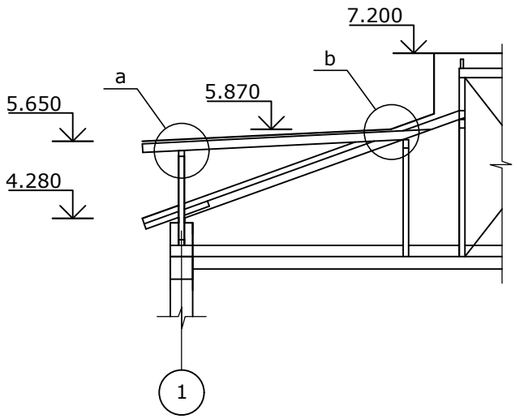


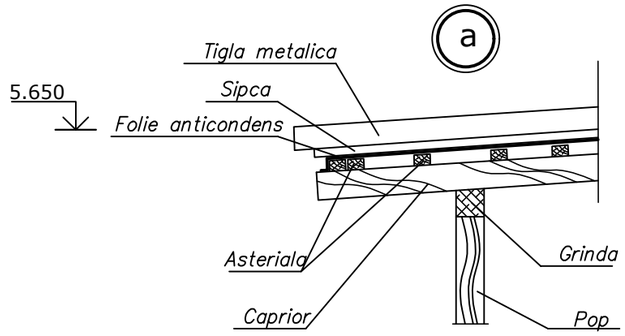


1. Invelitoarea acoperisului - tiglă metalică.
2. Lucrarile de executie a acoperisului se vor executa de o firma specializata conform nodurilor si detaliilor elaborate de ea.
3. Elementele parazapezii se vor completa conform nomenclatorului furnizorului invelitorii acoperisului.
4. Sectiunea 1-1 (reconstructie) vezi pl.16.
5. Nod A,B vezi pl.17.
6. IP - intrarea in pod, nod.a,b, borderou materiale acoperis bloc A1 vezi pl.data.
7. Sectiunea CV, borderou jgheaburi si burlane vezi pl.19.
7. BSA1 - bariera de securitate acoperis. Intrarea in pod IP vezi pl.33.
8. Borderou timplarie vezi pl.38.

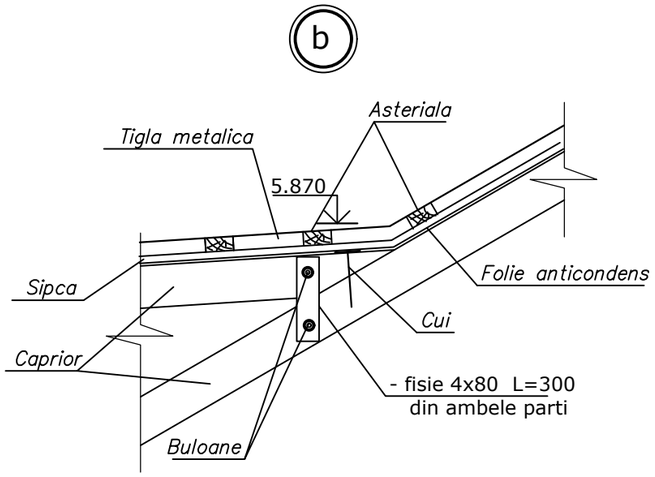


1. Toate elementele sarpantei se vor executa din lemn de conifer de categoria II (pin sau brad), cu umiditate maximala 20%.
2. Capriorii se sprijina in cosoroaba, fixata de zidarie prin anchere cu pasul 1500mm.
3. Elementele asterialei se fixeaza cu cuie d=30mm, l=80mm. Captusirea corniselor (scindura) cu cuie d=1.4mm, l=30mm.
4. Sectiunea capriorilor este prevazuta de h150x50mm.
5. Toate elementele din lemn vor fi prelucrate cu antiseptic impotriva putrezirei si protejate impotriva incendierii conform GOST 16363-76.
6. Toate elementele metalice de fixare, dupa montare , vor fi vopsite cu emal XB-179 (TY 6-10-733-75), vopsea BT-177 (OCT 6-10-426-79).
7. Pentru evacuarea apelor pluviale de pe acoperis va fi instalata sistema de jgheburi si burlane firma "Lindab" sau "Ranila-Steel".

## BORDEROU MATERIALE ACOPERIŞ (bloc A1)

| Poziţia | NOTARE | DENUMIREA ELEMENTULUI | Cantitatea | NOTĂ |
|---|---|---|---|---|
| 1. | | TIgla metalica | 590m² | |
| 2. | | Cosoroaba | | vezi pl.21 |
| 3. | GOST 24454-80E* | Astereala 32x100mm | 7.0m³ | |
| 4. | | Scindura 44x100 | 0.86 m³ | |
| 5. | | Capriori | | vezi pl.21 |
| 6. | | saining metalic | 74.0m² | |
| 7. | | Sipca 50x50mm | 1.85 m³ | |
| 8. | | Burlan 87mm l=m.l. | 40.0 | |
| 9. | | Jgheab 125mm l=m.l. | 89.0 | |
| 10. | | Carton gudronat | 61 m² | |
| 11. | | Parazapezi | 78 m.l. | |
| 12. | | Element de coama | 28.8 m.l. | |
| | | | | |
| | | | | |

Beneficiar: Primăria mun.Cahul

033 / 2020 SAC

| Modif. | sect. | plansa | nr.doc | semnat. | data |
|---|---|---|---|---|---|
| AŞP | | V.Zagorodnii | | | 07.20. |
| IŞP | | A.Zagorodnii | | | 07.20. |
| Elaborat | | I.Nazarin | | | 07.20. |

Reconstrucţia acoperişului blocului lit.A1 şi termoizolarea pereţilor edificiului Grădiniţei de copii nr.8 "Prichindel" din str.Bogdan Petriceicu Haşdeu nr.16, mun.Cahul

| Faza | Planşa | Planşe |
|---|---|---|
| PE | 18 | |

Intrarea in cerdac IP. Nod a, b.
Borderou materiale acoperis Bloc A1.

SC"Arca-Clasic"SRL
Licenţa A MMII nr.023464
din 19.01.2007

## Detaliu jgheaburi si burlane

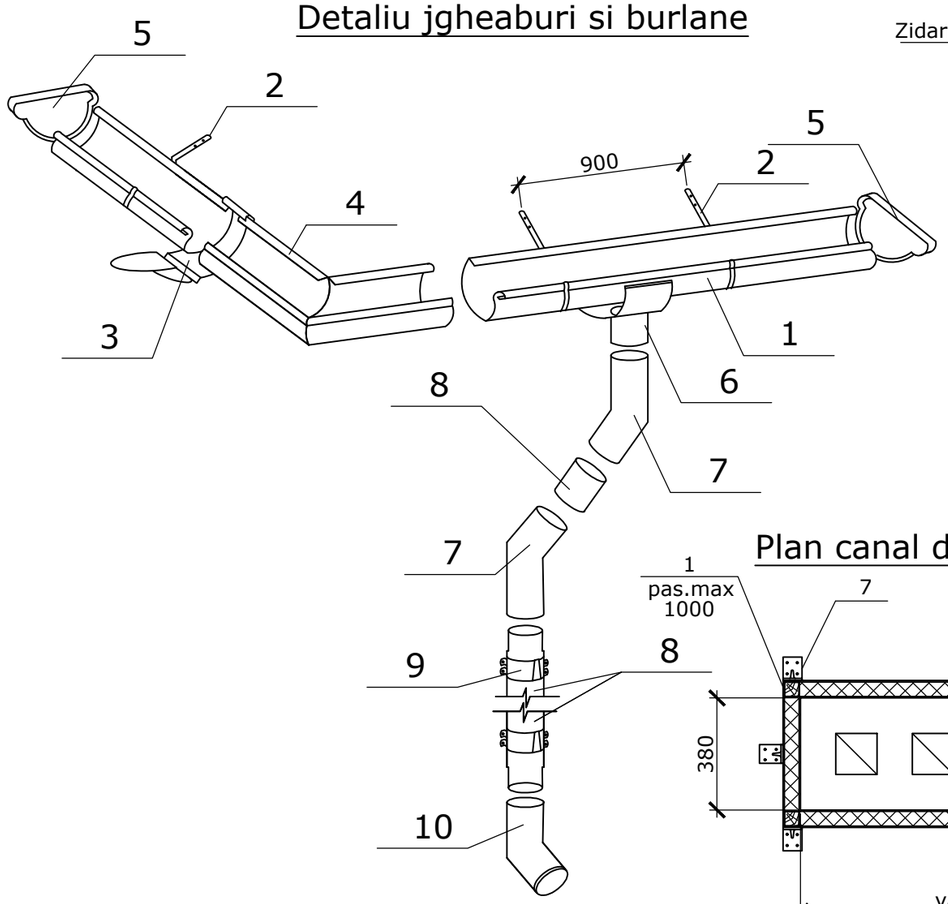


Nota 5: Pentru evacuarea apelor pluviale de pe acoperis va fi instalata sistema de jgheburi si burlane de tip "Lindab".

## Plan canal de ventilare CV

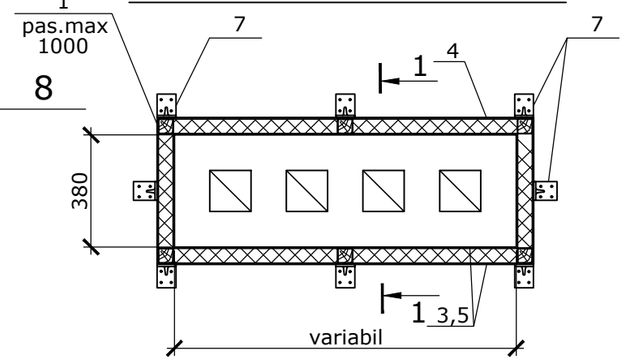


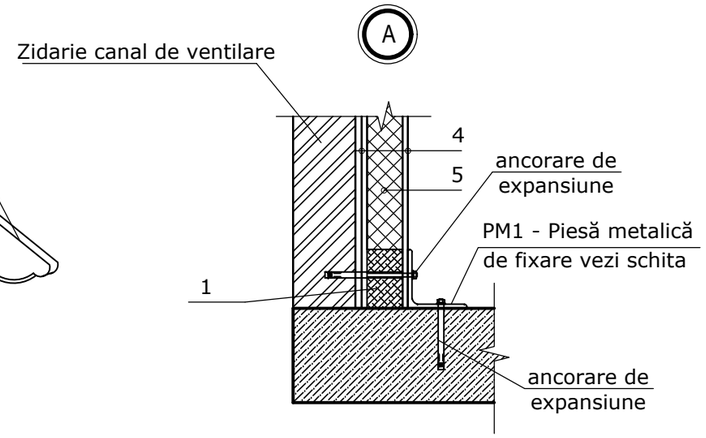


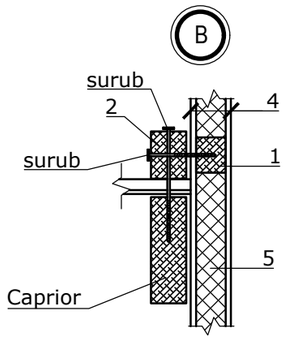


## Sectiunea 1-1 CV

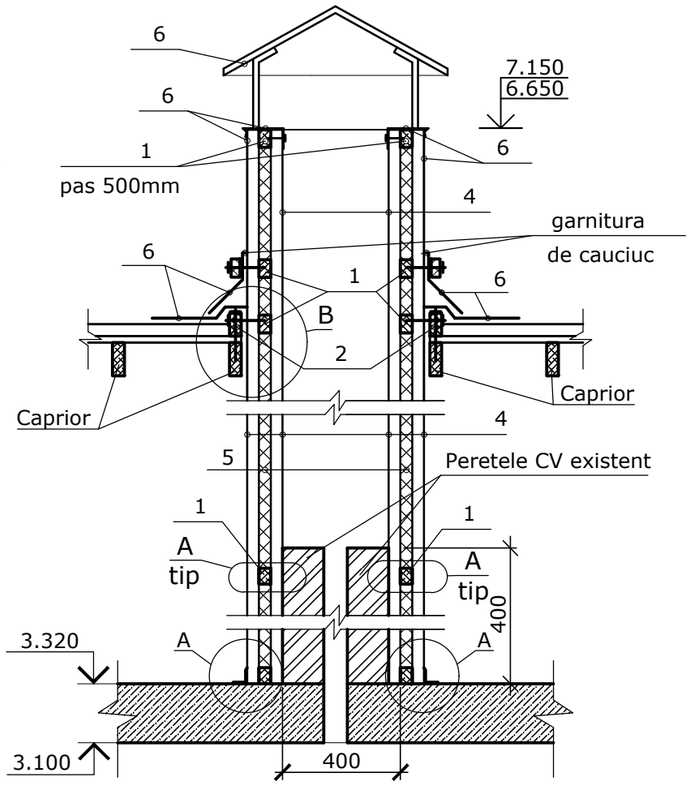


## PM1 - Piesă metalică de fixare

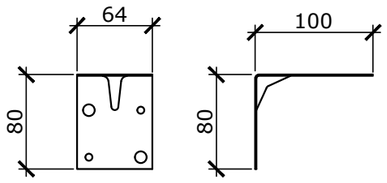


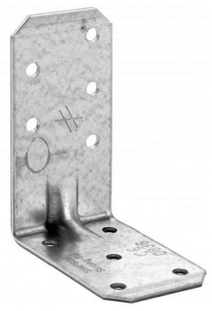

## Borderou elemente jgheaburi si burlane bloc A1

| *Pozitia* | *Denumirea* | *Cantitate buc.* |
|---|---|---|
| *1* | *Jgheab 125mm m.l.* | 89 |
| *2* | *Cirlige din otel pentru jgheab* | 22 |
| *3* | *Elemente de legatura jgheab* | 38 |
| *4* | *Cot jgheab* | 3 |
| *5* | *Elemente de inchidere* | 4 |
| *6* | *Piesa de racordare jgheb-burlan 125/90* | 10 |
| *7* | *Cot burlan 150* | 20 |
| *8* | *Burlan m.l.* | 40 |
| *9* | *Elemente de legatura burlan* | 30 |
| *10* | *Cot de capat* | 20 |

### Specificatia elementelor la canalele de ventilare

| Marca poz. | Marcarea | Denumirea | Nota |
|---|---|---|---|
| 1 | | Grilaj de lemn 50x60(h) mm,m.l. | 196 |
| 2 | | Grinda de lemn 80x60(h) mm,m.l. | 20 |
| 4 | | Tabla zincata δ=0,5mm, m² | 106 |
| 5 | | Termoizolant"ТЕХНОЛАЙТ" δ=50mm | 60 |
| 6 | (de tip) "LIDER" | Tabla vopsita δ=0,5mm, m² | 18 |
| 7 | din reteaua de comert | PM1 - Piesă metalică de fixare, buc. | 8 |

| | | | | | | | | |
|---|---|---|---|---|---|---|---|---|
| Beneficiar: Primăria mun.Cahul | | | | | | 033 / 2020 SAC | | |
| Modif. | sect. | plansa | nr.doc | semnat. | data | Reconstrucţia acoperişului blocului lit.A1 şi termoizolarea pereţilor edificiului Grădiniţei de copii nr.8 "Prichindel" din str.Bogdan Petriceicu Haşdeu nr.16, mun.Cahul | | |
| | | | | | | | Faza | Plansa | Planse |
| | | | | | | | PE | 19 | |
| AŞP | | V.Zagorodnii | | | 07.20. | | | | |
| IŞP | | A.Zagorodnii | | | 07.20. | Schema si borderou elemente jghea-buri si burlane. Canal de ventilare CV. Specificare canale de ventilare bloc A1. | SC"Arca-Clasic"SRL Licenţa A MMII nr.023464 din 19.01.2007 | | |
| Elaborat | | I.Nazarin | | | 07.20. | | | | |

## Plan centura cota 3.320, amplasare stilpi suport din beton. Fm1.
## (Bloc A)

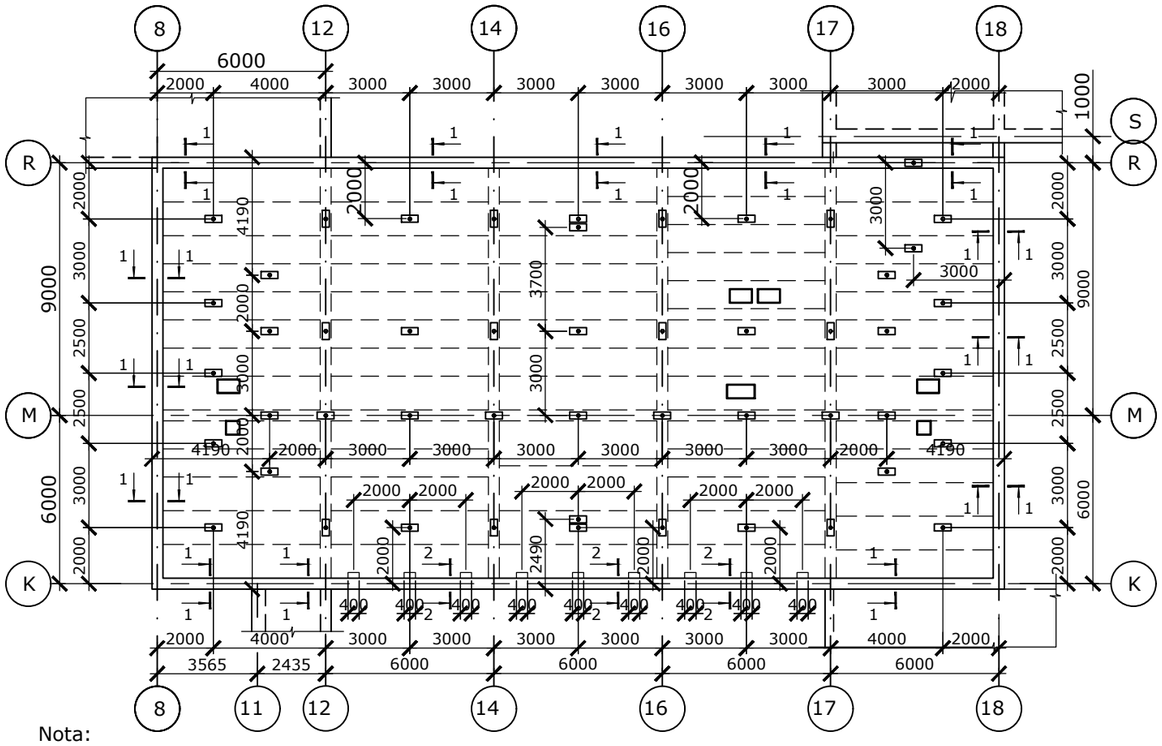


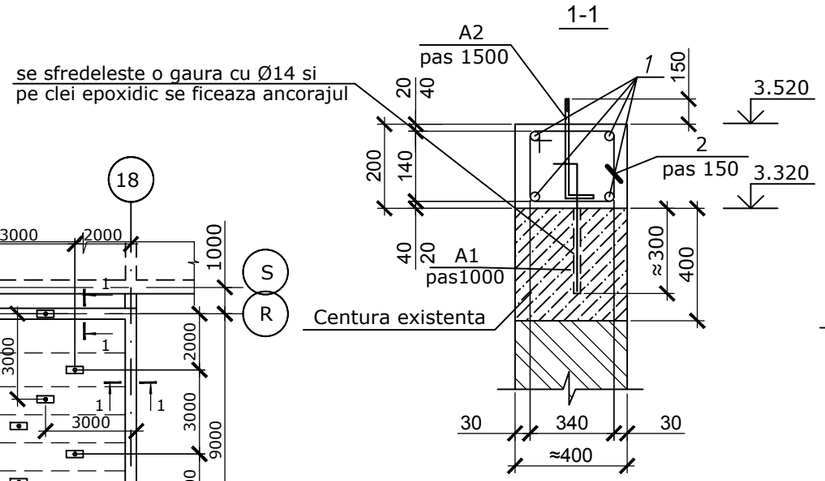


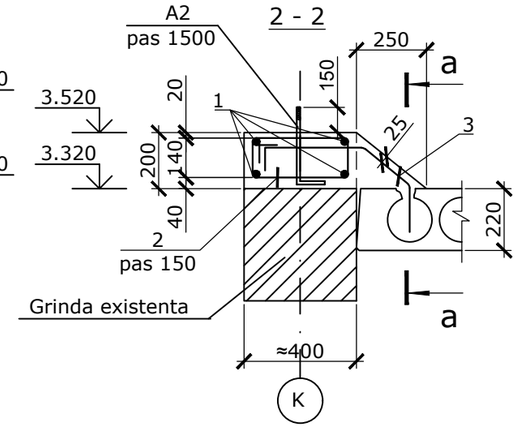


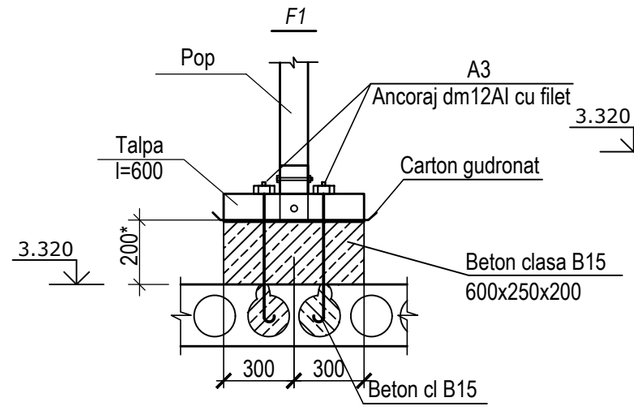


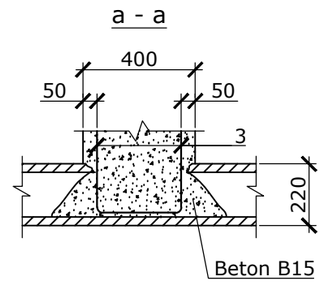


Nota:

- Parapetul existent se va demonta.
- Pe perimetrul cladirii se va executa o centura armata conform desenelor tehnice.

## Specificare centura monolita

| Pozitia | Notare | Denumirea | buc | Masa кg | Nota |
|---|---|---|---|---|---|
| | Centura monolita Cm1 | | | | |
| 1 | GOST 5781-82* | Ø12AIII ГОСТ 5781-82*, m.l. | 380 | 337.5 | |
| 2 | GOST 5781-82* | Ø6AI ГОСТ 5781-82*, l=1120 | 474 | 138.9 | |
| 3 | GOST 5781-82* | Ø12AIII ГОСТ 5781-82*, l=2000 | 9 | 16.0 | |
| | | Beton clasa B15 | | | 10.6 m³ |
| A1 | GOST 5781-82* | Ancoraj Ø12AI, l=600 | 94 | 50.1 | |
| A2 | GOST 5781-82* | Ancoraj Ø 12AIII, l=350 | 64 | 18.8 | |
| | Fundatia F1 | | 23 | | |
| A3 | | Ø12AI ГОСТ 5781-82*, l=580 | 2 | 1.03 | 23.7kg |
| | | Beton clasa B15 | | | 0.7 m³ |

## Borderoul elementelor

| | |
|---|---|
| 2 | 420, 220, 140, 340 |

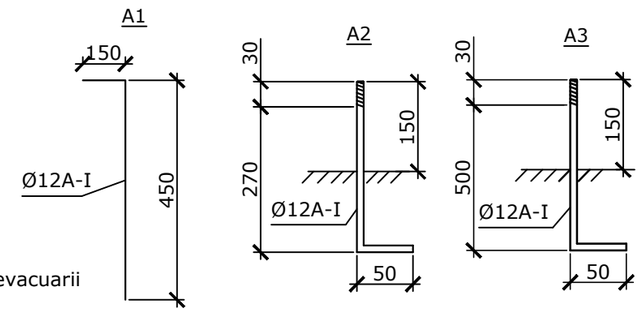


Nota:

- F1 (suport din beton p/u piloni de lemn)

* Inaltimea popilor se va concretiza la momentul evacuarii termoizolatului existent de acoperis

| | | | | | | | | |
|---|---|---|---|---|---|---|---|---|
| Beneficiar: Primăria mun.Cahul | | | | | | 033 / 2020 SAC | | |
| Modif. | sect. | plansa | nr.doc | semnat. | data | Reconstrucţia acoperişului blocului lit.A1 şi termoizolarea pereţilor edificiului Grădiniţei de copii nr.8 "Prichindel" din str.Bogdan Petriceicu Haşdeu nr.16, mun.Cahul | | |
| | | | | | | | Faza | Plansa | Planse |
| | | | | | | | PE | 20 | |
| AŞP | | V.Zagorodnii | | | 07.20. | | | | |
| IŞP | | A.Zagorodnii | | | 07.20. | Plan centura cota 3.320, amplasare stilpi suport din beton Bloc A1. Fm1. Specificare. | SC"Arca-Clasic"SRL Licenţa A MMII nr.023464 din 19.01.2007 | | |
| Elaborat | | I.Nazarin | | | 07.20. | | | | |

## Plan sarpanta bloc A

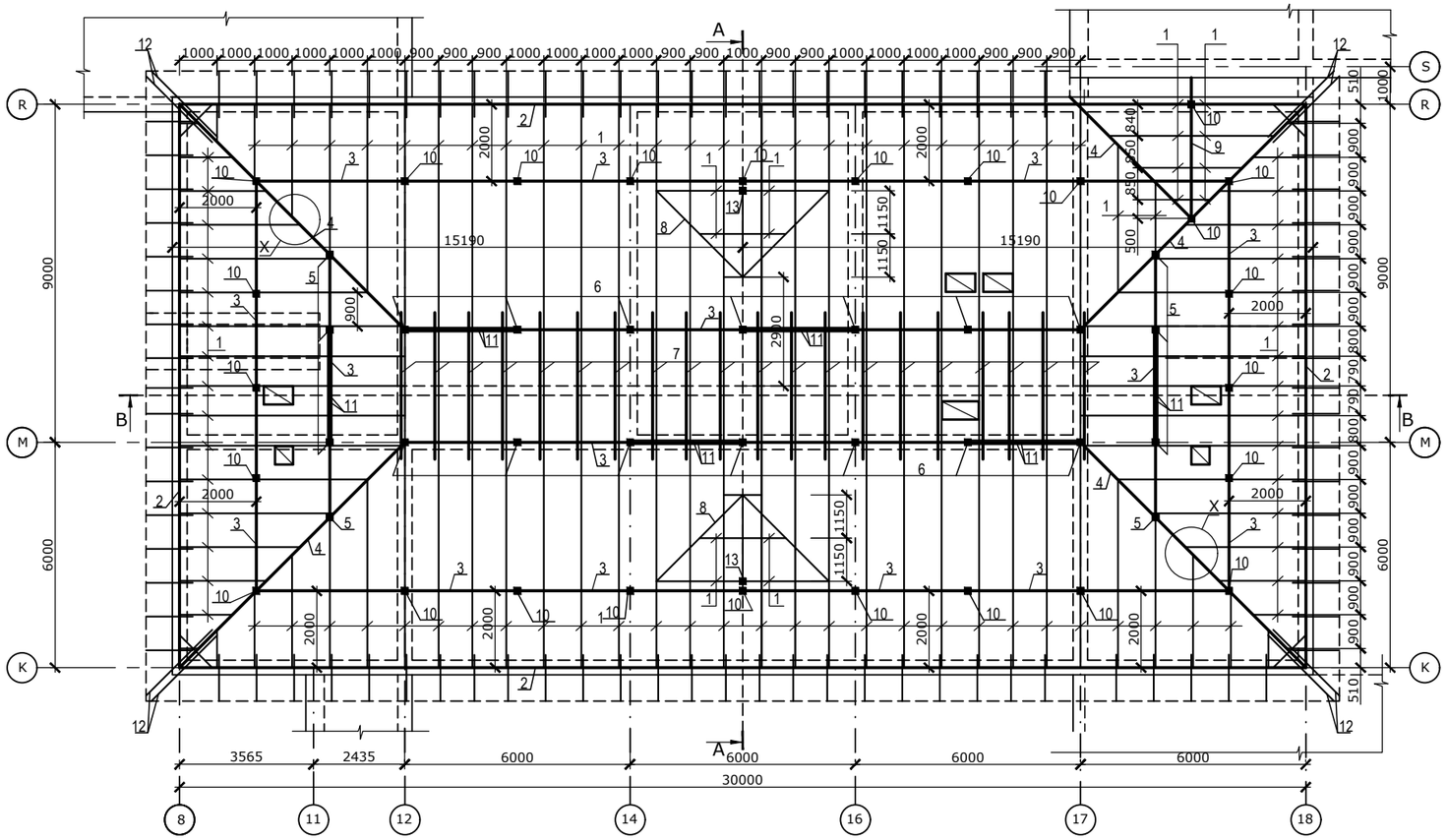


1.Sarpanta acoperisului se executa din rasinoase cu umeditate nu mai mare de 20%.

2.Calitatea lemnului sa corespunda categoriei II ca element portant si sa satisfaca cerintelor NCM F.05.01-2007 "Proiectarea constructiilor din lemn"

3. Elementele din lemn ce contacteaza cu zidaria sau betonul,de izolat cu carton cudronat.

5. Protectia elementelor din lemn de inflamabilitate se executa prin imbibarea in profunzime cu lac ignifug ЛПД-83, se aplicat prin scufundarea lemnului in solutie.

6. Impotriva putrezirii elementele din lemn se vor prelucra cu preparatul "Borocarbonat"

## Specificarea lemnului la acoperis

| Poz. pe plan | Denumirea elementului | Demensiuni, mm | | Bucati | V,m |
|---|---|---|---|---|---|
| | | Sectiune | Lungime | | |
| 1 | Caprior m.l. | h160x60 | 580 | | 5.57 |
| 2 | Cosoroaba m.l. | 120xh120 | 90 | | 1.30 |
| 3 | Grinda m.l. | h180x120 | 158 | | 3.41 |
| 4 | Caprior diagonal m.l. | h180x120 | 43.3 | | 0.94 |
| 5 | Pop m.l. | 120x120 | 9.6 | | 0.14 |
| 6 | Pop m.l. | 120x120 | 27.3 | | 0.39 |
| 7 | Traversa | h180x60 | 5400 | 20 | 1.17 |
| 8 | Caprior diagonal m.l. | h150x50 | 13.8 | | 0.11 |
| 9 | Coama m.l. | 120xh150 | 8.35 | | 0.15 |
| 10 | Pop m.l. | 120x120 | 18.0 | | 0.26 |
| 11 | Contravintuire m.l. | 60xh180 | 43.2 | | 0.47 |
| 12 | Calus dublu | h100x50 | 2200 | 8 | 0.09 |
| 13 | Pop m.l. | 120x120 | 3.2 | | 0.05 |
| 14 | Proptea m.l. | 180x60 | 96.0 | | 1.04 |
| | Calus | h100x50 | 1200 | 94 | 0.57 |
| | Talpa | 120x120 | 600 | 12 | 0.10 |
| | Eclisa | 250x50 | 600 | 56 | 0.42 |
| | Legatura rigida | 100x150h | 1200 | 4 | 0.07 |
| | Total: | | | | 16.25 m3 |
| | Suprafata acoperisului: | | | | 590 m2 |

| | | | | | |
|---|---|---|---|---|---|
| Beneficiar: Primăria mun.Cahul | | | | | 033 / 2020 SAC |
| Modif. | sect. | plansa | nr.doc | semnat. | data |
| | | | | | Reconstrucţia acoperişului blocului lit.A1 şi termoizolarea pereţilor edificiului Grădiniţei de copii nr.8 "Prichindel" din str.Bogdan Petriceicu Haşdeu nr.16, mun.Cahul |
| | | | | | Faza: PE; Planşa: 21; Planşe: |
| ASP | V.Zagorodnii | | 07.20 | | |
| ISP | A.Zagorodnii | | 07.20 | | Plan acoperis bloc A (reconstructie). Nod A, B. |
| Elaborat | I.Nazarin | | 07.20 | | SC"Arca-Clasic"SRL Licenţa A MMII nr.023464 din 19.01.2007 |

## Sectiunea A-A

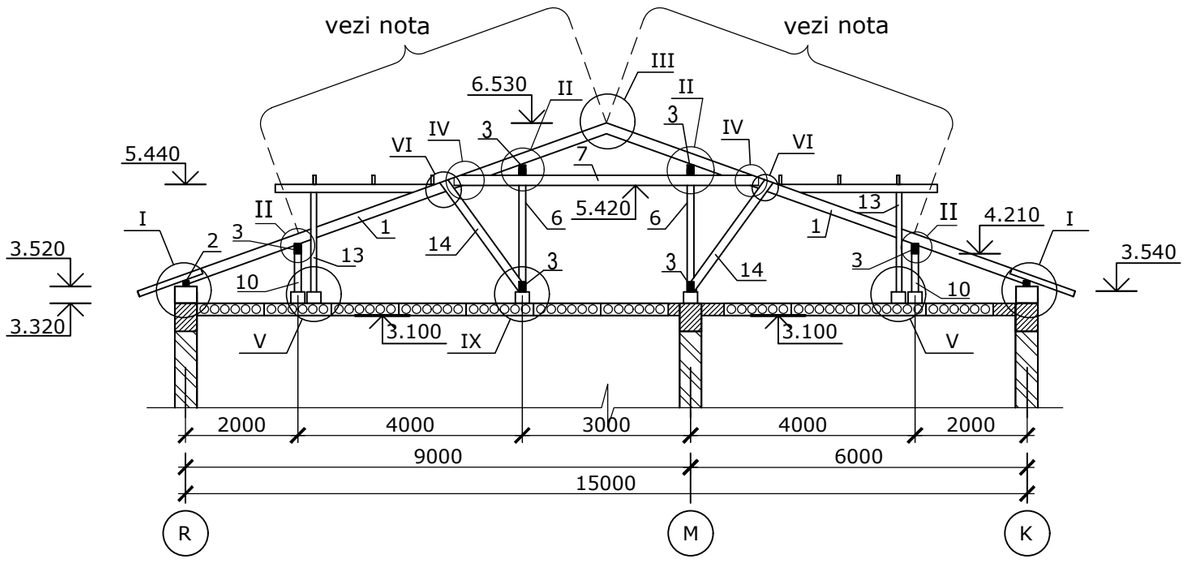


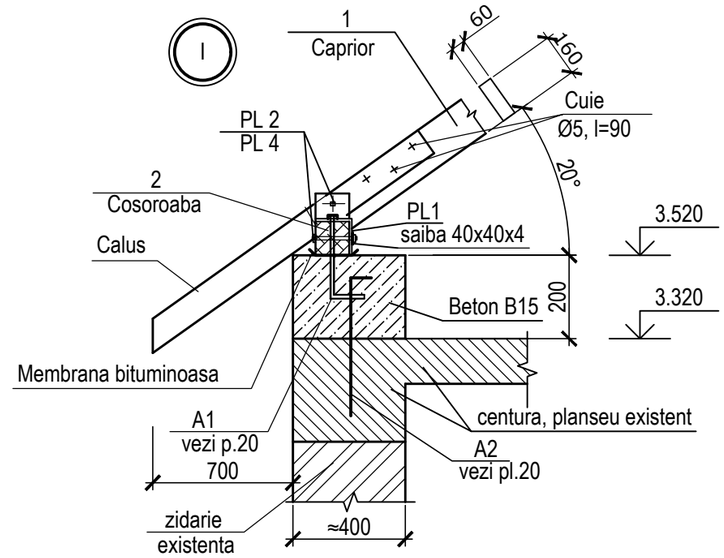


## Sectiunea B-B

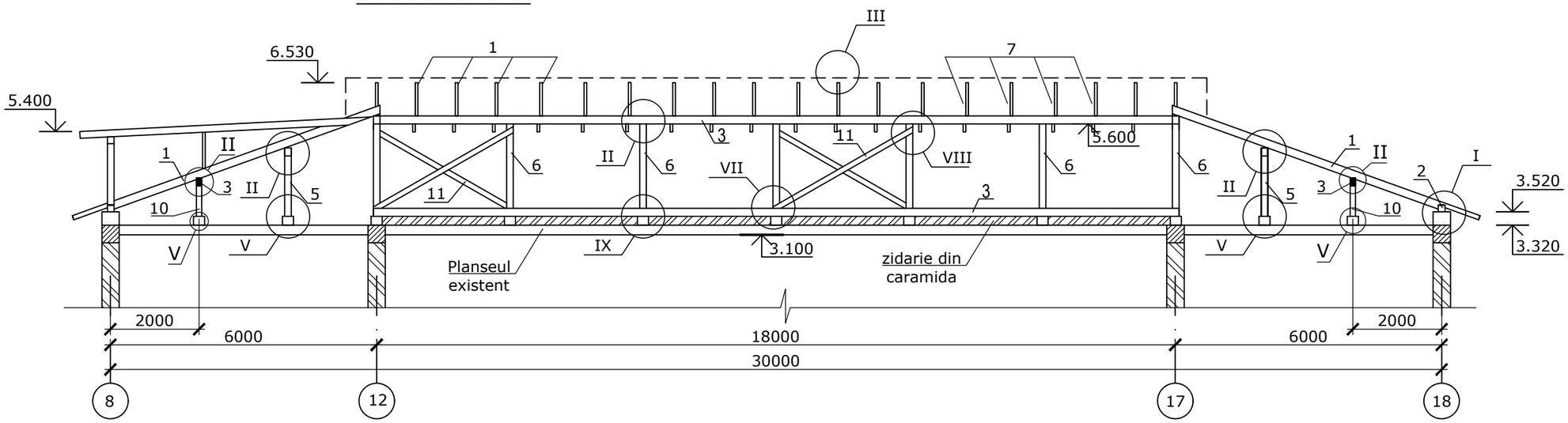


P 1

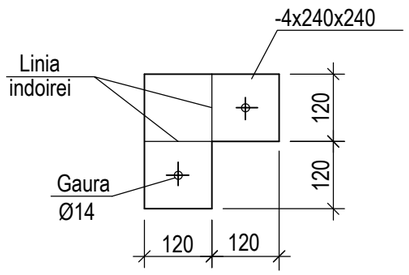


PL 6

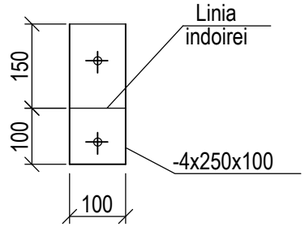


* Inaltimea popilor se va concretiza la momentul evacuarii termoizolatului existent de acoperis

**Capriorului va fi executat de-a intregul fara imbinari

| | | | | | | | | |
|---|---|---|---|---|---|---|---|---|
| Beneficiar: Primăria mun.Cahul | | | | | | 033 / 2020 SAC | | |
| Modif. | sect. | plansa | nr.doc | semnat. | data | Reconstrucţia acoperişului blocului lit.A1 şi termoizolarea pereţilor edificiului Grădiniţei de copii nr.8 "Prichindel" din str.Bogdan Petriceicu Haşdeu nr.16, mun.Cahul | | |
| | | | | | | | Faza | Plansa | Planse |
| | | | | | | | PE | 22 | |
| AŞP | | V.Zagorodnii | | | 07.20. | | | | |
| IŞP | | A.Zagorodnii | | | 07.20. | Sectiunea A-A, B-B. Nod I. | SC"Arca-Clasic"SRL | | |
| Elaborat | | I.Nazarin | | | 07.20. | | Licenţa A MMII nr.023464 din 19.01.2007 | | |

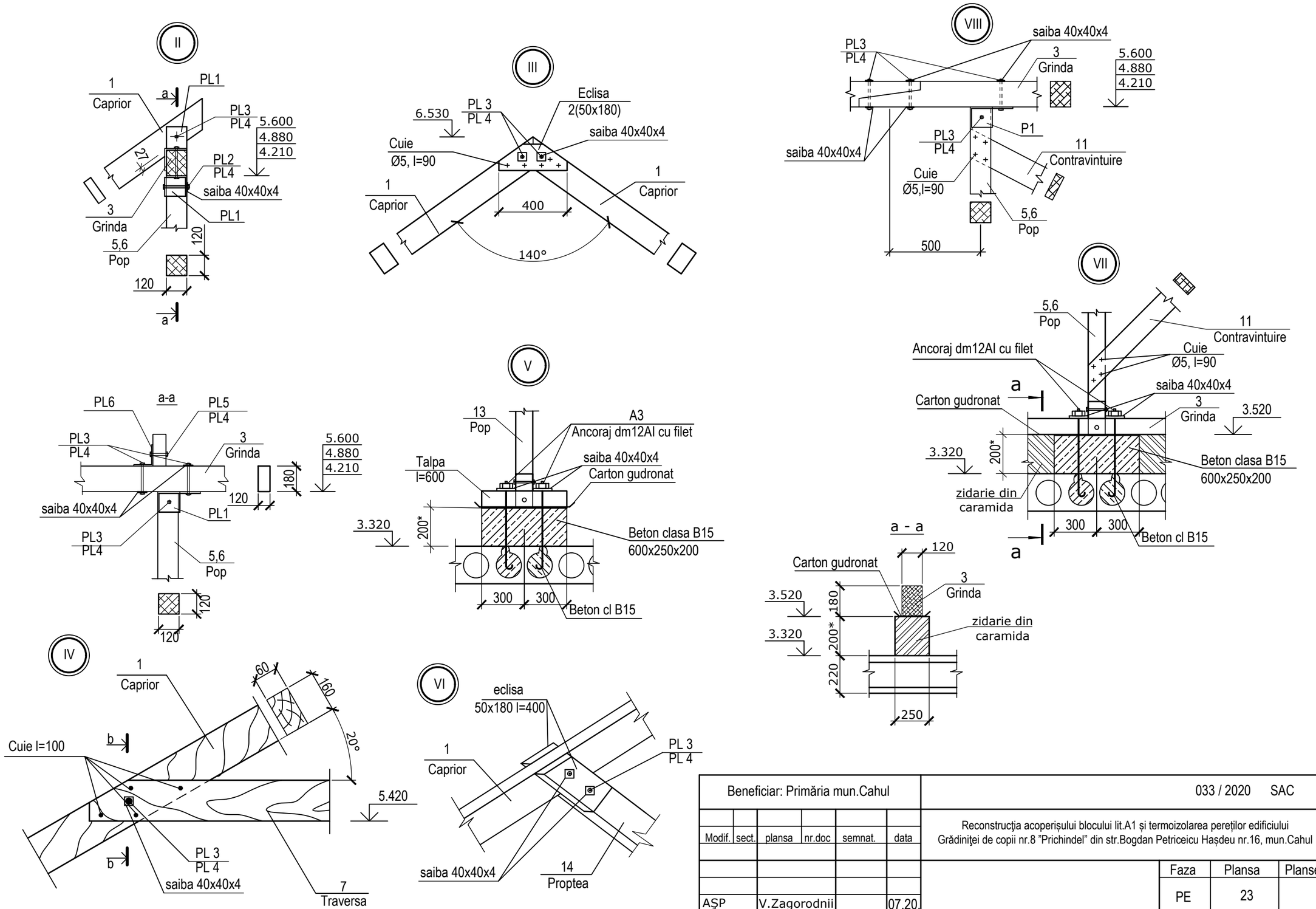


| | | | | | | | | |
|---|---|---|---|---|---|---|---|---|
| Beneficiar: Primăria mun.Cahul | | | | | | 033 / 2020 SAC | | |
| Modif. | sect. | plansa | nr.doc | semnat. | data | Reconstrucţia acoperişului blocului lit.A1 şi termoizolarea pereţilor edificiului Grădiniţei de copii nr.8 "Prichindel" din str.Bogdan Petriceicu Haşdeu nr.16, mun.Cahul | | |
| | | | | | | | Faza | Plansa | Planse |
| | | | | | | | PE | 23 | |
| AŞP | | V.Zagorodnii | | | 07.20. | | | | |
| IŞP | | A.Zagorodnii | | | 07.20. | Nod II, III, IV, V, VI, VII,VIII. Sectiunea a-a. | SC"Arca-Clasic"SRL Licenţa A MMII nr.023464 din 19.01.2007 | | |
| Elaborat | | I.Nazarin | | | 07.20. | | | | |

Detaliu imbinarii capriorilor

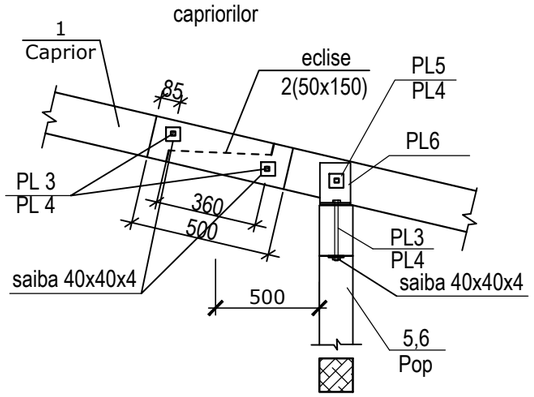


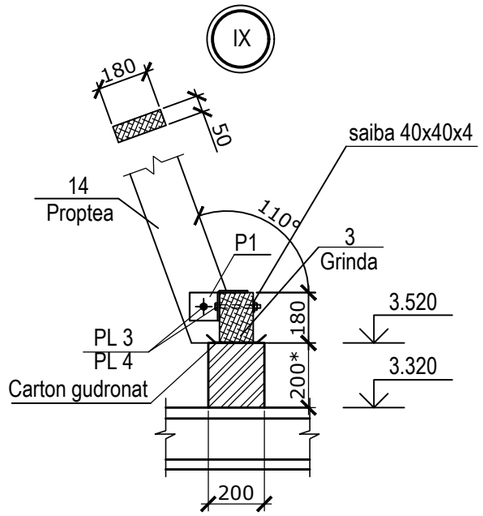


Detaliu imbinarii capriorilor diagonali si calusi dubli

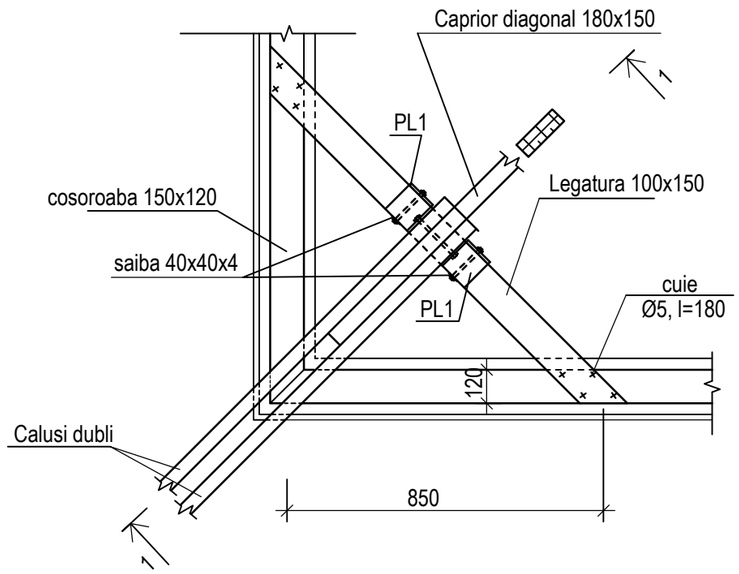


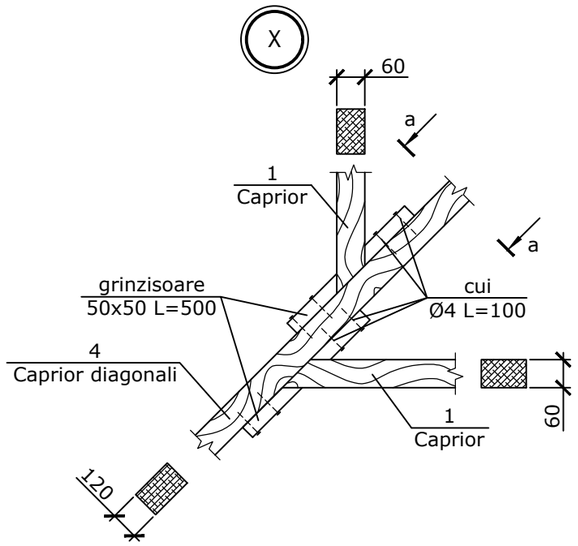


a - a

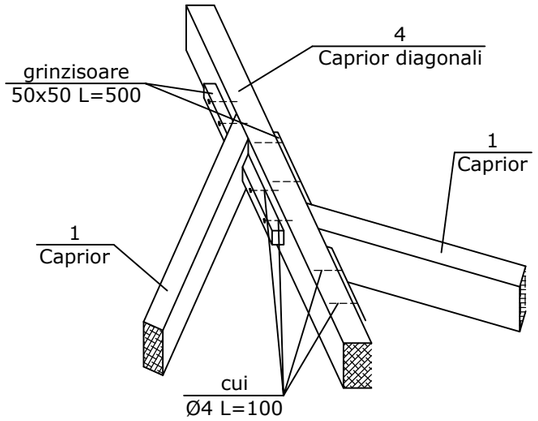


1-1

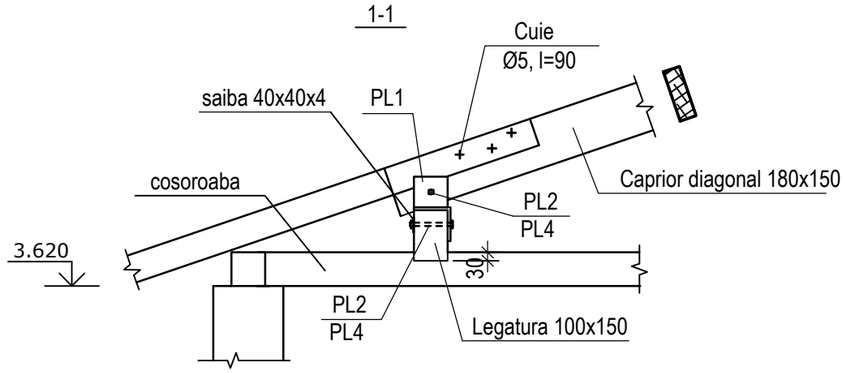


Specificatia elementelor metalice a sarpantei

| Marca | N desen STAS | Denumirea | Masa | Obiectii (m³) |
|---|---|---|---|---|
| | | Piese de legatura | | |
| PL 1 | plansa 5 | -4x240x240, ГОСТ103-76 | 1.35 | |
| PL 2 | ГОСТ 7798-70* | Bulon Ø12, l=150 | 0.133 | |
| PL 3 | | " l=200 | 0.178 | |
| PL 4 | ГОСТ 5915-70* | Piulita M12 | 0.015 | |
| PL 5 | ГОСТ 7798-70* | Bulon Ø12, l=100 | 0.133 | |

| | | | | | | | | |
|---|---|---|---|---|---|---|---|---|
| Beneficiar: Primăria mun.Cahul | | | | | | 033 / 2020 SAC | | |
| Modif. | sect. | plansa | nr.doc | semnat. | data | Reconstrucţia acoperişului blocului lit.A1 şi termoizolarea pereţilor edificiului Grădiniţei de copii nr.8 "Prichindel" din str.Bogdan Petriceicu Haşdeu nr.16, mun.Cahul | | |
| | | | | | | | Faza | Plansa | Planse |
| | | | | | | | PE | 24 | |
| AŞP | | V.Zagorodnii | | | 07.20. | | | | |
| IŞP | | A.Zagorodnii | | | 07.20. | Nodurile IX; X. Detalii imbinari capriori. Specificatie elemente metal. | SC"Arca-Clasic"SRL Licenţa A MMII nr.023464 din 19.01.2007 | | |
| Elaborat | | I.Nazarin | | | 07.20. | | | | |

# Pan acoperis (bloc A2)

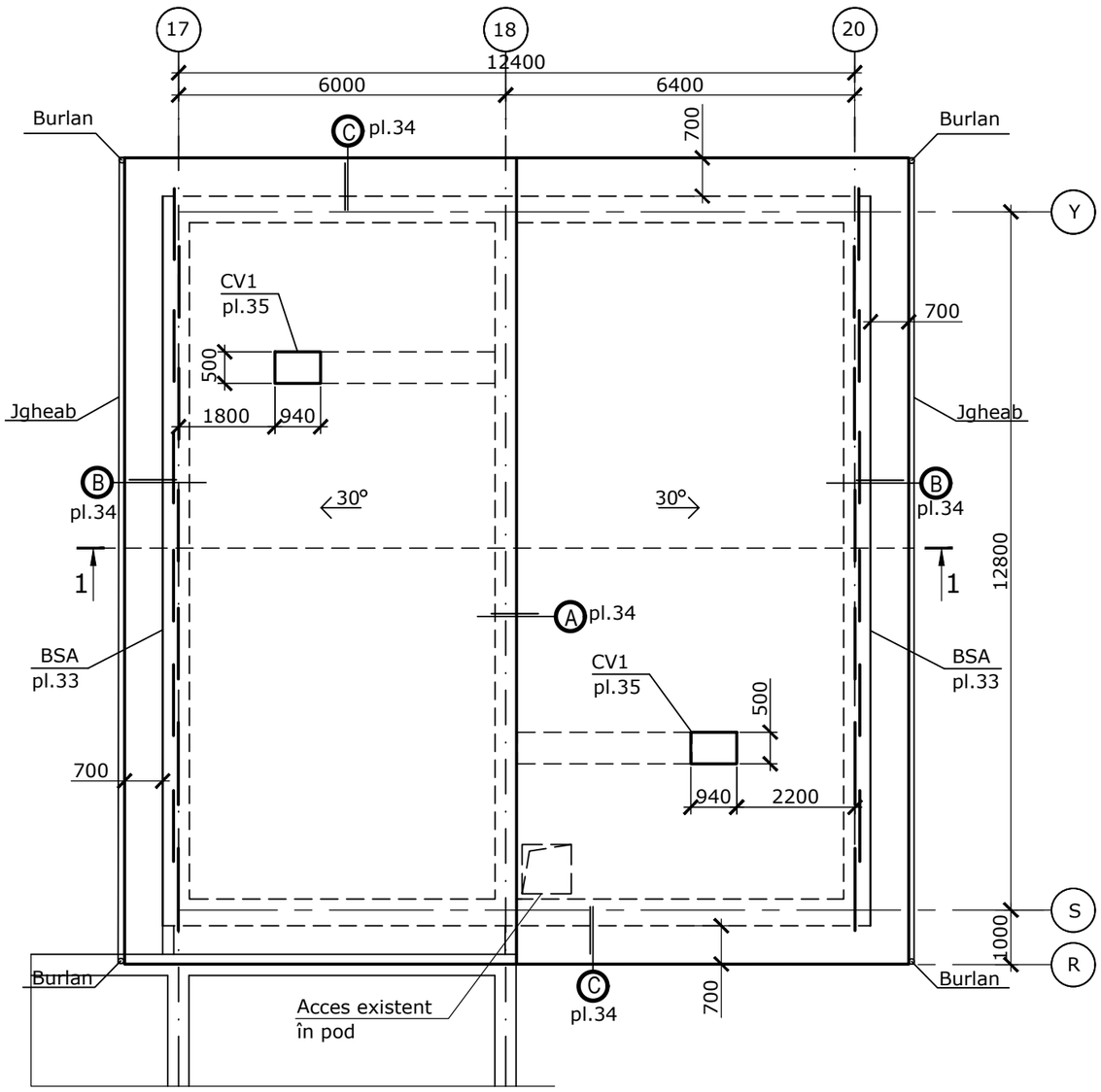


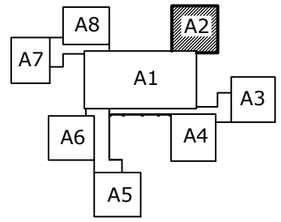


NOTA 1

1. La Blocul A2 este prevazuta demontarea invelitorii din foi ondulare de ardezie, asterelei, schimbarea jgheaburilor si burlanelor,
2. Demontarea zidariei canalelor de ventilare si confectionarea canalelor noi conform desenelor tehnice pl.35.
3. Invelitoarea va fi executata din tigla metalica conform nodurilor de executie pl.34.
4. Accesul în pod este posibil prin lucarna existentă printr-o scară mobilă.
5. Elementele asterialei se fixeaza cu cuie d=30mm, l=80mm. Captusirea stresinii si frontoanelor cu tabla profilata sau saiding metalic
6. Toate elementele din lemn vor fi prelucrate cu antiseptic impotriva putrezirei si protejate impotriva incendierii conform GOST 16363-76.
7. Toate elementele metalice de fixare, dupa montare , vor fi vopsite cu emal XB-179 (TY 6-10-733-75), vopsea BT-177 (ГОСТ 6-10-426-79).

1. Secţiunea 1-1 vezi pl.26.
2. BSA1 - bariera de securitate acoperis, specificare elemente vezi pl.33.
3. Nod A, B, C vezi pl.34.
4. Canal de ventilare CV. Specificare canale de ventilare vezi pl.35.
5. Schema si borderou elemente jgheaburi si burlane vezi pl.36.

| | | | | | | | | | |
|---|---|---|---|---|---|---|---|---|---|
| Beneficiar: Primăria mun.Cahul | | | | | | 033 / 2020 SAC | | | |
| Modif. | sect. | plansa | nr.doc | semnat. | data | Reconstrucţia acoperişului blocului lit.A1 şi termoizolarea pereţilor edificiului Grădiniţei de copii nr.8 "Prichindel" din str.Bogdan Petriceicu Haşdeu nr.16, mun.Cahul | | | |
| | | | | | | | Faza | Planşa | Planşe |
| | | | | | | | PE | 25 | |
| AŞP | | V.Zagorodnii | | | 07.20. | | | | |
| IŞP | | A.Zagorodnii | | | 07.20. | Plan acoperis (reconstructie bloc A2). | SC"Arca-Clasic"SRL Licenţa A MMII nr.023464 din 19.01.2007 | | |
| Elaborat | | I.Nazarin | | | 07.20. | | | | |

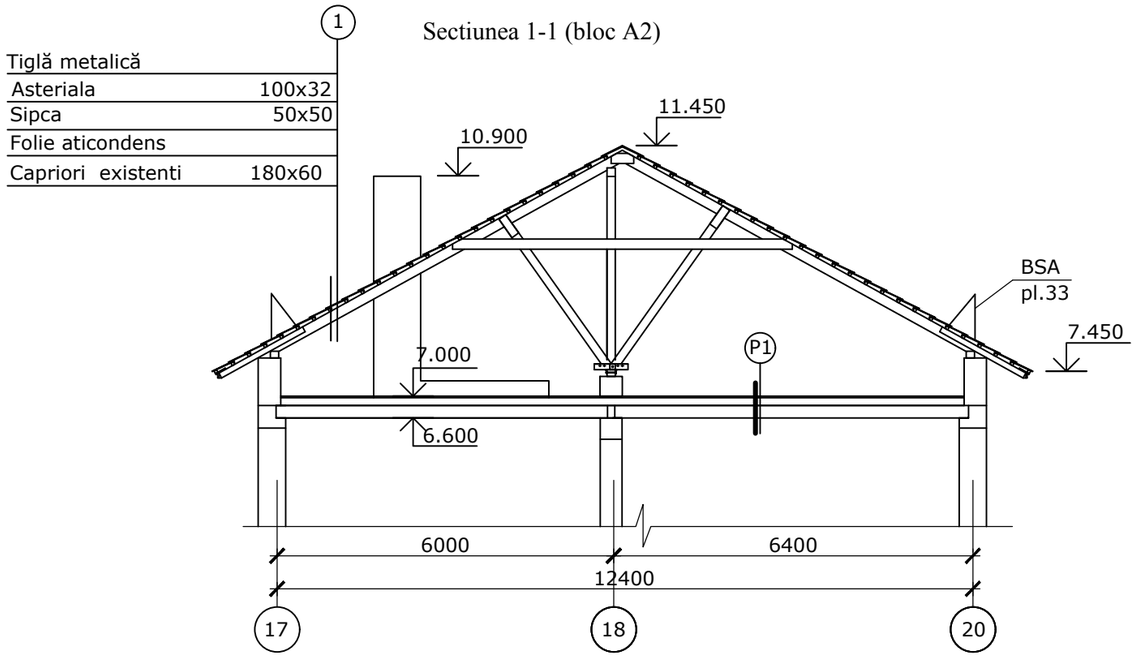


## BORDEROU DEMONTARI (bloc A2)

| NR. | Denumirea elementului | Cantitatea | Nota |
|---|---|---|---|
| | | Bloc A2 | |
| 1 | Invelitoare (tigla) m2 | 246.0 | |
| 2 | Astereala m2 | 246.0 | |
| 3 | Lambriu de lemn (frontoane, streasina),m2 | 85.3 | |
| 4 | Jgheaburi m.l. | 29.6 | |
| 5 | Burlane m.l. | 31.0 | |
| 6 | Zidarie canale de ventilare m3 | 0.74 | |

## BORDEROU MATERIALE ACOPERIŞ (bloc A2)

| Poziţia | DENUMIREA ELEMENTULUI | Cantitatea | NOTĂ |
|---|---|---|---|
| | | Bloc A2 | |
| 1. | Tigla metalica | 246 m² | |
| 2. | Astereala 32x100mm | 2.7m³ | |
| 3. | Scindura 44x100 | 0.26 m³ | |
| 4. | Saiding metalic | 85.3 m2 | |
| 5. | Sipca 50x50mm | 0.55 m³ | |
| 6. | Burlan 87mm l=m.l. | 31.0 | |
| 7. | Jgheab 125mm l=m.l. | 29.6 | |
| 8. | Parazapezi | 27.2m.l. | |
| 9. | Folie aticondens | 246 m² | |

NOTA 2: Peste stratul de cheramzit existent, nivelat, de instalat un strat de placi semirigide din vata minerala Y=125 kg/m3, grosimea 100, acoperite cu o șapă nouă de mortar 30mm.

## BORDEROU IZOLARE TERMICĂ POD

| Simbol pe sectiune | Elementele şi grosimile lor | Compoziţia (denumirea , grosimea , etc. ) мм. | Suprafaţa m2 |
|---|---|---|---|
| | | | Bloc A2 |
| P1 | 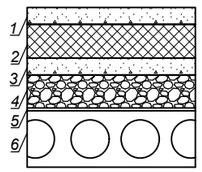 | *1.Sapă din beton uşor M50 ( Y =1300-1400kg/m3) - 30mm.*<br>*2.Placi semirigide din vata minerala -100mm Y=125 kg/m3*<br>*3.Strat de cheramzit ~ 120-170mm (existent).*<br>*4.Bariera de vapori (existenta).*<br>*5.Panou prefabricat din beton - 220mm* | *149.0* |

| | | | | | |
|---|---|---|---|---|---|
| Beneficiar: Primăria mun.Cahul | | | | | 033 / 2020 SAC |
| Modif. | sect. | plansa | nr.doc | semnat. | data |
| AŞP | | V.Zagorodnii | | | 07.20. |
| IŞP | | A.Zagorodnii | | | 07.20. |
| Elaborat | | I.Nazarin | | | 07.20. |

Reconstrucţia acoperişului blocului lit.A1 şi termoizolarea pereţilor edificiului Grădiniţei de copii nr.8 "Prichindel" din str.Bogdan Petriceicu Haşdeu nr.16, mun.Cahul

| Faza | Planşa | Planşe |
|---|---|---|
| PE | 26 | |

Sectiunea 1-1 bloc A2. Borderou demontari. Borderou izolare pod. Borderou materiale.

SC"Arca-Clasic"SRL
Licenţa A MMII nr.023464 din 19.01.2007

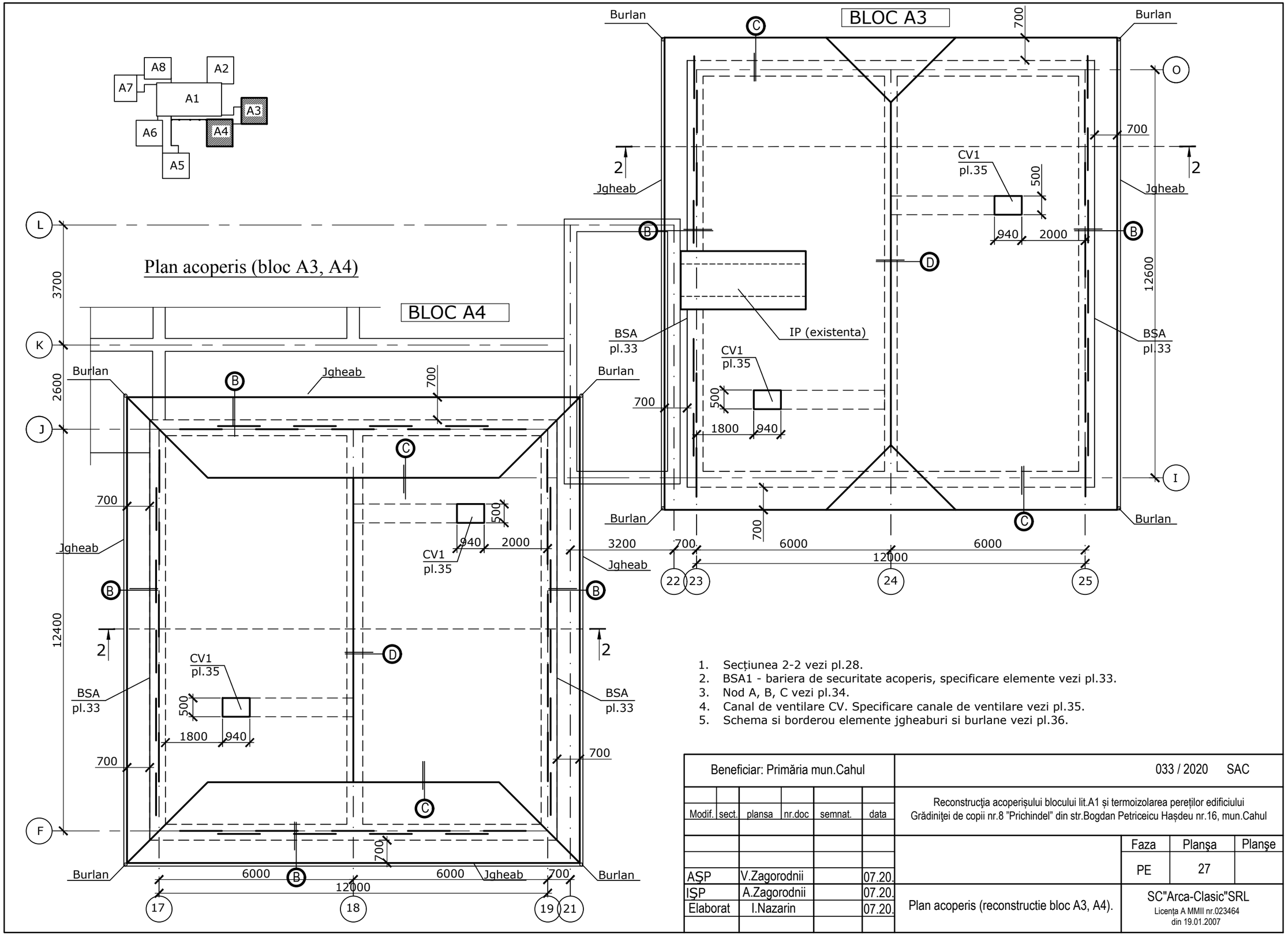


1. Secţiunea 2-2 vezi pl.28.
2. BSA1 - bariera de securitate acoperis, specificare elemente vezi pl.33.
3. Nod A, B, C vezi pl.34.
4. Canal de ventilare CV. Specificare canale de ventilare vezi pl.35.
5. Schema si borderou elemente jgheaburi si burlane vezi pl.36.

| | | | | | | | | |
|---|---|---|---|---|---|---|---|---|
| Beneficiar: Primăria mun.Cahul | | | | | | 033 / 2020 SAC | | |
| Modif. | sect. | plansa | nr.doc | semnat. | data | Reconstrucţia acoperişului blocului lit.A1 şi termoizolarea pereţilor edificiului Grădiniţei de copii nr.8 "Prichindel" din str.Bogdan Petriceicu Haşdeu nr.16, mun.Cahul | | |
| | | | | | | | Faza | Planşa | Planşe |
| | | | | | | | PE | 27 | |
| AŞP | | V.Zagorodnii | | | 07.20. | | | | |
| IŞP | | A.Zagorodnii | | | 07.20. | Plan acoperis (reconstructie bloc A3, A4). | SC"Arca-Clasic"SRL Licenţa A MMII nr.023464 din 19.01.2007 | | |
| Elaborat | | I.Nazarin | | | 07.20. | | | | |

Sectiunea 2-2 (bloc A3, A4)

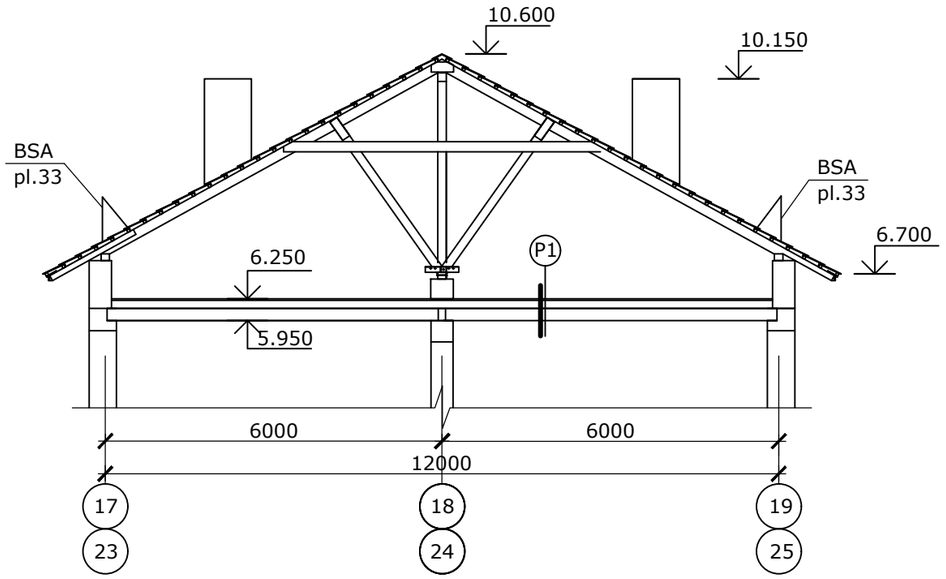


## BORDEROU DEMONTARI (bloc A3, A4)

| NR. | Denumirea elementului | Cantitatea | | Nota |
|---|---|---|---|---|
| | | Bloc A3 | Bloc A4 | |
| 1 | Invelitoare (tigla) m2 | 236,0 | 244,0 | |
| 2 | Astereala m2 | 236,0 | 244,0 | |
| 3 | Lambriu de lemn (frontoane, streasina),m2 | 77.0 | 70.0 | |
| 4 | Jgheaburi m.l. | 29.2 | 56.7 | |
| 5 | Burlane m.l. | 31.0 | 31.4 | |
| 6 | Zidarie canale de ventilare m3 | 0.74 | 0.74 | |

NOTA 1

1. La blocul A3, A4 este prevazuta demontarea invelitorii din tigla, asterelei, schimbarea jgheaburilor si burlanelor, demontarea zidariei canalelor de ventilare si confectionarea canalelor noi conform desenelor tehnice pl..
2. Invelitoarea va fi executata din tigla metalica conform nodurilor de executie pl.34.
3. Accesul in podul blocului A3 prin intrarea existenta în pod de pe acoperisul galereei. În podul blocului A4 prin ușa din fronton vezi pl.38 U5 printr-o scară mobila de pe acoperișul plat al galereei.
4. Elementele asterialei se fixeaza cu cuie d=30mm, l=80mm. Captusirea corniselor (scindura) cu cuie d=1.4mm, l=30mm.
5. Toate elementele din lemn vor fi prelucrate cu antiseptic impotriva putrezirei si protejate impotriva incendierii conform GOST 16363-76.
6. Toate elementele metalice de fixare, dupa montare , vor fi vopsite cu emal XB-179 (TY 6-10-733-75), vopsea BT-177 (ГОСТ 6-10-426-79).

NOTA 2: Peste stratul de cheramzit existent, nivelat, de instalat un strat de placi semirigide din vata minerala Y=125 kg/m3, grosimea 100, acoperite cu o șapă nouă de mortar 30mm.

## BORDEROU MATERIALE ACOPERIŞ (bloc A3, A4)

| Poziţia | DENUMIREA ELEMENTULUI | Cantitatea | | NOTĂ |
|---|---|---|---|---|
| | | Bloc A3 | Bloc A4 | |
| 1. | Tigla metalica | 236.0m² | 244.0 m² | |
| 2. | Astereala 32x100mm | 2.53m³ | 2.8m³ | |
| 3. | Scindura 44x100 | 0.26 m³ | 0.5 m³ | |
| 4. | Saiding metalic | 77.0m² | 68.0m² | |
| 5. | Sipca 50x50mm | 0.58 m³ | 0.72 m³ | |
| 6. | Burlan 87mm l=m.l. | 31.0 | 31.4 | |
| 7. | Jgheab 125mm l=m.l. | 29.2 | 56.7 | |
| 8. | Parazapezi | 25.2m.l. | 46.8m.l. | |
| 9. | Folie aticondens | 236.0 m² | 244.0 m² | |

## BORDEROU IZOLARE TERMICĂ POD

| Simbol pe sectiune | Elementele şi grosimile lor | Compoziţia (denumirea , grosimea , etc. ) мм. | Suprafaţa m2 | |
|---|---|---|---|---|
| | | | Bloc A3 | Bloc A4 |
| P1 | 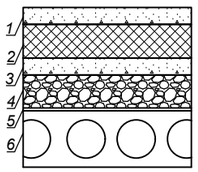 | *1.Sapă din beton uşor M50 ( Y =1300-1400kg/m3) - 30mm.*<br>*2.Placi semirigide din vata minerala -100mm Y=125 kg/m3*<br>*3.Strat de cheramzit ~ 120-170mm (existent).*<br>*4.Bariera de vapori (existenta).*<br>*5.Panou prefabricat din beton - 220mm* | *137.0* | *132.2* |



| Modif. | sect. | plansa | nr.doc | semnat. | data |
|---|---|---|---|---|---|
| AŞP | | V.Zagorodnii | | | 07.20. |
| IŞP | | A.Zagorodnii | | | 07.20. |
| Elaborat | | I.Nazarin | | | 07.20. |

Beneficiar: Primăria mun.Cahul

033 / 2020 SAC

Reconstrucţia acoperişului blocului lit.A1 şi termoizolarea pereţilor edificiului Grădiniţei de copii nr.8 "Prichindel" din str.Bogdan Petriceicu Haşdeu nr.16, mun.Cahul

Sectiunea 2-2 bloc A3, A4. Borderou demontari. Borderou izolare pod. Borderou materiale.

| Faza | Planşa | Planşe |
|---|---|---|
| PE | 28 | |

SC"Arca-Clasic"SRL
Licenţa A MMII nr.023464 din 19.01.2007

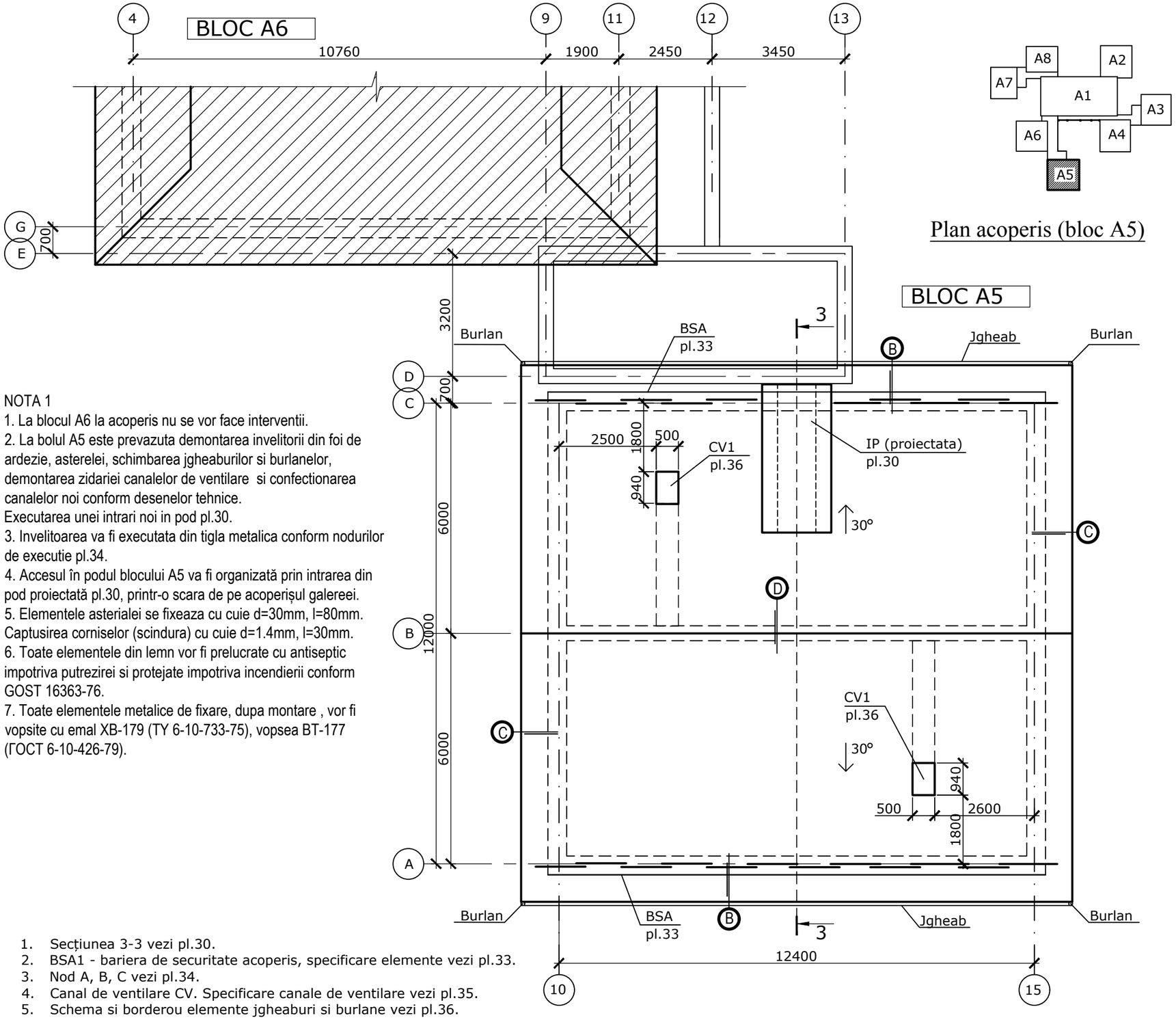


NOTA 1

1. La blocul A6 la acoperis nu se vor face interventii.
2. La bolul A5 este prevazuta demontarea invelitorii din foi de ardezie, asterelei, schimbarea jgheaburilor si burlanelor, demontarea zidariei canalelor de ventilare si confectionarea canalelor noi conform desenelor tehnice.
Executarea unei intrari noi in pod pl.30.
3. Invelitoarea va fi executata din tigla metalica conform nodurilor de executie pl.34.
4. Accesul în podul blocului A5 va fi organizată prin intrarea din pod proiectată pl.30, printr-o scara de pe acoperișul galereei.
5. Elementele asterialei se fixeaza cu cuie d=30mm, l=80mm. Captusirea corniselor (scindura) cu cuie d=1.4mm, l=30mm.
6. Toate elementele din lemn vor fi prelucrate cu antiseptic impotriva putrezirei si protejate impotriva incendierii conform GOST 16363-76.
7. Toate elementele metalice de fixare, dupa montare , vor fi vopsite cu emal XB-179 (TY 6-10-733-75), vopsea BT-177 (ГОСТ 6-10-426-79).

1. Secțiunea 3-3 vezi pl.30.
2. BSA1 - bariera de securitate acoperis, specificare elemente vezi pl.33.
3. Nod A, B, C vezi pl.34.
4. Canal de ventilare CV. Specificare canale de ventilare vezi pl.35.
5. Schema si borderou elemente jgheaburi si burlane vezi pl.36.

033 / 2020 SAC

Reconstrucția acoperișului blocului lit.A1 și termoizolarea pereților edificiului Grădiniței de copii nr.8 "Prichindel" din str.Bogdan Petriceicu Hașdeu nr.16, mun.Cahul

| Faza | Planșa | Planșe |
|---|---|---|
| PE | 29 | |

SC"Arca-Clasic"SRL
Licenta A MMII nr.023464 din 19.01.2007

Plan acoperis (reconstructie bloc A5).

Beneficiar: Primăria mun.Cahul

| Modif. | sect. | plansa | nr.doc | semnat. | data |
|---|---|---|---|---|---|
| ASP | | | V.Zagorodnii | | 07.20. |
| ISP | | | A.Zagorodnii | | 07.20. |
| Elaborat | | | I.Nazarin | | 07.20. |

Sectiunea 3-3 (bloc A5)

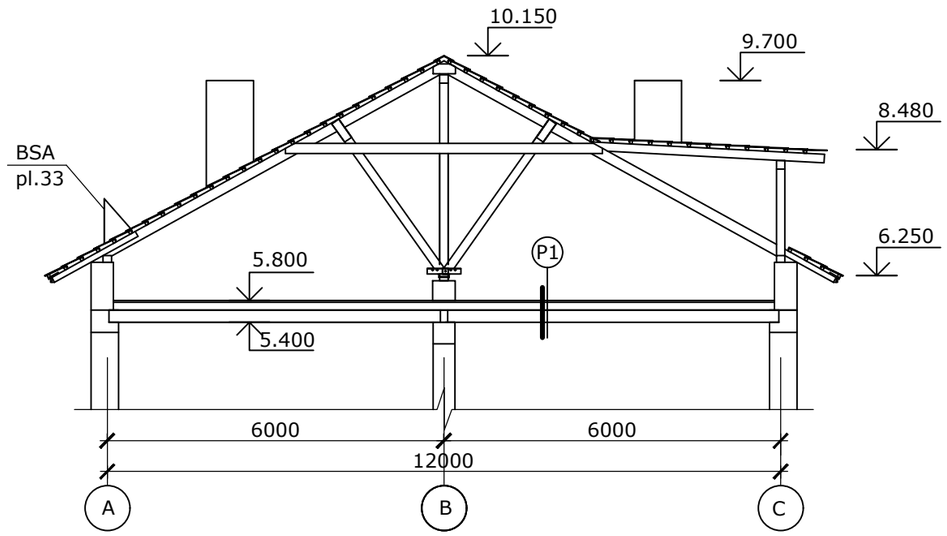


## BORDEROU DEMONTARI (bloc A5)

| NR. | Denumirea elementului | Cantitatea | Nota |
|---|---|---|---|
| | | Bloc A5 | |
| 1 | Invelitoare (tigla) m2 | 236.0 | |
| 2 | Astereala m2 | 236.0 | |
| 3 | Lambriu de lemn (frontoane, streasina),m2 | 82.0 | |
| 4 | Jgheaburi m.l. | 28.8 | |
| 5 | Burlane m.l. | 33.2 | |
| 6 | Zidarie canale de ventilare m3 | 0.74 | |

## Intrarea in pod IP

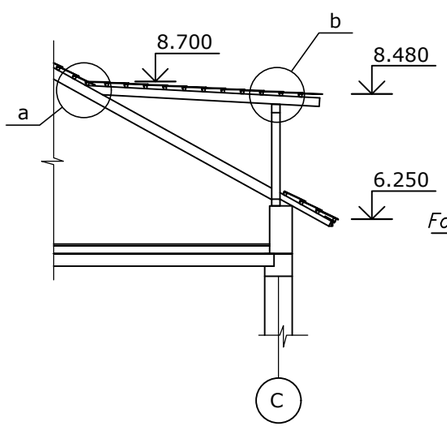


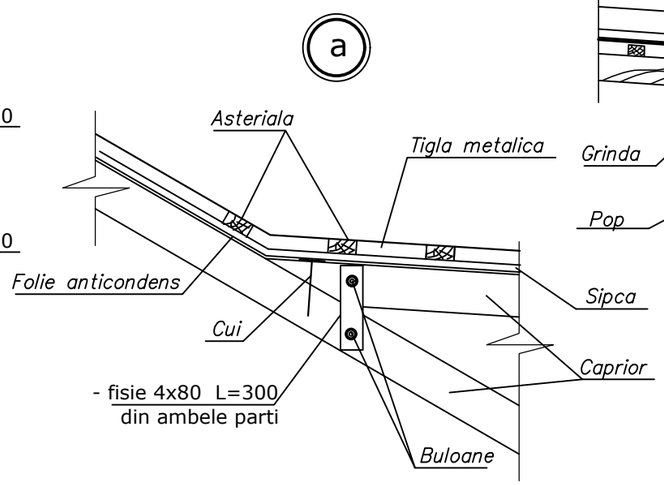


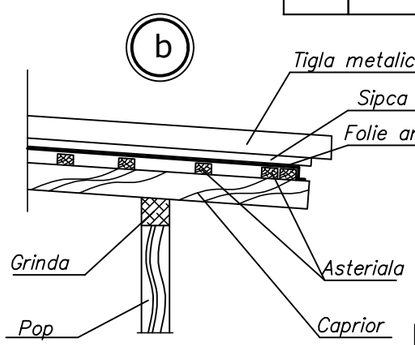


NOTA 2: Peste stratul de cheramzit existent, nivelat, de instalat un strat de placi semirigide din vata minerala Y=125 kg/m3, grosimea 100, acoperite cu o şapă nouă de mortar 30mm.

## BORDEROU MATERIALE ACOPERIŞ (bloc A5)

| Poziţia | DENUMIREA ELEMENTULUI | Cantitatea | NOTĂ |
|---|---|---|---|
| | | Bloc A5 | |
| 1. | Tigla metalica | 236.0 m² | |
| 2. | Astereala 32x100mm | 2.5m³ | |
| 3. | Scindura 44x100 | 0.26 m³ | |
| 4. | Saiding metalic | 82.0m² | |
| 5. | Sipca 50x50mm | 0.53 m³ | |
| 6. | Burlan 87mm l=m.l. | 33.2 | |
| 7. | Jgheab 125mm l=m.l. | 28.8 | |
| 8. | Parazapezi | 26.0m.l. | |
| 9. | Folie aticondens | 236.0 m² | |
| | Cherestea intrarea in cerdac IC | 0.1 m3 | |

## BORDEROU IZOLARE TERMICĂ POD

| Simbol pe sectiune | Elementele şi grosimile lor | Compoziţia (denumirea , grosimea , etc. ) мм. | Suprafaţa m2 |
|---|---|---|---|
| | | | Bloc A5 |
| P1 | 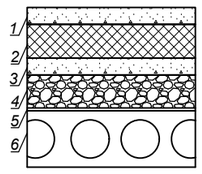 | *1.Sapă din beton uşor M50 ( Y =1300-1400kg/m3) - 30mm.*<br>*2.Placi semirigide din vata minerala -100mm Y=125 kg/m3*<br>*3.Strat de cheramzit ~ 120-170mm (existent).*<br>*4.Bariera de vapori (existenta).*<br>*5.Panou prefabricat din beton - 220mm* | *134.4* |

| Beneficiar: Primăria mun.Cahul | | | | | | 033 / 2020 SAC | | |
|---|---|---|---|---|---|---|---|---|
| Modif. | sect. | plansa | nr.doc | semnat. | data | Reconstrucţia acoperişului blocului lit.A1 şi termoizolarea pereţilor edificiului Grădiniţei de copii nr.8 "Prichindel" din str.Bogdan Petriceicu Haşdeu nr.16, mun.Cahul | | |
| | | | | | | | Faza | Planşa | Planşe |
| | | | | | | | PE | 30 | |
| AŞP | | V.Zagorodnii | | | 07.20. | Sectiunea 2-2 bloc A5. Borderou demontari. Borderou izolare pod. Borderou materiale. Detalii IP. | SC"Arca-Clasic"SRL Licenţa A MMII nr.023464 din 19.01.2007 | | |
| IŞP | | A.Zagorodnii | | | 07.20. | | | | |
| Elaborat | | I.Nazarin | | | 07.20. | | | | |

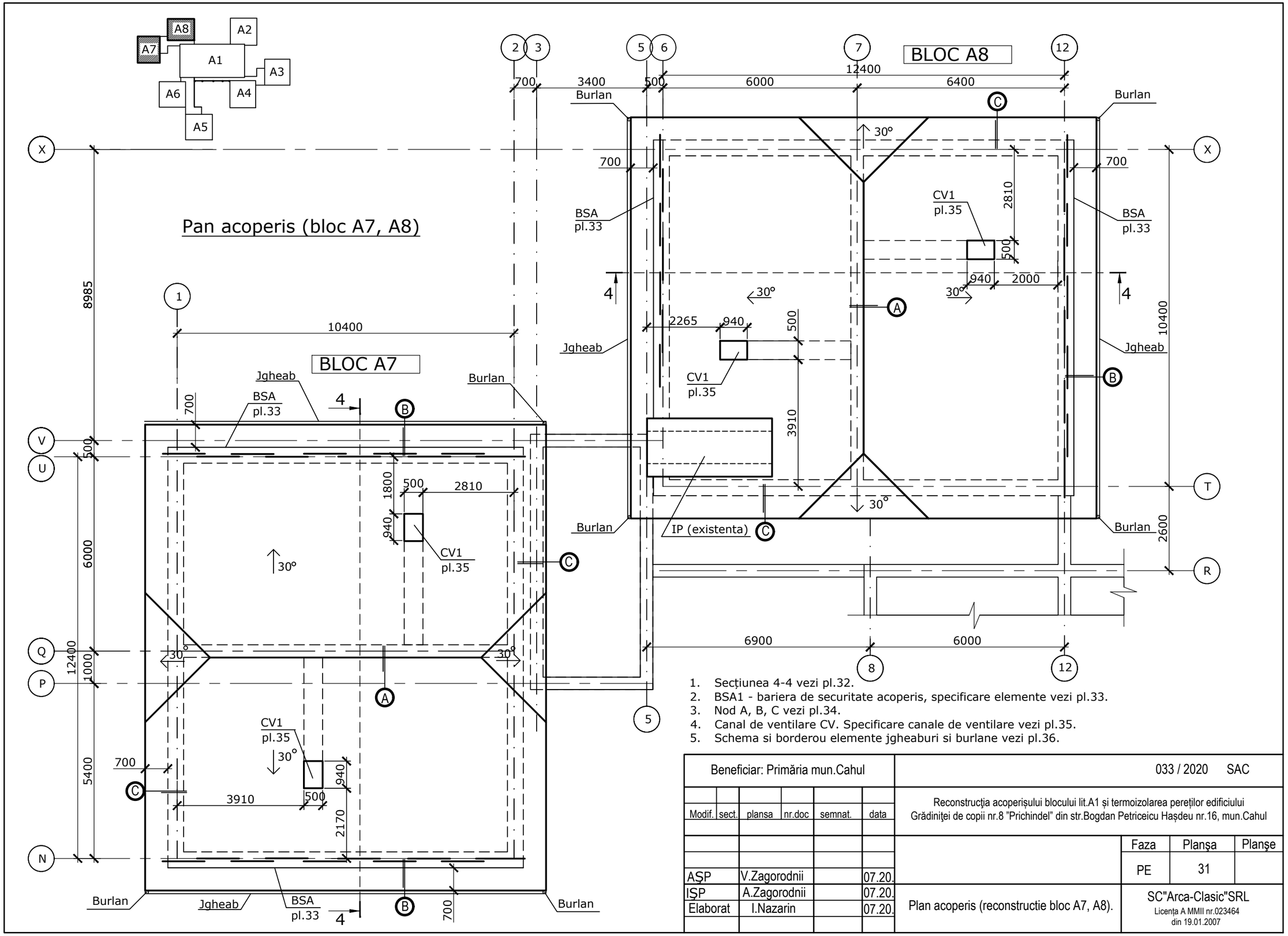


1. Secțiunea 4-4 vezi pl.32.
2. BSA1 - bariera de securitate acoperis, specificare elemente vezi pl.33.
3. Nod A, B, C vezi pl.34.
4. Canal de ventilare CV. Specificare canale de ventilare vezi pl.35.
5. Schema si borderou elemente jgheaburi si burlane vezi pl.36.

| | | | | | | | | |
|---|---|---|---|---|---|---|---|---|
| Beneficiar: Primăria mun.Cahul | | | | | | 033 / 2020 SAC | | |
| Modif. | sect. | plansa | nr.doc | semnat. | data | Reconstrucţia acoperişului blocului lit.A1 şi termoizolarea pereţilor edificiului Grădiniţei de copii nr.8 "Prichindel" din str.Bogdan Petriceicu Haşdeu nr.16, mun.Cahul | | |
| | | | | | | | Faza | Planşa | Planşe |
| | | | | | | | PE | 31 | |
| AŞP | | V.Zagorodnii | | | 07.20. | | | | |
| IŞP | | A.Zagorodnii | | | 07.20. | Plan acoperis (reconstructie bloc A7, A8). | SC"Arca-Clasic"SRL Licenţa A MMII nr.023464 din 19.01.2007 | | |
| Elaborat | | I.Nazarin | | | 07.20. | | | | |

Sectiunea 4-4 (bloc A7, A8)

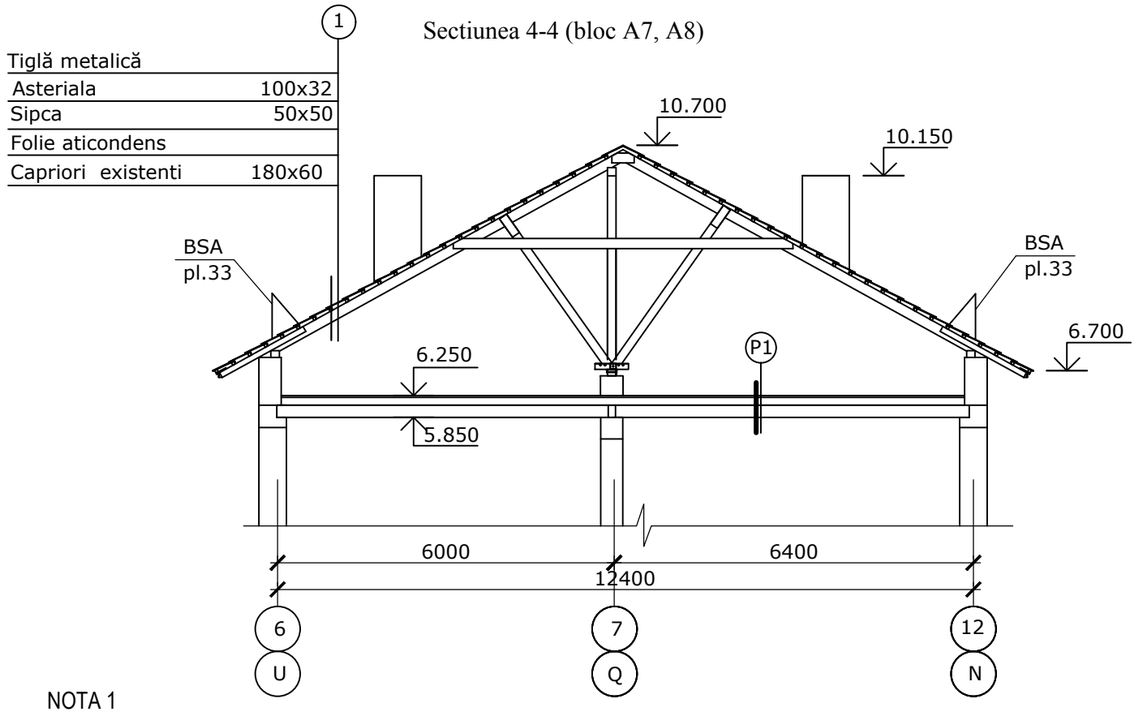


NOTA 1

1. La bolul A7, A8 este prevazuta demontarea invelitorii din tigla, asterelei, schimbarea jgheaburilor si burlanelor, demontarea zidariei canalelor de ventilare si confectionarea canalelor noi conform desenelor tehnice.
2. Invelitoarea va fi executata din tigla metalica conform nodurilor de executie pl.34.
3. Accesul in podul blocului A8 prin intrarea existenta în pod de pe acoperisul galereei. În podul blocului A7 prin ușa din fronton vezi pl.38 U5 printr-o scară mobila de pe acoperișul plat al galereei.
4. Elementele asterialei se fixeaza cu cuie d=30mm, l=80mm. Captusirea corniselor (scindura) cu cuie d=1.4mm, l=30mm.
5. Toate elementele din lemn vor fi prelucrate cu antiseptic impotriva putrezirei si protejate impotriva incendierii conform GOST 16363-76.
6. Toate elementele metalice de fixare, dupa montare , vor fi vopsite cu emal XB-179 (TY 6-10-733-75), vopsea BT-177 (ГОСТ 6-10-426-79).

NOTA 2: Peste stratul de cheramzit existent, nivelat, de instalat un strat de placi semirigide din vata minerala Y=125 kg/m3, grosimea 100, acoperite cu o șapă nouă de mortar 30mm.

## BORDEROU DEMONTARI (bloc A7, A8)

| NR. | Denumirea elementului | Cantitatea | | Nota |
|---|---|---|---|---|
| | | Bloc A7 | Bloc A8 | |
| 1 | Invelitoare (tigla) m2 | 207.0 | 210.0 | |
| 2 | Astereala m2 | 207.0 | 210.0 | |
| 3 | Lambriu de lemn (frontoane, streasina),m2 | 81.7 | 85.5 | |
| 4 | Jgheaburi m.l. | 24.8 | 24.8 | |
| 5 | Burlane m.l. | 30.0 | 30.0 | |
| 6 | Zidarie canale de ventilare m3 | 0.74 | 0.74 | |

## BORDEROU IZOLARE TERMICĂ POD

| Simbol pe sectiune | Elementele și grosimile lor | Compoziția (denumirea , grosimea , etc. ) мм. | Suprafața m2 | |
|---|---|---|---|---|
| | | | Bloc A7 | Bloc A8 |
| P1 | 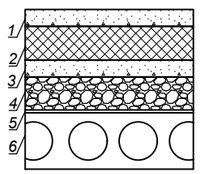 | *1.Sapă din beton uşor M50 ( Y =1300-1400kg/m3) - 30mm.*<br>*2.Placi semirigide din vata minerala -100mm Y=125 kg/m3*<br>*3.Strat de cheramzit ~ 120-170mm (existent).*<br>*4.Bariera de vapori (existenta).*<br>*5.Panou prefabricat din beton - 220mm* | *116.0* | *116.0* |

| | | | | | | | | |
|---|---|---|---|---|---|---|---|---|
| Beneficiar: Primăria mun.Cahul | | | | | | 033 / 2020 SAC | | |
| Modif. | sect. | plansa | nr.doc | semnat. | data | Reconstrucția acoperișului blocului lit.A1 și termoizolarea pereților edificiului Grădiniței de copii nr.8 "Prichindel" din str.Bogdan Petriceicu Hașdeu nr.16, mun.Cahul | | |
| | | | | | | | Faza | Planșa | Planșe |
| | | | | | | | PE | 32 | |
| AŞP | | V.Zagorodnii | | | 07.20. | | | | |
| IŞP | | A.Zagorodnii | | | 07.20. | Sectiunea 1-1 bloc A7,A8. Borderou demontari. Borderou izolare pod. Borderou materiale acoperis. | SC"Arca-Clasic"SRL Licența A MMII nr.023464 din 19.01.2007 | | |
| Elaborat | | I.Nazarin | | | 07.20. | | | | |

## Detaliu acoperis cu BSA

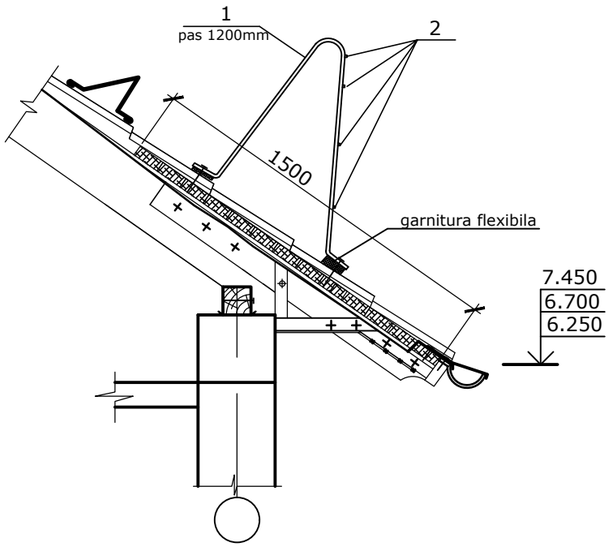


## a-a

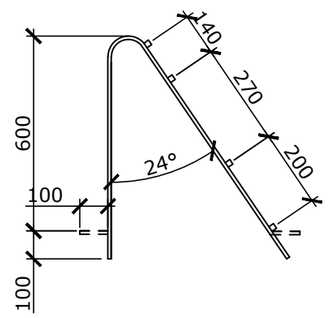


## Bariera de protectie acoperis BSA

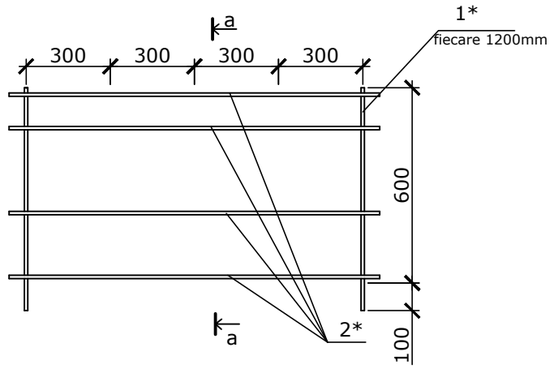


## BORDEROU MATERIALE

| Poziţia | NOTARE | DENUMIREA ELEMENTULUI | Cantitatea | | NOTĂ |
|---|---|---|---|---|---|
| | | Bariera de protectie acoperis BSA (Bloc A2) | | | |
| 1* | | Bara - fisie 4x40 L=1500 | 18buc. | 1.87 | 33.7 |
| 2* | | Ingradire - ☐10 | 108 m.l. | 0.78 | 84.24 |
| | | Bariera de protectie acoperis BSA (Bloc A3) | | | |
| 1* | | Bara - fisie 4x40 L=1500 | 18buc. | 1.87 | 33.7 |
| 2* | | Ingradire - ☐10 | 104 m.l. | 0.78 | 81.1 |
| | | Bariera de protectie acoperis BSA (Bloc A4) | | | |
| 1* | | Bara - fisie 4x40 L=1500 | 38buc. | 1.87 | 71.1 |
| 2* | | Ingradire - ☐10 | 204 m.l. | 0.78 | 159.2 |
| | | Bariera de protectie acoperis BSA (Bloc A5) | | | |
| 1* | | Bara - fisie 4x40 L=1500 | 19buc. | 1.87 | 35.5 |
| 2* | | Ingradire - ☐10 | 104 m.l. | 0.78 | 81.1 |
| | | Bariera de protectie acoperis BSA (Bloc A7) | | | |
| 1* | | Bara - fisie 4x40 L=1500 | 16buc. | 1.87 | 30.0 |
| 2* | | Ingradire - ☐10 | 88 m.l. | 0.78 | 68.7 |
| | | Bariera de protectie acoperis BSA (Bloc A8) | | | |
| 1* | | Bara - fisie 4x40 L=1500 | 16buc. | 1.87 | 30.0 |
| 2* | | Ingradire - ☐10 | 88 m.l. | 0.78 | 68.7 |

| | | | | | | | | |
|---|---|---|---|---|---|---|---|---|
| Beneficiar: Primăria mun.Cahul | | | | | | 033 / 2020 SAC | | |
| Modif. | sect. | plansa | nr.doc | semnat. | data | Reconstrucţia acoperişului blocului lit.A1 şi termoizolarea pereţilor edificiului Grădiniţei de copii nr.8 "Prichindel" din str.Bogdan Petriceicu Haşdeu nr.16, mun.Cahul | | |
| | | | | | | | Faza | Plansa | Planse |
| | | | | | | | PE | 33 | |
| AŞP | | V.Zagorodnii | | | 07.20. | | | | |
| IŞP | | A.Zagorodnii | | | 07.20. | BSA1 - bariera de securitate acoperis bloc A2;A3;A4;A5;A7;A8. Specificare. | SC"Arca-Clasic"SRL | | |
| Elaborat | | I.Nazarin | | | 07.20. | | Licenţa A MMII nr.023464 din 19.01.2007 | | |

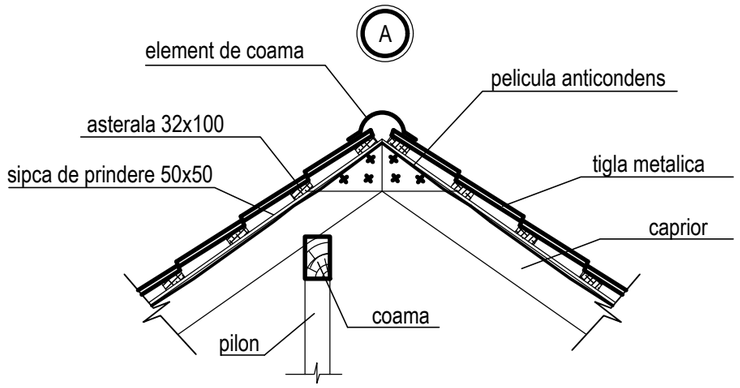


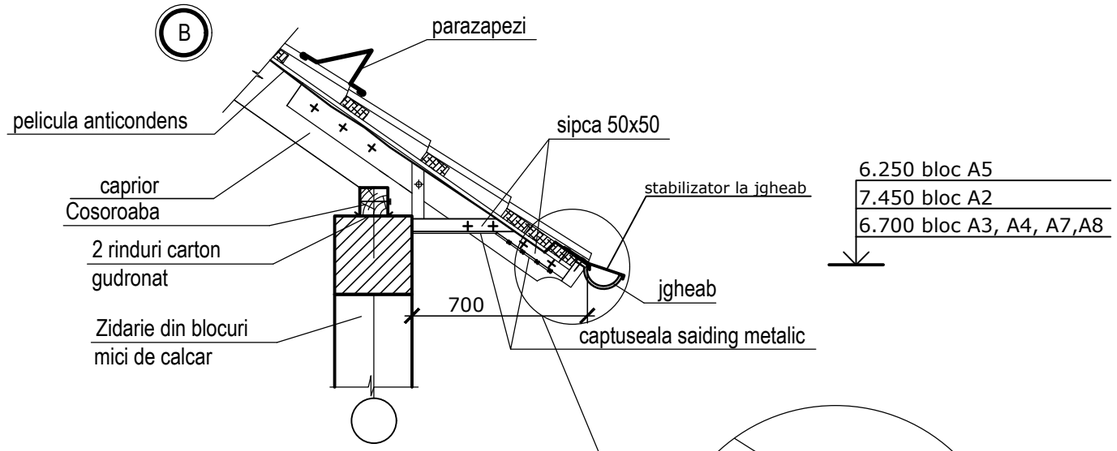


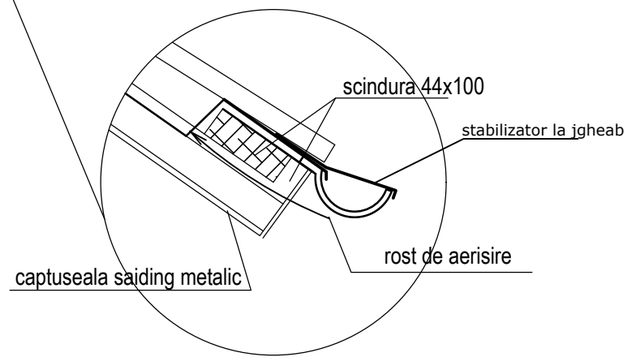


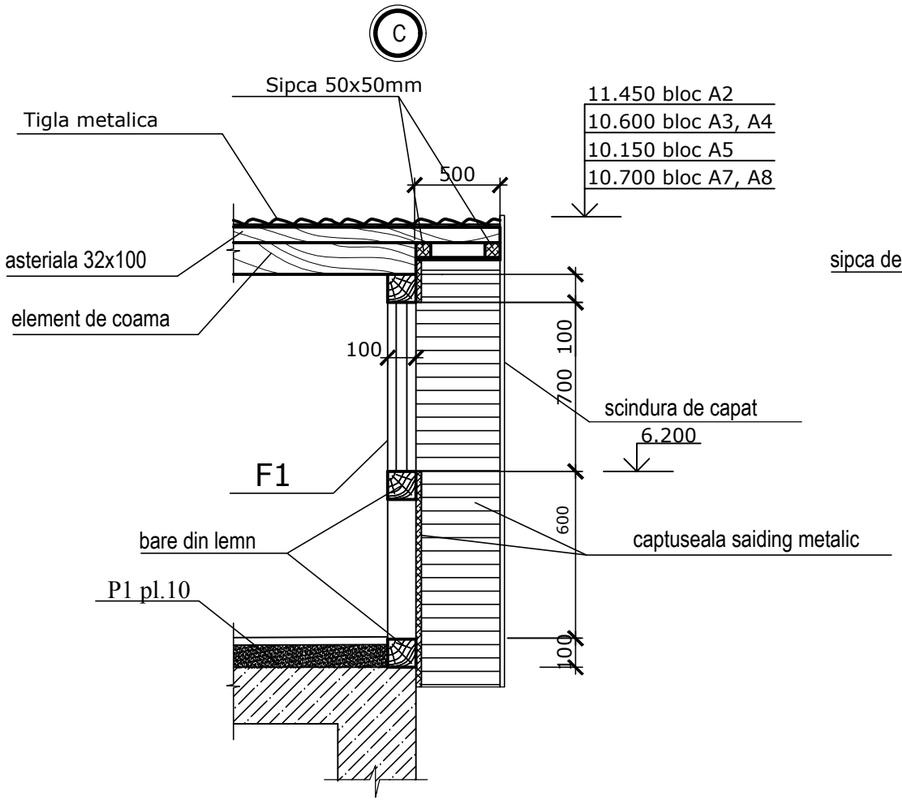


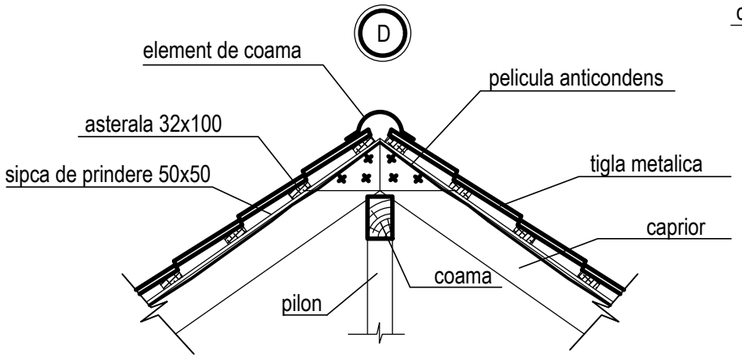


1. Invelitoarea acoperisului - tigla metalica.
2. Lucrarile de executie a acoperisului se vor executa de o firma specializata conform nodurilor si detaliilor elaborate de ea.
3. Elementele parazapezii se vor completa conform nomenclatorului furnizorului invelitorii acoperisului.
4. Sectiunea 1-1 (reconstructie) vezi pl.10.
5. Nod A,B, borderou materiale acoperis vezi pl.data.
6. Nod C, borderou materiale acoperis vezi pl.13.
7. Schema si borderou elemente jgheaburi si burlane. BSA1 - bariera de securitate acoperis vezi pl.14.
8. Scara metalica antiincendiara Sm1, Sectiunea CV vezi pl.15.

| | | | | | | | | | |
|---|---|---|---|---|---|---|---|---|---|
| Beneficiar: Primăria mun.Cahul | | | | | | 033 / 2020 SAC | | | |
| Modif. | sect. | plansa | nr.doc | semnat. | data | Reconstrucţia acoperişului blocului lit.A1 şi termoizolarea pereţilor edificiului Grădiniţei de copii nr.8 "Prichindel" din str.Bogdan Petriceicu Haşdeu nr.16, mun.Cahul | | | |
| | | | | | | | Faza | Planşa | Planşe |
| | | | | | | | PE | 34 | |
| AŞP | | V.Zagorodnii | | | 07.20. | | | | |
| IŞP | | A.Zagorodnii | | | 07.20. | Nod A, B, C, D | SC"Arca-Clasic"SRL Licenţa A MMII nr.023464 din 19.01.2007 | | |
| Elaborat | | I.Nazarin | | | 07.20. | | | | |

## Sectiunea 1-1 CV

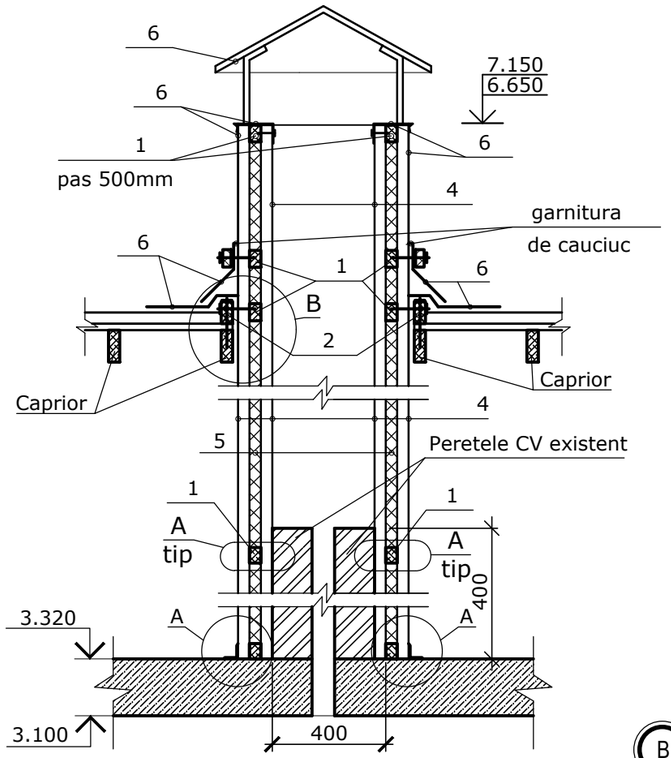


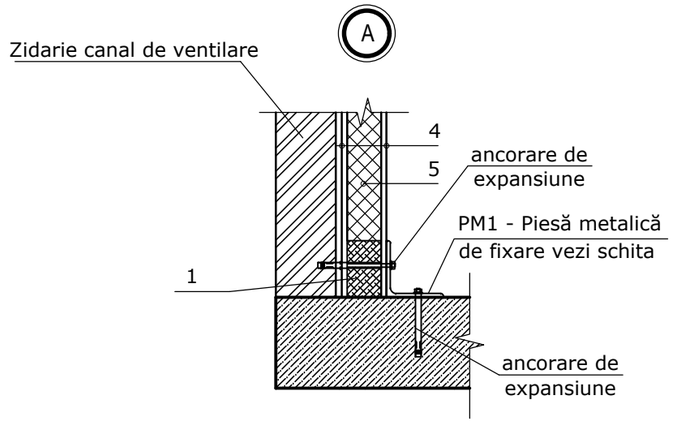


## Plan canal de ventilare CV

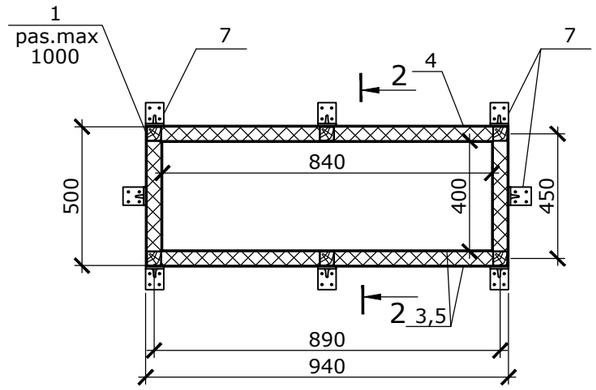


## PM1 - Piesă metalică de fixare

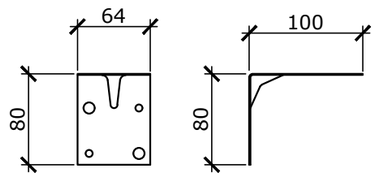


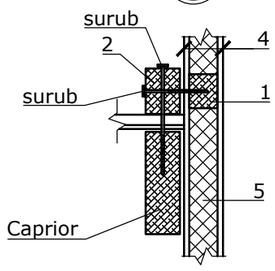

NOTA 1

1. Demontarea zidariei canalelor de ventilare si confectionarea canalelor noi conform desenelor tehnice.
2. Scheletul canalelor de ventilare - grilaj din lemn 60x50mm
3. Peretii canalelor de ventilare tabla zincata cu miez din vata minerala gr.50mm

## Specificatia elementelor la canalele de ventilare CV

| Marca poz. | Denumirea | bloc A2 | bloc A3 | bloc A4 | bloc A5 | bloc A7 | bloc A8 |
|---|---|---|---|---|---|---|---|
| 1 | Grilaj de lemn 50x60(h) mm,m.l. | 71 | 71 | 71 | 71 | 71 | 71 |
| 2 | Grinda de lemn 80x60(h) mm,m.l. | 6.8 | 6.8 | 6.8 | 6.8 | 6.8 | 6.8 |
| 4 | Tabla zincata $\delta$=0,5mm, m² | 36.4 | 36.4 | 36.4 | 36.4 | 36.4 | 36.4 |
| 5 | Termoizolant vata minerala $\delta$ =50mm | 18.8 | 18.8 | 18.8 | 18.8 | 18.8 | 18.8 |
| 6 | Tabla vopsita $\delta$=0,5mm, m² | 8.8 | 8.8 | 8.8 | 8.8 | 8.8 | 8.8 |
| 7 | PM1 - Piesă metalică de fixare, buc. din reteaua de comert | 8 | 8 | 8 | 8 | 8 | 8 |

| | | | | | | | | |
|---|---|---|---|---|---|---|---|---|
| Beneficiar: Primăria mun.Cahul | | | | | | 033 / 2020 SAC | | |
| Modif. | sect. | plansa | nr.doc | semnat. | data | Reconstrucţia acoperişului blocului lit.A1 şi termoizolarea pereţilor edificiului Grădiniţei de copii nr.8 "Prichindel" din str.Bogdan Petriceicu Haşdeu nr.16, mun.Cahul | | |
| | | | | | | | Faza | Plansa | Planse |
| | | | | | | | PE | 35 | |
| AŞP | | V.Zagorodnii | | | 07.20. | | | | |
| IŞP | | A.Zagorodnii | | | 07.20. | Canal de ventilare CV. Specificare canale de ventilare. | SC"Arca-Clasic"SRL Licenţa A MMII nr.023464 din 19.01.2007 | | |
| Elaborat | | I.Nazarin | | | 07.20. | | | | |

## Detaliu jgheaburi si burlane

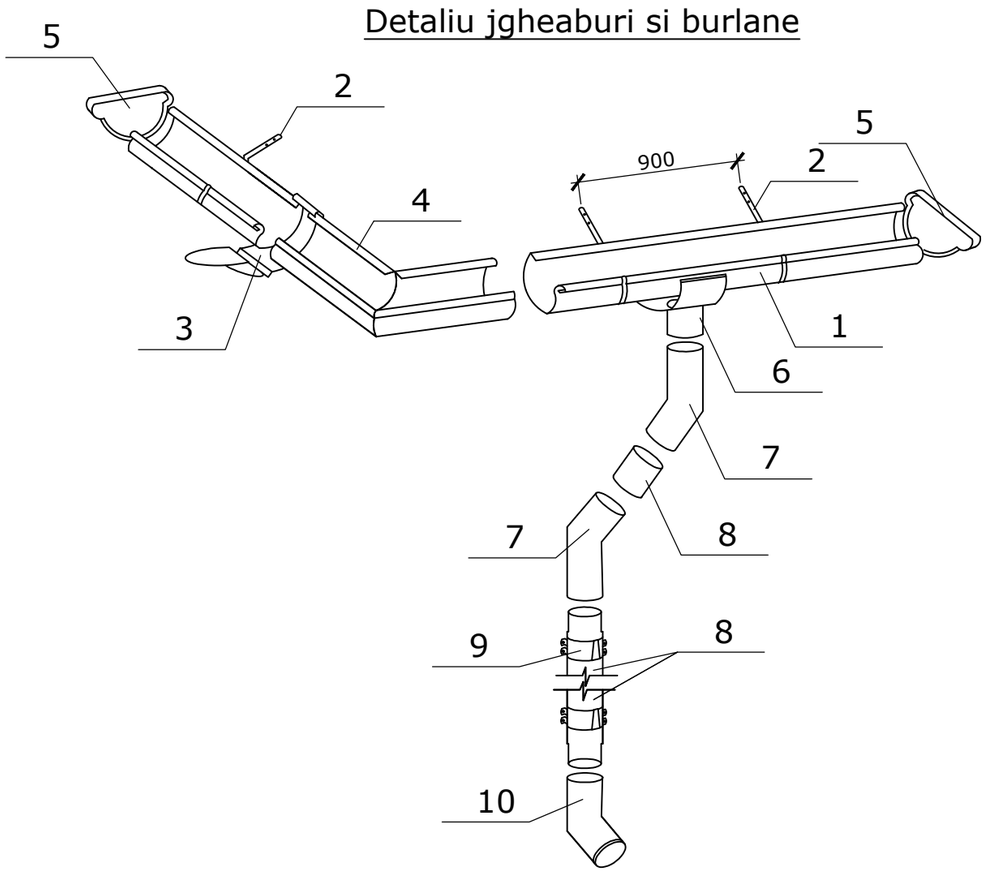


## Borderou elemente jgheaburi si burlane

| Pozitia | Denumirea | Cantitate, buc | | | | | |
|---|---|---|---|---|---|---|---|
| | | Bloc A2 | Bloc A3 | Bloc A4 | Bloc A5 | Bloc A7 | Bloc A8 |
| 1 | Jgheab 125mm m.l. | 29.6 | 29.6 | 56.7 | 28.8 | 24.8 | 24.8 |
| 2 | Cirlige din otel pentru jgheab | 28 | 28 | 44 | 28 | 24 | 24 |
| 3 | Elemente de legatura jgheab | 8 | 8 | 25 | 8 | 8 | 8 |
| 4 | Cot jgheab | - | - | 4 | - | - | - |
| 5 | Elemente de inchidere | 4 | 4 | - | 4 | 4 | 4 |
| 6 | Piesa de racordare jgheb-burlan 125/90 | 4 | 4 | 6 | 4 | 4 | 4 |
| 7 | Cot burlan 150 | 8 | 8 | 12 | 8 | 8 | 8 |
| 8 | Burlan m.l. | 30.8 | 30.4 | 45.6 | 32 | 31.2 | 31.2 |
| 9 | Elemente de legatura burlan | 24 | 24 | 36 | 28 | 28 | 28 |
| 10 | Cot de capat | 4 | 4 | 6 | 4 | 4 | 4 |

Nota 5: Pentru evacuarea apelor pluviale de pe acoperis va fi instalata sistema de jgheburi si burlane de tip "Lindab".

| | | | | | | | | |
|---|---|---|---|---|---|---|---|---|
| Beneficiar: Primăria mun.Cahul | | | | | | 033 / 2020 SAC | | |
| Modif. | sect. | plansa | nr.doc | semnat. | data | Reconstrucţia acoperişului blocului lit.A1 şi termoizolarea pereţilor edificiului Grădiniţei de copii nr.8 "Prichindel" din str.Bogdan Petriceicu Haşdeu nr.16, mun.Cahul | | |
| | | | | | | | Faza | Plansa | Planse |
| | | | | | | | PE | 36 | |
| AŞP | | V.Zagorodnii | | | 07.20. | | | | |
| IŞP | | A.Zagorodnii | | | 07.20. | Schema si borderou elemente jgheaburi si burlane bloc A2;A3;A4;A5;A7;A8. | SC"Arca-Clasic"SRL Licenţa A MMII nr.023464 din 19.01.2007 | | |
| Elaborat | | I.Nazarin | | | 07.20. | | | | |

## Fragment A

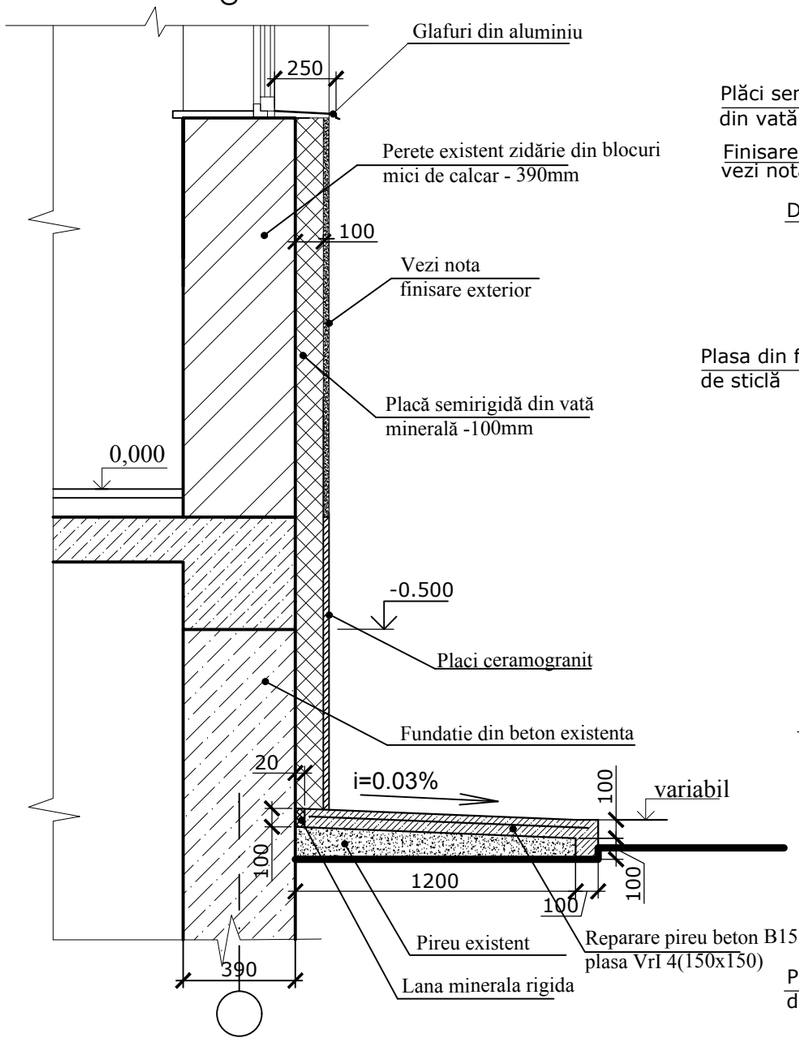


## 1. Detaliu izolare termică colt exterior

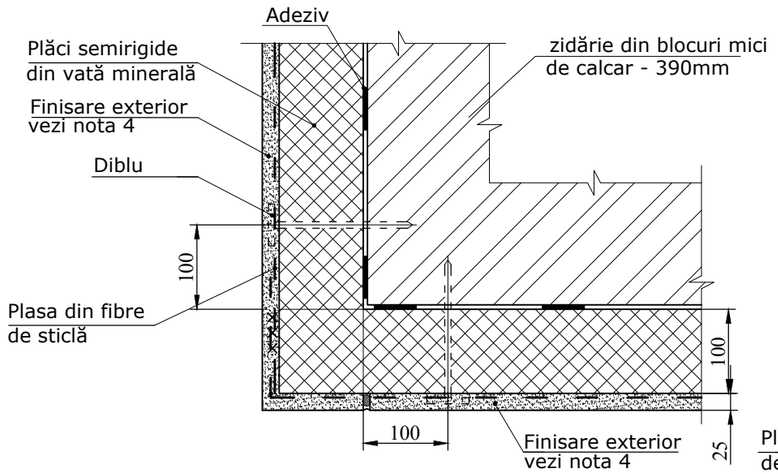


## 3. Detaliu izolare termică perete

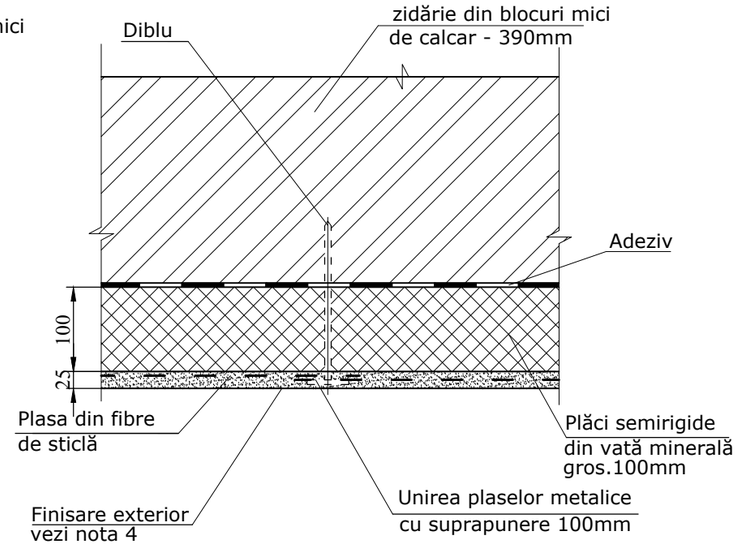


## 2. Detaliu izolare termica colt interior

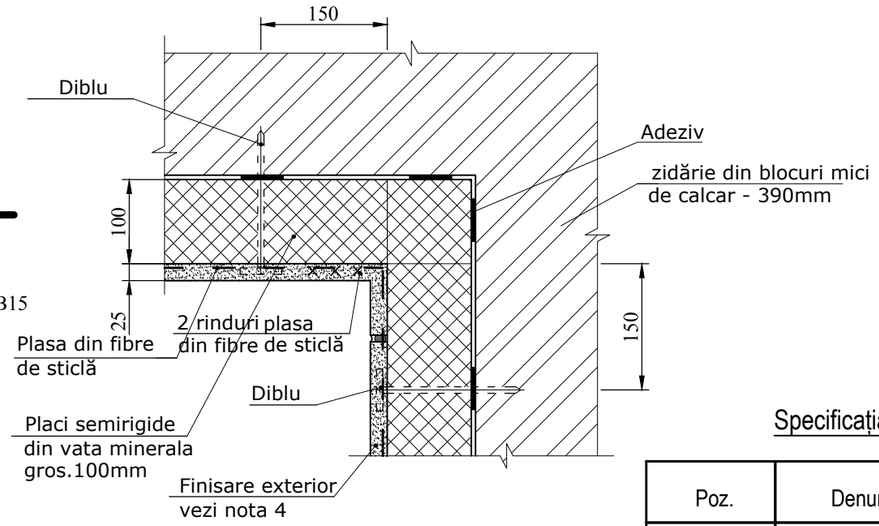


NOTA 4:
Componenţa finisaj exterior:
1. Perete exterior - zidărie din blocuri mici de calcar gros.390mm.
2. Adeziv pentru termoizolare.
3. Placi termoizolante semirigide din vată minerală gros.100mm.
4. Adeziv Ideal Universal.
5. Plasă din fibre de sticlă 160gr/1m².
6. Aseziv Ideal fasad.
7. Grund cu cuarţ.
8. Vopsea hidroizolantă structurată.
9. Soclul se desface tencuiala deteriorata, se tencuieste cu tencuiala de ciment, se executa placajul din placi de ceramogranit.

### Specificaţia materialelor pentru fatada

| Poz. | Denumirea elementului | Cantitatea |
|---|---|---|
| 1 | Desfacere tencuieli , m2 | 680 |
| 2 | Reparatii de tencuieli la pereti , m2 | 450 |
| 3 | Izolare termică glafuri usi, ferestre, m.l. | 240 |
| 4 | Glafuri ferestre din aluminiu, m.l. | 302 |
| 5 | Termoizolare pereţi şi soclu, m2 | 2350 |
| 6 | Placaj soclu din placi de ceramogranit, m2 | 230 |
| 7 | Placaj trepte cu placi de ceramogranit, m2 | 110 |
| 8 | Strat suport din mortar de ciment M100, m2 | 72 |
| 9 | Pardoseli din placi de ceramogranit, m2 | 72 |

NOTA 3:
1. La izolarea termică a faţadelor de aplicat plăci din vată minerală cu densitatea 145kg/m³, grosimea de 100mm.
2. La izolarea termică glafuri - vată minerală cu densitatea 180kg/m³, grosimea 40mm.
3. Pireul existent va fi reparat prin executarea unui strat adăugător din beton B15 armat cu plasa Vr I 4(150x150).

### Specificaţia materialelor pentru repararea pereului

| Poz. | Denumirea elementului | Cantitatea |
|---|---|---|
| 1 | Plasa sudata Vr I 4/150x150 , greutate 1.32kg/m2 | 621 |
| 2 | Beton B15 , m3 | 62.1 |

| | | | | | | | | |
|---|---|---|---|---|---|---|---|---|
| Beneficiar: Primăria mun.Cahul | | | | | | 033 / 2020 SAC | | |
| Modif. | sect. | plansa | nr.doc | semnat. | data | Reconstrucţia acoperişului blocului lit.A1 şi termoizolarea pereţilor edificiului Grădiniţei de copii nr.8 "Prichindel" din str.Bogdan Petriceicu Haşdeu nr.16, mun.Cahul | | |
| | | | | | | | Faza | Plansa | Planse |
| | | | | | | | PE | 37 | |
| AŞP | | V.Zagorodnii | | | 07.20. | | | | |
| IŞP | | A.Zagorodnii | | | 07.20. | Fragment A. Detalii izolare termica. | SC"Arca-Clasic"SRL Licenţa A MMII nr.023464 din 19.01.2007 | | |
| Elaborat | | V.Zagorodnii | | | 07.20. | | | | |

## BORDEROU TÎMPLĂRIE

| Pozitia pe plan | Vederea | Denumirea | Buc. | Remarcă. |
|---|---|---|---|---|
| F-1 | 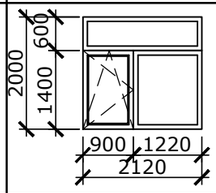 | Fereastră individuală exterioară din profil de aluminiu cu geam termopan in 1 rînd de sticlă | 3 | |
| F-2 | 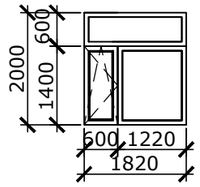 | Fereastră individuală exterioară din profil de aluminiu cu geam termopan in 1 rînd de sticlă | 4 | |
| F-3 | 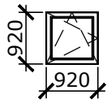 | Fereastră individuală exterioară din profil de aluminiu cu geam termopan in 1 rînd de sticlă | 26 | |
| F-4 | 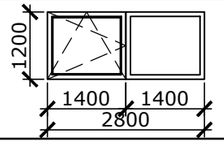 | Fereastră individuală exterioară din profil de aluminiu cu geam termopan in 1 rînd de sticlă | 6 | |
| F-5 | 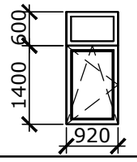 | Fereastră individuală exterioară din profil de aluminiu cu geam termopan in 1 rînd de sticlă | 4 | |
| F-6<br><br>U-1 | 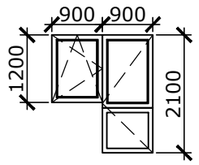 | Fereastră individuală exterioară din profil de aluminiu cu geam termopan in 1 rînd de sticlă<br>Usă individuala exterioara profil PVC plina. | 1<br><br>1 | |
| U-2 | 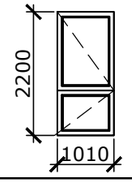 | Usă individuala exterioara profil de aluminiu cu 2 rinduri de sticla. | 2 | |
| F-7 | 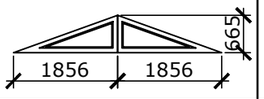 | Fereastră individuală exterioară din profil de aluminiucu geam in 1 rînd de sticlă | 2 | în pod |
| U-3 | 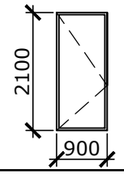 | Usă individuala exterioara profil de aluminiu plina. | 2 | în subsol |

## BORDEROU TÎMPLĂRIE

| Pozitia pe plan | Vederea | Denumirea | Buc. | Remarcă. |
|---|---|---|---|---|
| U-4 | 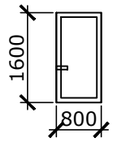 | Ușă individuală exterioară din profil de lemn cu geam 1 rînd de sticlă și jaluzi | 5 | în pod |
| U-5 | 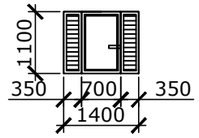 | Ușă individuală exterioară din profil de lemn cu geam 1 rînd de sticlă și jaluzi | 2 | în pod |
| F-8 | 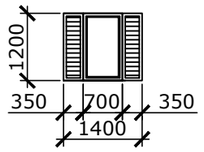 | Fereastră individuală exterioară din profil de lemn cu geam 1 rînd de sticlă si jaluzi | 9 | în pod |
| | | Ușă individuală exterioară din elemente metalice | 3 | intrare in subsol |

## Lucarna cu jaluzi L1 - 2buc.

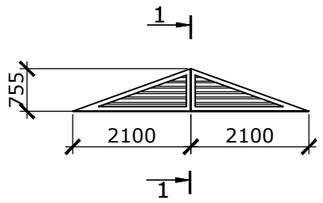


1-1

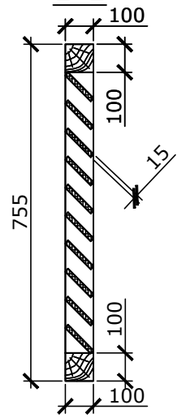


Notă:
- Ferestrele exterioare se vor executa din profil de aluminiu cu rupere termică.
- Ferestrele și ușile cu jaluzi în pod se vor executa din elemente de lemn.
- Dimensiunele golurilor se vor preciza la fața locului.
- Desenele elementelor de umplere a golurilor sunt prezentate la nivel de shema.
- Gama coloristică a elementelor exterioare - vezi evidenta finisării fatadelor.

| | | | | | | | | |
|---|---|---|---|---|---|---|---|---|
| Beneficiar: Primăria mun.Cahul | | | | | | 033 / 2020 SAC | | |
| Modif. | sect. | plansa | nr.doc | semnat. | data | Reconstrucția acoperișului blocului lit.A1 și termoizolarea pereților edificiului Grădiniței de copii nr.8 "Prichindel" din str.Bogdan Petriceicu Hașdeu nr.16, mun.Cahul | | |
| | | | | | | | Faza | Plansa | Planse |
| | | | | | | | PE | 38 | |
| AŞP | | V.Zagorodnii | | | 07.20. | Borderou tîmplărie. | SC"Arca-Clasic"SRL Licența A MMII nr.023464 din 19.01.2007 | |
| IŞP | | A.Zagorodnii | | | 07.20. | | | |
| Elaborat | | V.Zagorodnii | | | 07.20. | | | |

SC "Arca-Clasic" SRL
Licenta seria A MMII nr.023464 din 19 ianuarie 2007

Obiectul nr.033/2020

# Reconstrucţia acoperișului blocului lit.A1 și termoizolarea pereților edificiului Grădiniţei de copii nr.8 ”Prichindel” din str.Bogdan Petriceicu Hașdeu nr.16, mun.Cahul

## Proiect de executie

OLC - Organizarea lucrărilor de construcție
PG - Plan general
SAC - Soluţii arhitectural-constructive

Beneficiar: Primăria mun.Cahul

Cahul 2020

*REPUBLICA MOLDOVA*

**"TERMO MODERN" SRL**

Комплекс : **Reconstructia sistemului interior de incalzire la Gradinita nr.8 "Prichindel" din mun. Cahul**

Obiectul № 02/2020

# PROIECT DE EXECUTIE

## Compartimentul - IVC:
## Incalzire, ventilare si conditionare

CHISINAU 2020

*REPUBLICA MOLDOVA*

# "TERMO MODERN" SRL

**Комплекс :** Reconstructia sistemului interior de incalzire la Gradinita nr.8 "Prichindel" din mun. Cahul

## Obiectul № 02/2020

# PROIECT DE EXECUTIE

## Compartimentul - IVC:
## Incalzire, ventilare si conditionare

Director M. Birsa

I.S.P. A. Gorelicov

CHISINAU 2020

## Ведомость рабочих чертежей основного комплекта 02/2020 - IVC

| Лист | Наименование | Примечание |
|---|---|---|
| 1 | Общие данные | |
| 2 | Общие указания | |
| 3 | Блок А. Отопление. План на отм. 0.000 | |
| 4 | Блок В1, В2. Отопление. План на отм. 0.000 | |
| 5 | Блок В1, В2. Отопление. План на отм. 3.300 | |
| 6 | Блок С1, С2. Отопление. План на отм. 0.000 | |
| 7 | Блок С1, С2. Отопление. План на отм. 3.300 | |
| 8 | Блок D1, D2. Отопление. План на отм. 0.000 | |
| 9 | Блок D1, D2. Отопление. План на отм. 3.300 | |
| 10 | Блок Е. Отопление. План на отм. 0.000 | |
| 11 | Блок Е. Отопление. План на отм. 3.300 | |
| 12 | Блок А. Схема системы отопления. Схема узла "А" | |
| 13 | Блок А. Схема системы отопления. Схема узла "А" | |
| 14 | Блок В1. Схема системы отопления. Схема узла "А" | |
| 15 | Блок В2. Схема системы отопления. Схема узла "А" | |
| 16 | Блок С1. Схема системы отопления. Схема узла "А" | |
| 17 | Блок С2. Схема системы отопления. Схема узла "А" | |
| 18 | Блок D1. Схема системы отопления. Схема узла "А" | |
| 19 | Блок D2. Схема системы отопления. Схема узла "А" | |
| 20 | Блок Е. Схема системы отопления. Схема узла "А" | |
| 21 | Схема магистральных трубопроводов | |
| 22 | Схема магистральных трубопроводов | |
| 23 | Блок А. Схема узла ввода | |
| | | |

## Основные показатели по чертежам отопления и вентиляции

| Наименование здания (сооружения), помещения | Объем м³ | Периоды года при tн, °С | Расход тепла, Вт | | | | Расход холода, Вт | Установленная мощн. эл. двигат. кВт |
|---|---|---|---|---|---|---|---|---|
| | | | На отопление | На вентиляцию | На горячее водоснабжение | Общий | | |
| Блок А, галереи | | -16°С | 29037 | - | - | 29037 | - | - |
| Блок В1 | | -16°С | 19840 | - | - | 19840 | - | - |
| Блок В2 | | -16°С | 19506 | - | - | 19506 | - | - |
| Блок С1 | | -16°С | 21154 | - | - | 21154 | - | - |
| Блок С2 | | -16°С | 21774 | - | - | 21774 | - | - |
| Блок D1 | | -16°С | 20932 | - | - | 20932 | - | - |
| Блок D2 | | -16°С | 23524 | - | - | 23524 | - | - |
| Блок Е | | -16°С | 19800 | - | - | 19800 | - | - |

## Ведомость ссылочных и прилагаемых документов

| Обозначение | Наименование | Примечание |
|---|---|---|
| | ССЫЛОЧНЫЕ ДОКУМЕНТЫ | |
| Серия 4.904-69 | Детали крепления санитарно-технических | |
| | приборов и трубопроводов | |
| | ПРИЛАГАЕМЫЕ ДОКУМЕНТЫ | |
| 02/2020-IVC.СО | Спецификация оборудования | 3 листа |

Проект разработан в соответствии с действующими нормами и правилами и обеспечивает основные критерии качества строительства регламентируемые законом о качестве в строительстве:
A - прочность и устойчивость;
B - безопасность при эксплуатации;
C - пожарную безопасность;
D - гигиену,безопасность для здоровья людей, восстановление и охрану окружающей среды;
E - тепло - гидроизоляцию и энергосбережение;
F- защиту от шума при эксплуатации.

ГИП

Verificator de proiecte nr. 179
BILAŞ VLADIMIR
Domeniile: C.3
Nr. de inregistrare a avizului: 308/2020
Valabilă: de la 14.02. 2017 pînă la 14.0

Beneficiar Primaria mun. Cahul

Гл. спец. сертификат №1675, серия 2017-Р, от 14.09.2017

| Mod. | Nr. pag. | Semn. | Data |
|---|---|---|---|
| Разраб. | Гореликов | | 06.20 |

02/2020 - IVC

Reconstructia sistemului interior de incalzire la Gradinita nr.8 "Prichindel" din mun. Cahul

| Faza | Planşa | Planşe |
|---|---|---|
| PE | 1 | 23 |

Общие данные

"TERMO MODERN" S.R.L. or. Chisinau

Формат А3

Взам. инв. № | Подпись и дата | Инв. № подл.

# Общие указания

1. Рабочие чертежи по отоплению разработаны на основании обмерочных чертежей и архитектурно-строительного задания.

2. При расчете системы отопления использованы следующие нормативные документы:

- СНиП 41-01-2003 "Отопление, вентиляция и кондиционирование".
- СП 118.13330.2012 "Общественные здания и сооружения".

3. Расчетные температуры наружного воздуха:

- для отопления -16 °С;
- средняя температура отопительного периода 0,6°С;
- продолжительность отопительного периода 166 сут.

4. Источник теплоснабжения - существующая котельная. Теплоносителем для системы отопления служит горячая вода с параметрами 80 - 60°С.

5. Магистральные трубопроводы и стояки проектируются из труб стальных электросварных термообработанных, ГОСТ 10704-91. Остальные трубопроводы системы отопления проектируются из полипропиленовых труб PPR.
Система отопления - двухтрубная тупиковая. Проектом предусматривается горизонтальная пофасадная разводка трубопроводов.

6. В качестве отопительных приборов для системы отопления применяются радиаторы фирмы "KERMI".

7. Все магистральные трубопроводы отопления, проложенные по подвалу, теплоизолировать навивными цилиндрами из минеральной ваты "Rockwool".

8. Вентиляция здания существующая, реконструкции не требуется.

9. Оборудование может быть заменено на аналогичное при условии соблюдения технических параметров.

10. Монтаж системы отопления производить в соответствии с требованиями СП 73.13330.2016 "Внутренние санитарно-технические системы зданий".

Verificator de proiecte nr. 179
BILAŞ VLADIMIR
Domeniile: C.3
Nr. de inregistrare a avizului: 30B/2020
Valabilă: de la 14.02. 2017 pînă la 14.02.2022

| | | | | | | |
|---|---|---|---|---|---|---|
| Изм. | Кол.уч. | Лист | N док. | Подпись | Дата | 02/2020 - IVC |
| | | | | | | Reconstructia sistemului interior de incalzire la Gradinita nr.8 "Prichindel" din mun. Cahul |
| Разраб. | Гореликов | | | | 06.20 | Общие указания |

| Faza | Planşa | Planşe |
|---|---|---|
| PE | 2 | |

"TERMO MODERN" S.R.L. or. Chisinau

Формат А4

Взам. инв. № | Подпись и дата | Инв. № подл.

GORELICOV ALEX. PR-2017 Nr.1675 C.3 PROIECTANT

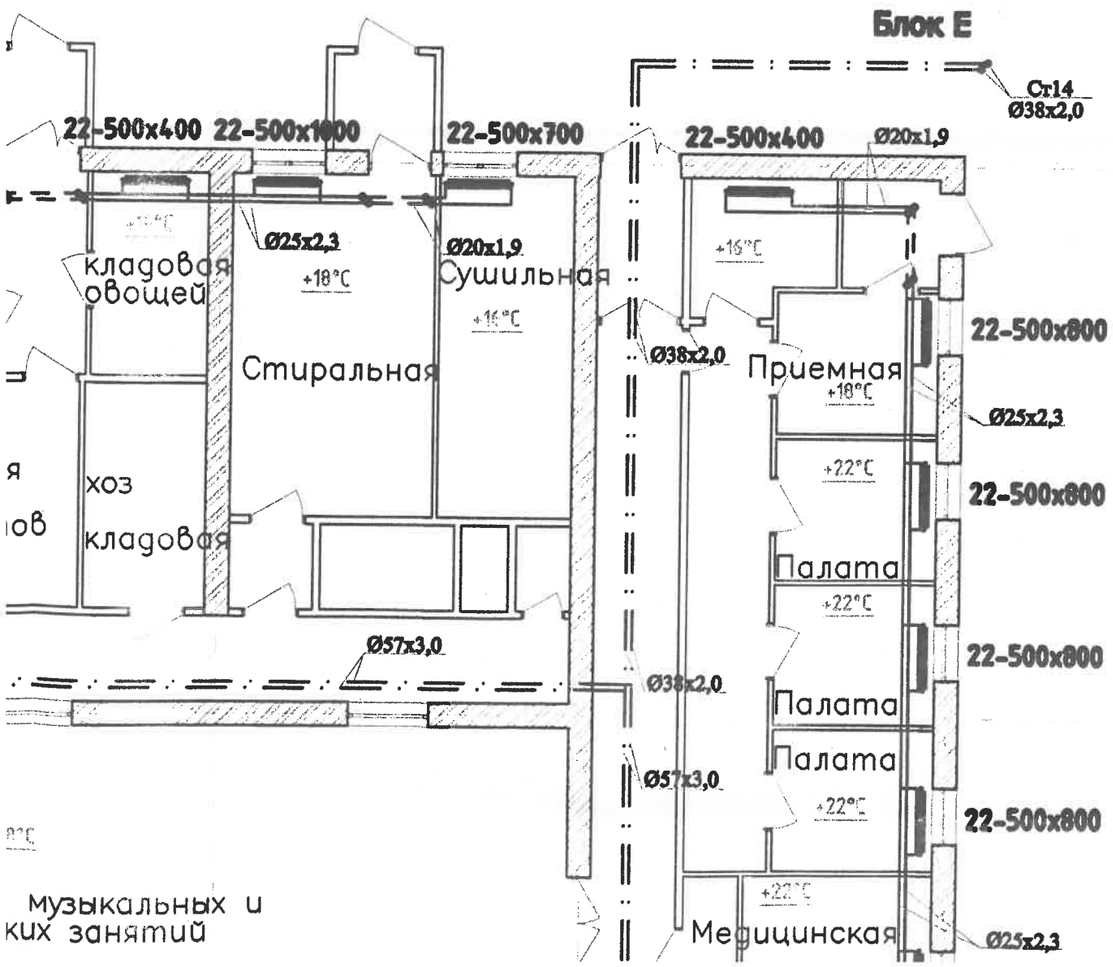
Блок Е
Ст14
Ø38x2,0
22-500x400
22-500x1000
22-500x700
22-500x400
Ø20x1,9
Ø25x2,3
Ø20x1,9
кладовая
овощей
+18°С
Сушильная
+16°С
+16°С
Стиральная
Ø38x2,0
Приемная
+18°С
22-500x800
Ø25x2,3
+22°С
22-500x800
хоз
кладовая
Палата
+22°С
22-500x800
Ø57x3,0
Ø38x2,0
Палата
Палата
Ø57x3,0
+22°С
22-500x800
музыкальных и
ких занятий
Медицинская
Ø25x2,3

Ⓧ

9000

Ⓟ

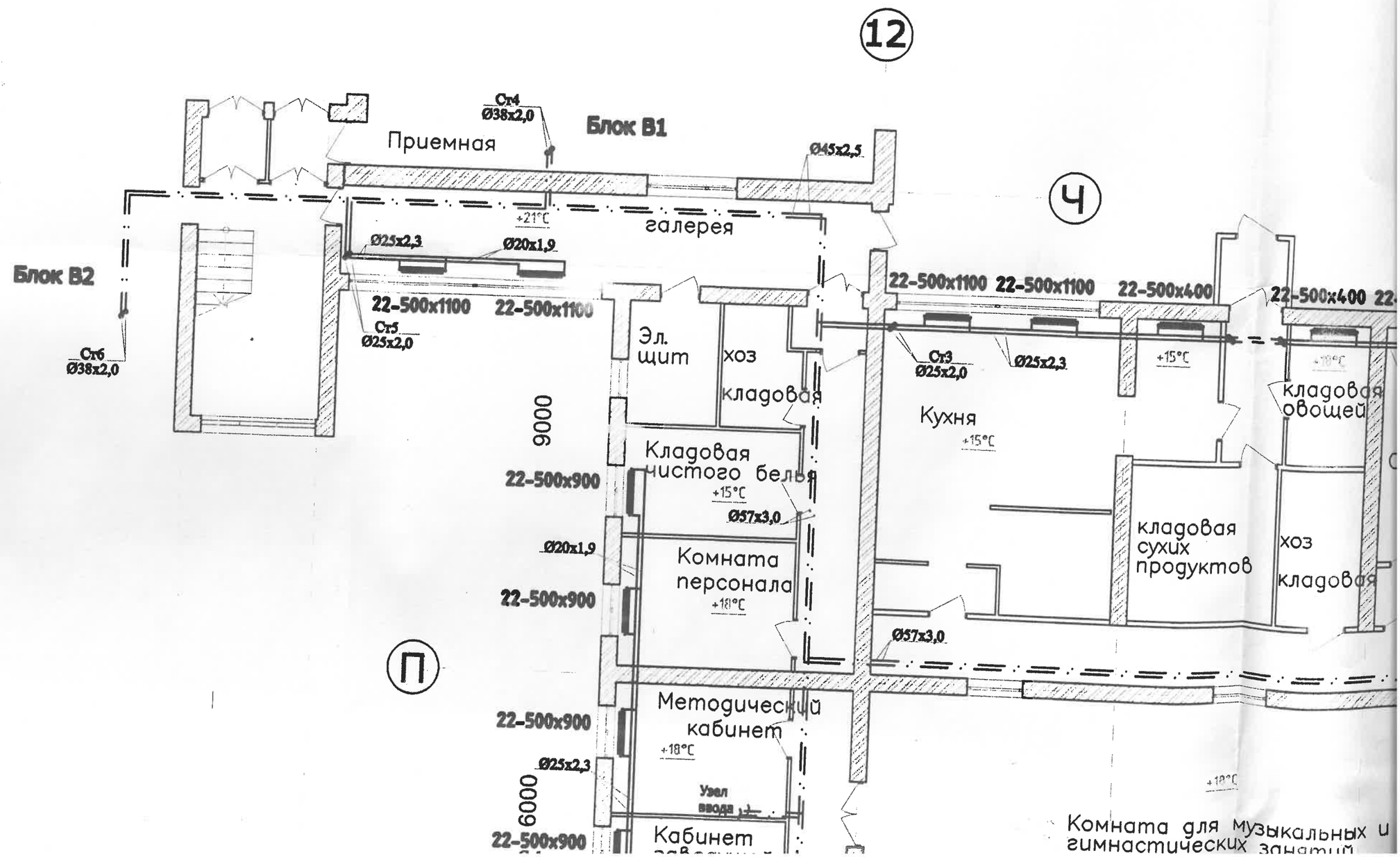
12
Ч
П
Ст4
Ø38x2,0
Блок В1
Приемная
Ø45x2,5
+21°С
галерея
Ø25x2,3
Ø20x1,9
Блок В2
22-500x1100
22-500x1100
Ст5
Ø25x2,0
Ст6
Ø38x2,0
Эл.
щит
хоз
кладовая
9000
Кладовая
чистого белья
+15°С
22-500x900
Ø57x3,0
Ø20x1,9
Комната
персонала
+18°С
22-500x900
Методический
кабинет
+18°С
22-500x900
Ø25x2,3
6000
Узел
ввода
Кабинет
22-500x1100
22-500x1100
22-500x400
22-500x400
Ст3
Ø25x2,3
Ø25x2,3
+15°С
Кухня
+15°С
кладовая
овощей
кладовая
сухих
продуктов
хоз
кладовая
Ø57x3,0
+18°С
Комната для музыкальных и
гимнастических занятий

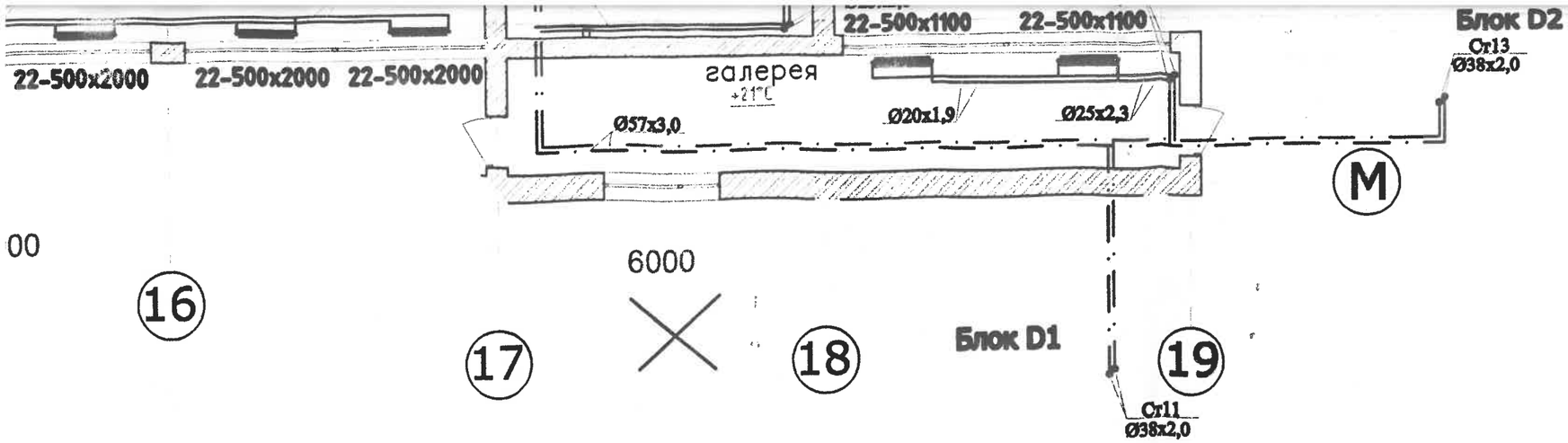


**Примечания:**

**Узел ввода находится в подвальном помещении под методическим кабинетом.**

**Магистральные трубопроводы проложить под потолком подвала.**

Verificator de proiecte nr. 179
BILAŞ VLADIMIR
Domeniile: C.3
Nr. de inregistrare a avizului: 308/2020
Valabilă: de la 14.02. 2017 pînă la 14.02.2022

| | | | | | | | | | |
|---|---|---|---|---|---|---|---|---|---|
| | | | | | | 02/2020 - IVC | | | |
| Mod. | Nr. part. | Semn. | Document. | Data | | Reconstructia sistemului interior de incalzire la Gradinita nr.8 "Prichindel" din mun. Cahul | | | |
| | | | | | | Блок А | Faza | Planşa | Planşe |
| | | | | | | | PE | 3 | |
| Разраб. | Гореликов | | | 06.20 | | Отопление. План на отм. 0.000 | "TERMO MODERN" S.R.L. or. Chisinau | | |

GORELICOV ALEXEI PROIECTANT Nr.2017 Nr.1675 C3

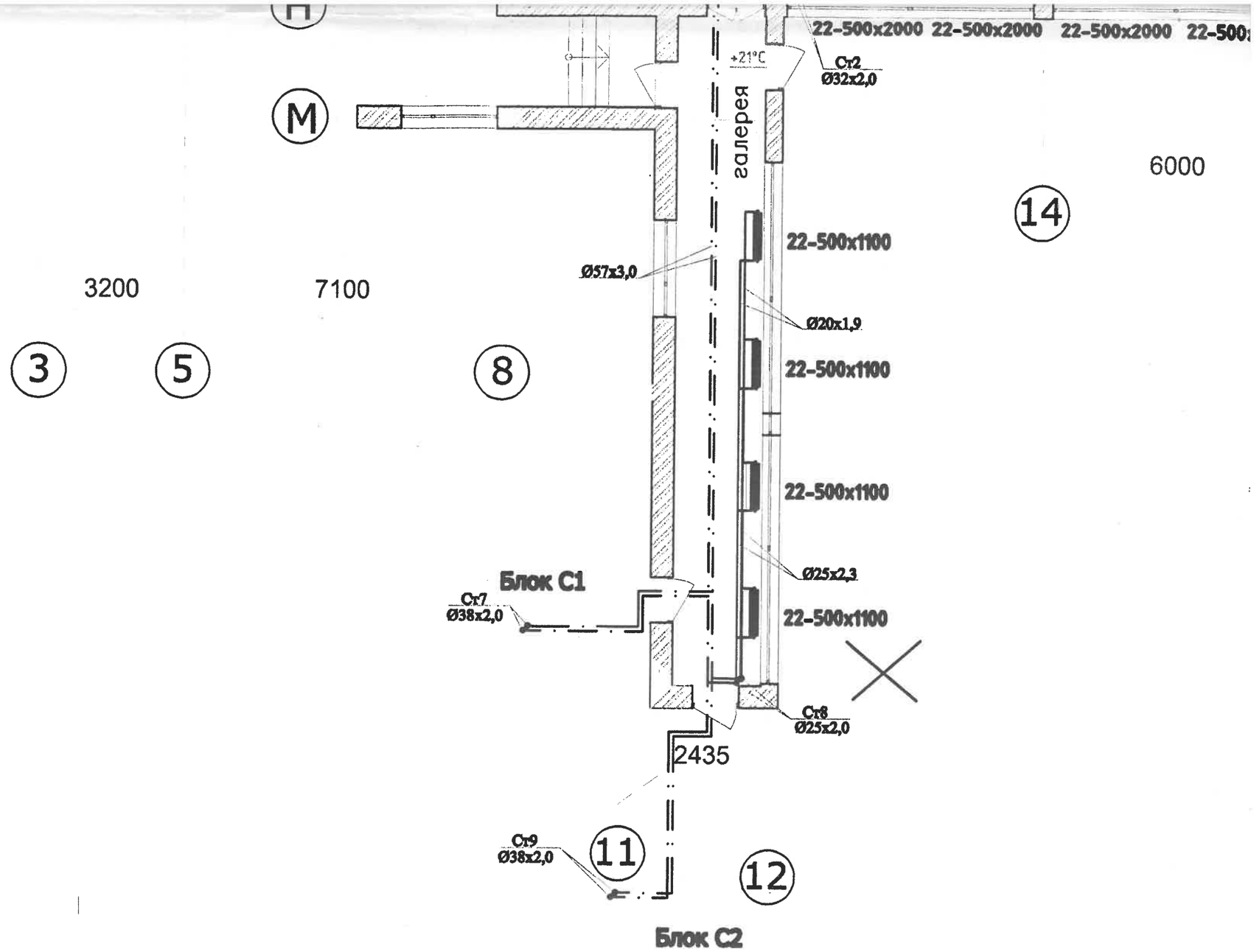


| Инв. № подл. | Подпись и дата | Взам. инв. № |
|---|---|---|
| | | |

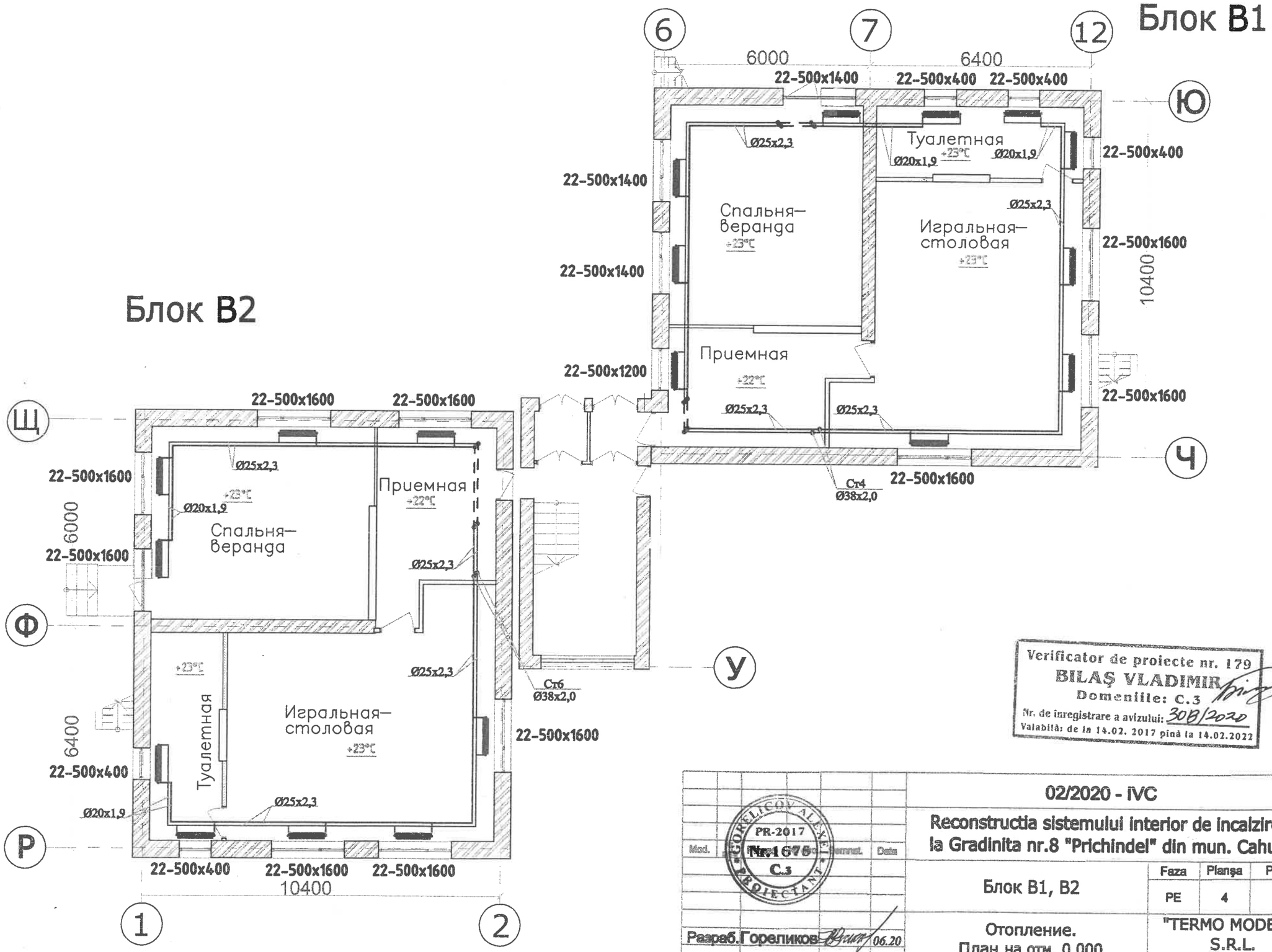


Verificator de proiecte nr. 179
BILAŞ VLADIMIR
Domeniile: C.3
Nr. de inregistrare a avizului: 308/2020
Valabilă: de la 14.02. 2017 pînă la 14.02.2022

| | | | | | | | | |
|---|---|---|---|---|---|---|---|---|
| Mod. | Pag. | Document. | Data | 02/2020 - IVC | | | | |
| | | | | Reconstructia sistemului interior de incalzire la Gradinita nr.8 "Prichindel" din mun. Cahul | | | | |
| | | | | Блок В1, В2 | Faza | Planşa | Planşe | |
| | | | | | PE | 4 | | |
| Разраб. Гореликов | | | 06.20 | Отопление. План на отм. 0.000 | "TERMO MODERN" S.R.L. or. Chisinau | | | |

GORELICOV ALEXEI PROIECTANT PR-2017 Nr.1678 C.3

Взам. инв. № | Подпись и дата | Инв. № подл.

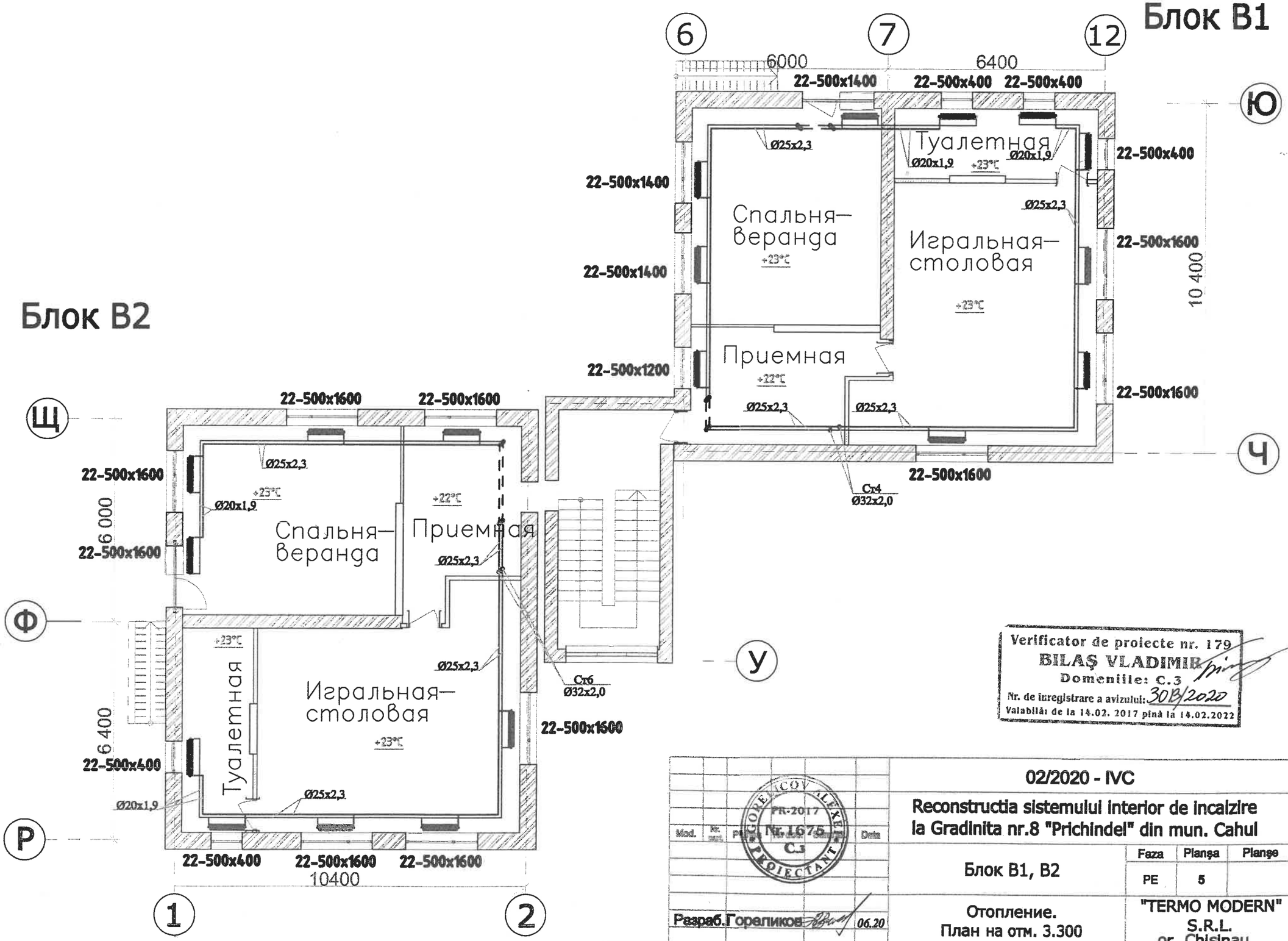


Verificator de proiecte nr. 179
BILAŞ VLADIMIR
Domeniile: C.3
Nr. de inregistrare a avizului: 30B/2020
Valabilă: de la 14.02. 2017 pînă la 14.02.2022

| | | | | | | | | |
|---|---|---|---|---|---|---|---|---|
| | | | | | | 02/2020 - IVC | | |
| | | | | | | Reconstructia sistemului interior de incalzire la Gradinita nr.8 "Prichindel" din mun. Cahul | | |
| Mod. | Nr. | Pag. | Nr. | Semn. | Data | Блок В1, В2 | Faza | Planşa | Planşe |
| | | | | | | | PE | 5 | |
| Разраб. Гореликов | | | | | 06.20 | Отопление. План на отм. 3.300 | "TERMO MODERN" S.R.L. or. Chisinau | | |

PROIECTANT Nr. 1675 C.3 PR-2017 GORELIC COVALENKO

Взам. инв. № | Подпись и дата | Инв. № подл.

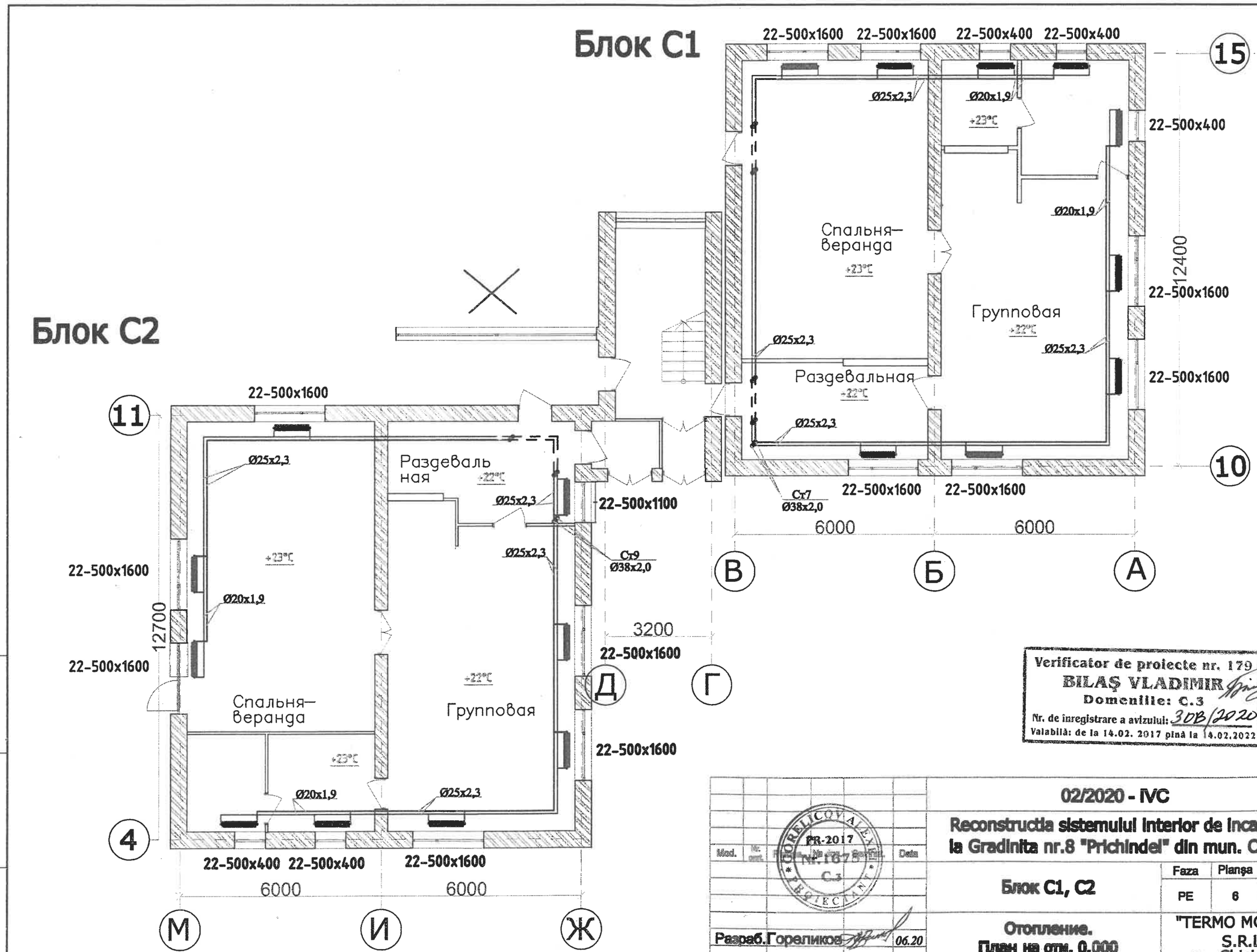


Verificator de proiecte nr. 179
BILAŞ VLADIMIR
Domeniile: C.3
Nr. de inregistrare a avizului: 30B/2020
Valabilă: de la 14.02. 2017 pînă la 14.02.2022

| | | | | | |
|---|---|---|---|---|---|
| Mod. | Nr. cont. | Semn. | Data | | |
| Разраб. Гореликов | | | 06.20 | | |

02/2020 - IVC

Reconstructia sistemului interior de incalzire la Gradinita nr.8 "Prichindel" din mun. Cahul

Блок С1, С2

| Faza | Planşa | Planşe |
|---|---|---|
| PE | 6 | |

Отопление.
План на отм. 0.000

"TERMO MODERN" S.R.L.
or. Chisinau

Инв. № подл. | Подпись и дата | Взам. инв. №

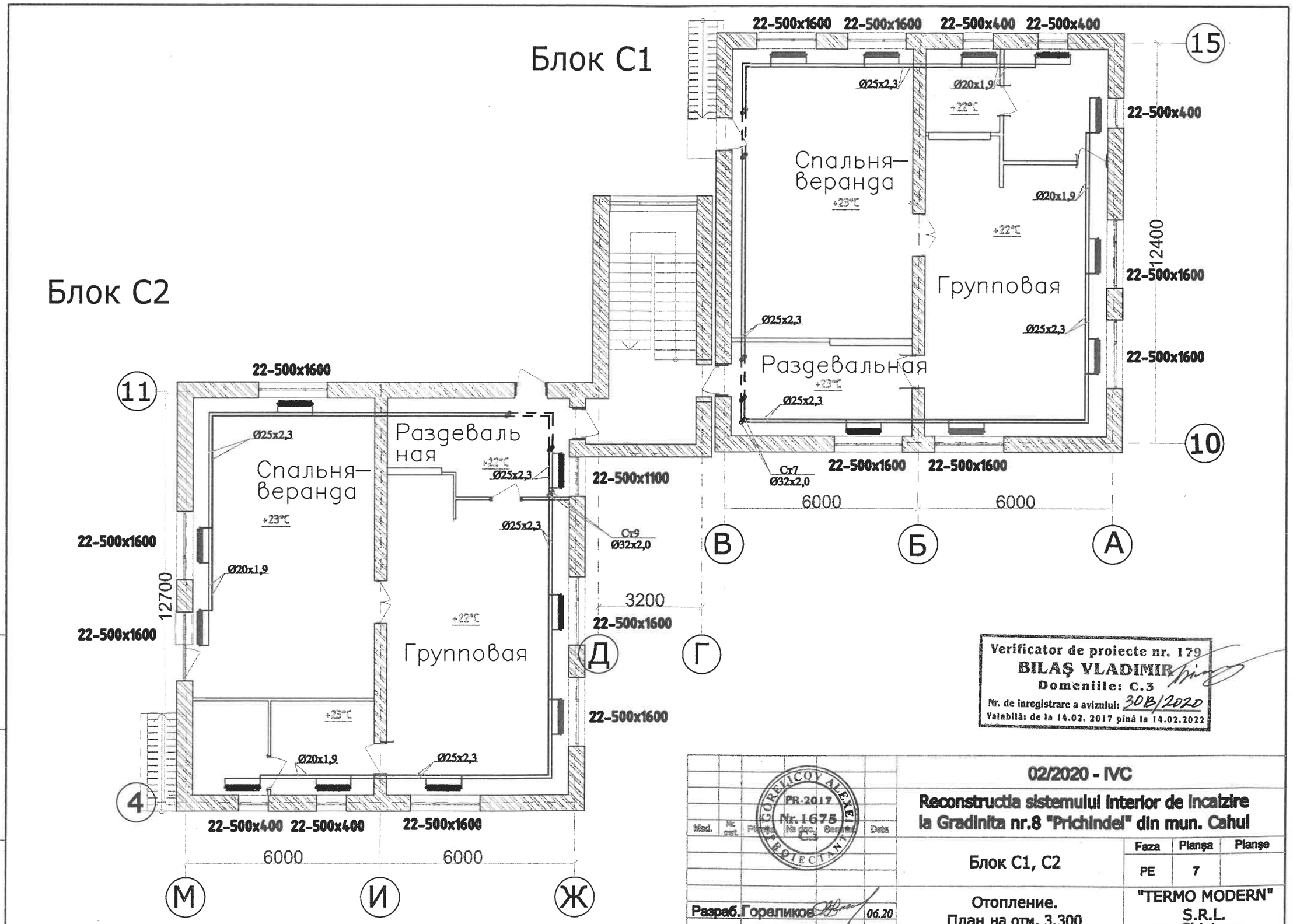


Verificator de proiecte nr. 179
BILAŞ VLADIMIR
Domeniile: C.3
Nr. de inregistrare a avizului: 30B/2020
Valabilă: de la 14.02. 2017 pînă la 14.02.2022

| | | | | | | | | |
|---|---|---|---|---|---|---|---|---|
| Mod. | Nr. ord. | Pliata | Nr. doc. | Semnat | Data | 02/2020 - IVC | | |
| | | | | | | Reconstructia sistemului interior de incalzire la Gradinita nr.8 "Prichindel" din mun. Cahul | | |
| | | | | | | Блок С1, С2 | Faza: PE | Planşa: 7 |
| Разраб. Гореликов | | | | | 06.20 | Отопление. План на отм. 3.300 | "TERMO MODERN" S.R.L. or. Chisinau | |

GORELICOV ALEXEI PROIECTANT PR-2017 Nr. 1675 C3

Взам. инв. №
Подпись и дата
Инв. № подл.

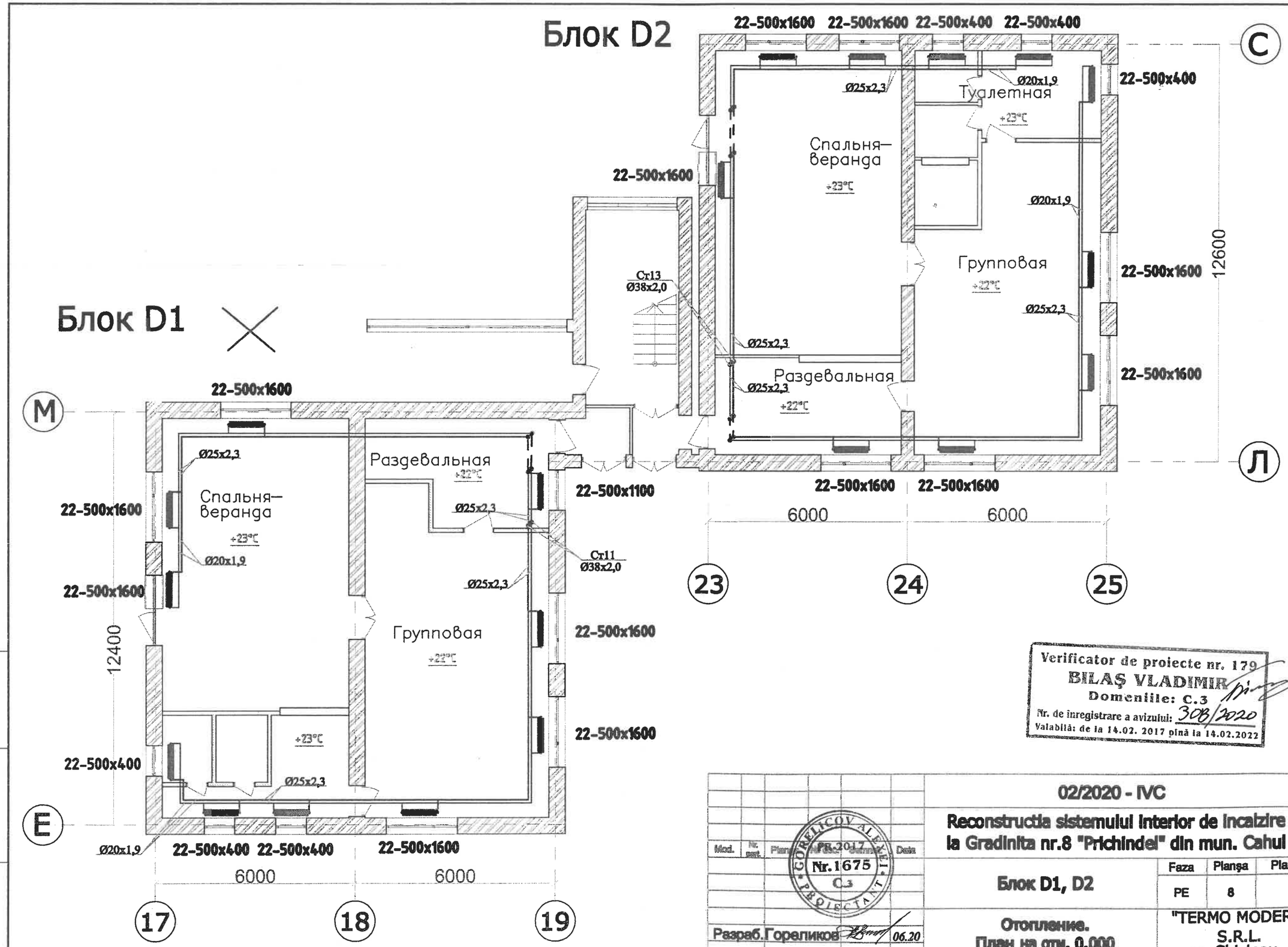


Verificator de proiecte nr. 179
BILAŞ VLADIMIR
Domeniile: C.3
Nr. de inregistrare a avizului: 308/2020
Valabilă: de la 14.02. 2017 pînă la 14.02.2022

| | | | | | | | | | |
|---|---|---|---|---|---|---|---|---|---|
| | | | | | | 02/2020 - IVC | | | |
| | | | | | | Reconstructia sistemului interior de incalzire la Gradinita nr.8 "Prichindel" din mun. Cahul | | | |
| Mod. | Nr. doc. | Semn. | Data | | | Блок D1, D2 | Faza | Planşa | Planşe |
| | | | | | | | PE | 8 | |
| Разраб. | Гореликов | | 06.20 | | | Отопление. План на отм. 0.000 | "TERMO MODERN" S.R.L. or. Chisinau | | |

GORELICOV ALEXEI PROIECTANT PR-2017 Nr.1675 C.3

Взам. инв. № | Подпись и дата | Инв. № подл.

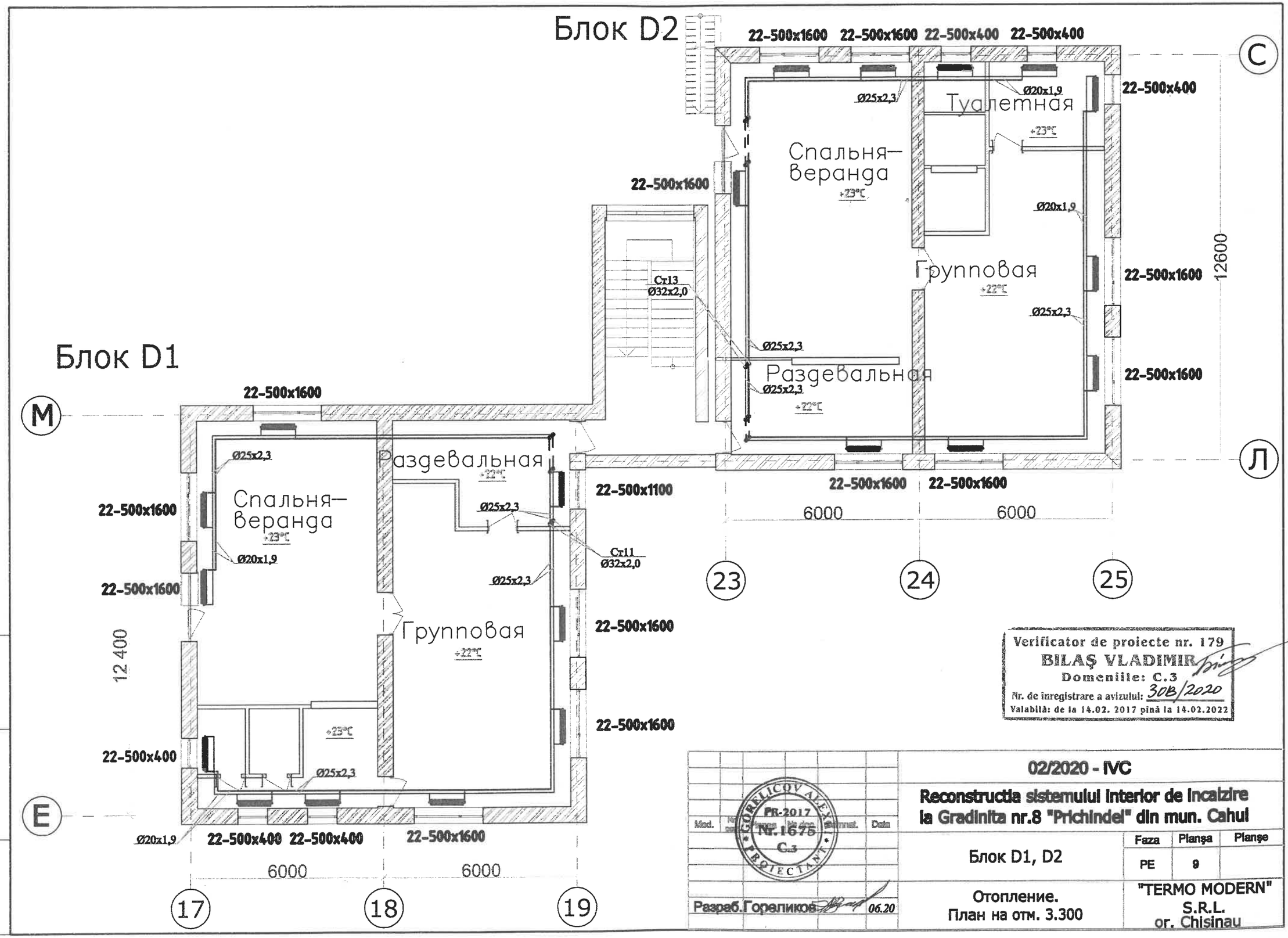


Verificator de proiecte nr. 179
BILAŞ VLADIMIR
Domeniile: C.3
Nr. de înregistrare a avizului: 308/2020
Valabilă: de la 14.02. 2017 pînă la 14.02.2022

Инв. № подл. | Подпись и дата | Взам. инв. №

| Mod. | Nr. pag. | Nr. foaie | Nr. doc. | Semnat. | Data |
|---|---|---|---|---|---|

CORELICOV ALEXEI PROIECTANT PR-2017 Nr.1675 C.3

Разраб. Гораликов 06.20

**02/2020 - IVC**

**Reconstructia sistemului interior de incalzire la Gradinita nr.8 "Prichindel" din mun. Cahul**

Блок D1, D2

Отопление.
План на отм. 3.300

| Faza | Planşa | Planşe |
|---|---|---|
| PE | 9 | |

"TERMO MODERN" S.R.L.
or. Chisinau

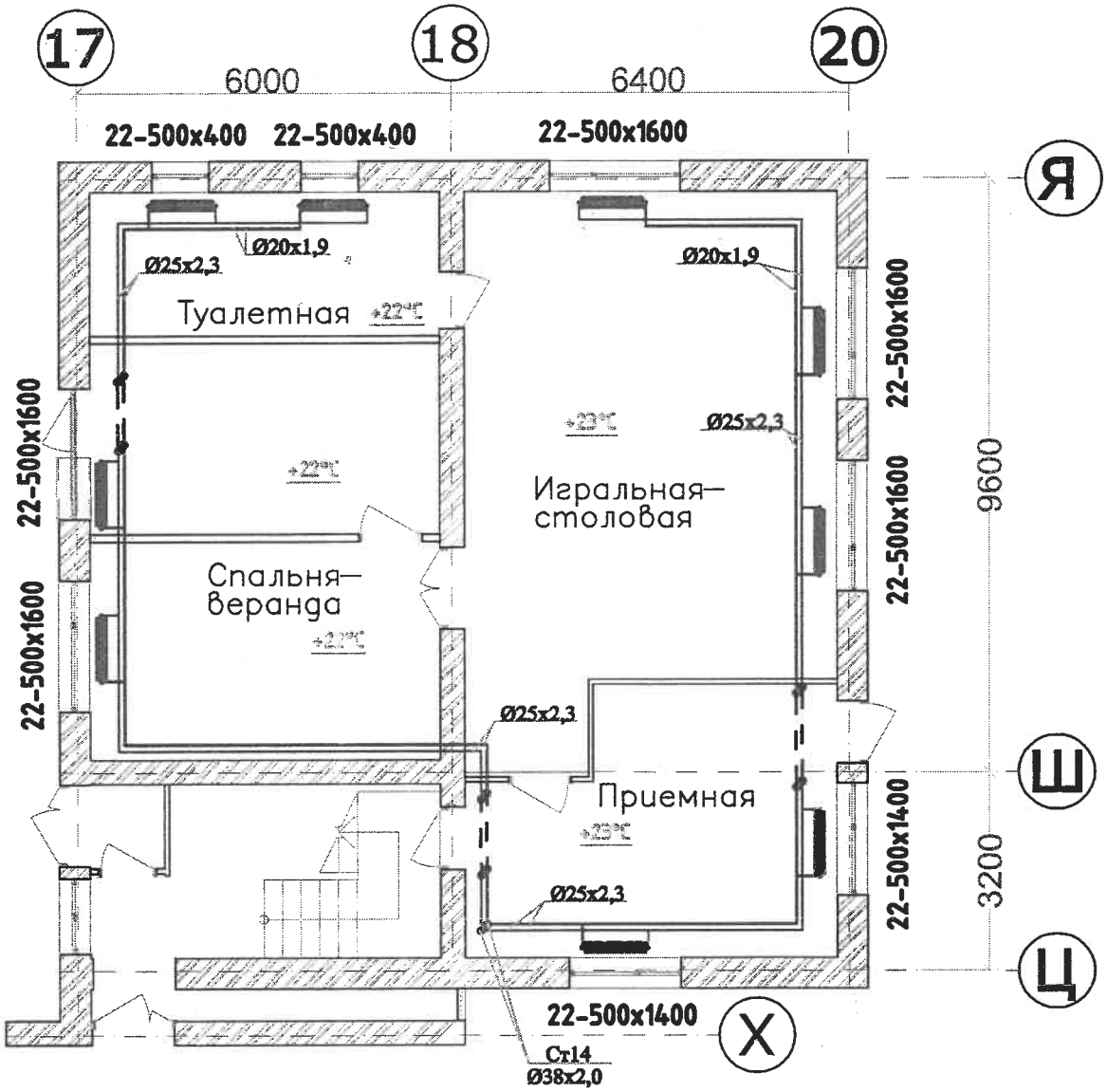


Verificator de proiecte nr. 179
BILAŞ VLADIMIR
Domeniile: C.3
Nr. de inregistrare a avizului: 30B/2020
Valabilă: de la 14.02. 2017 pînă la 14.02.2022

Взам. инв. №

Подпись и дата

Инв. № подл.

| Mod. | Nr. pert. | Semnat. | Nr. doc. | Semnat. | Data |
|---|---|---|---|---|---|
| | | | | | |

**02/2020 - IVC**

**Reconstructia sistemului interior de incalzire la Gradinita nr.8 "Prichindel" din mun. Cahul**

Блок Е

| Faza | Planşa | Planşe |
|---|---|---|
| PE | 10 | |

Разраб. Гореликов 06.20

Отопление.
План на отм. 0.000

"TERMO MODERN" S.R.L.
or. Chisinau

Формат А4

Verificator de proiecte nr. 179
BILAŞ VLADIMIR
Domeniile: C.3
Nr. de inregistrare a avizului: 308/2020
Valabilă: de la 14.02. 2017 pînă la 14.02.2022

Взам. инв. №

Подпись и дата

Инв. № подл.

| Mod. | Nr. pag. | Semnat | Nr. doc. | Semnat | Data |
|---|---|---|---|---|---|
| Разраб. | Гореликов | | | | 06.20 |

02/2020 - IVC

Reconstructia sistemului interior de incalzire la Gradinita nr.8 "Prichindel" din mun. Cahul

| Faza | Planşa | Planşe |
|---|---|---|
| PE | 11 | |

Блок Е

Отопление.
План на отм. 3.300

"TERMO MODERN" S.R.L.
or. Chisinau

Формат А4

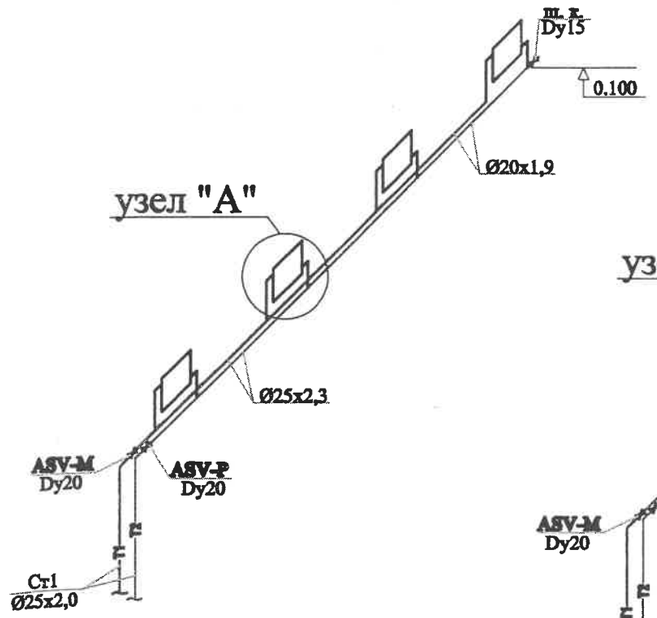


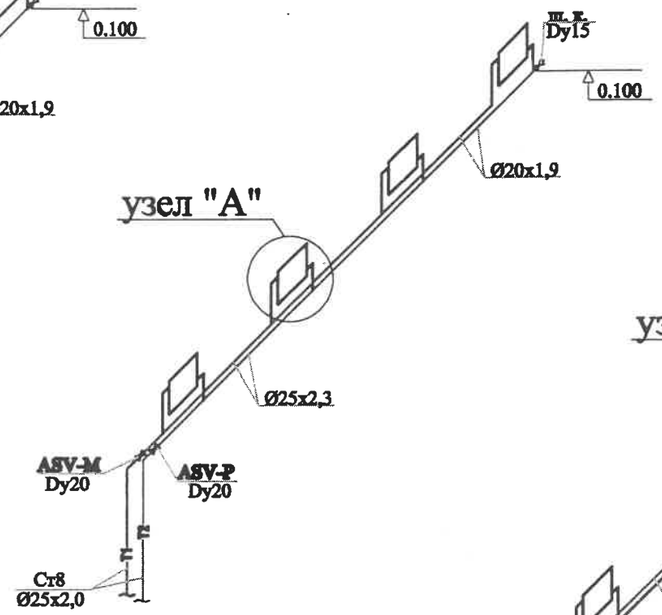


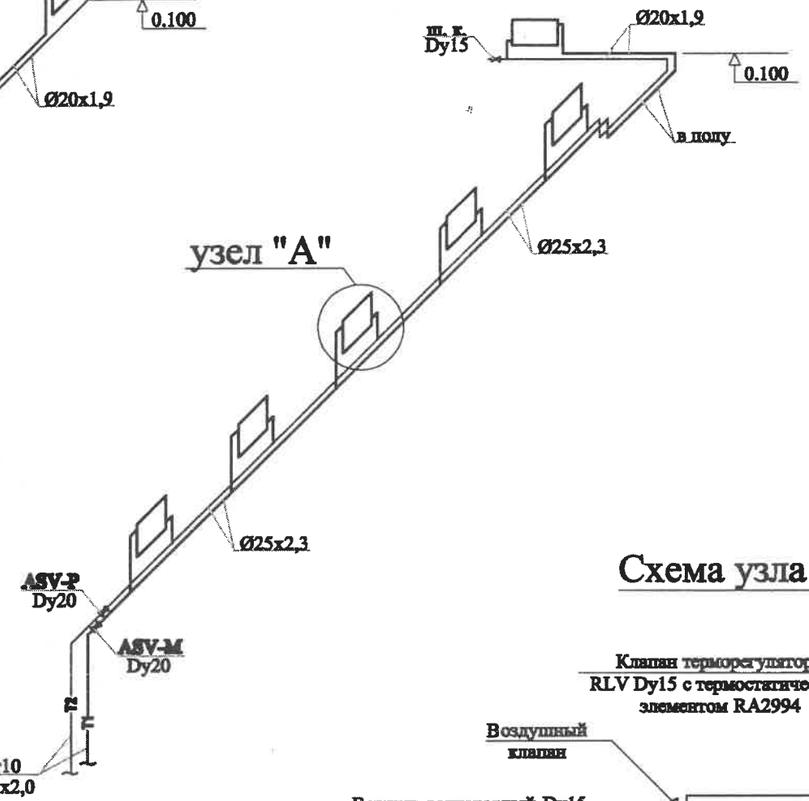


## Схема узла "А"

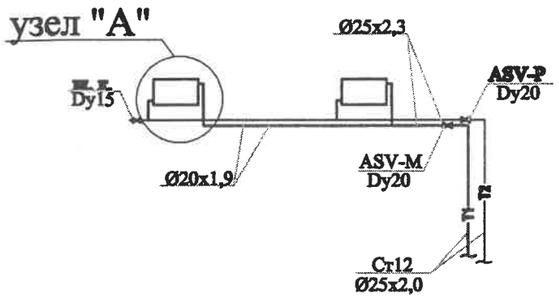


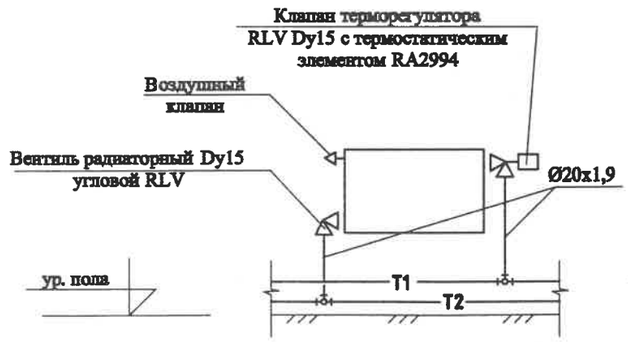


Verificator de proiecte nr. 179
BILAŞ VLADIMIR
Domeniile: C.3
Nr. de inregistrare a avizului: 30B/2020
Valabilă: de la 14.02. 2017 pînă la 14.02.2022

GORELICOV ALEXEI PR-2017 Nr. 1675 C.3 PROIECTANT

| Mod. | Nr. ord. | Semn. | Data |
|---|---|---|---|
| Разраб. Гореликов | | | 06.20 |

02/2020 - IVC

Reconstructia sistemului interior de incalzire la Gradinita nr.8 "Prichindel" din mun. Cahul

Блок А

| Faza | Planşa | Planşe |
|---|---|---|
| PE | 12 | |

Схема системы отопления. Схема узла "А"

"TERMO MODERN" S.R.L. or. Chisinau

Взам. инв. № | Подпись и дата | Инв. № подл.

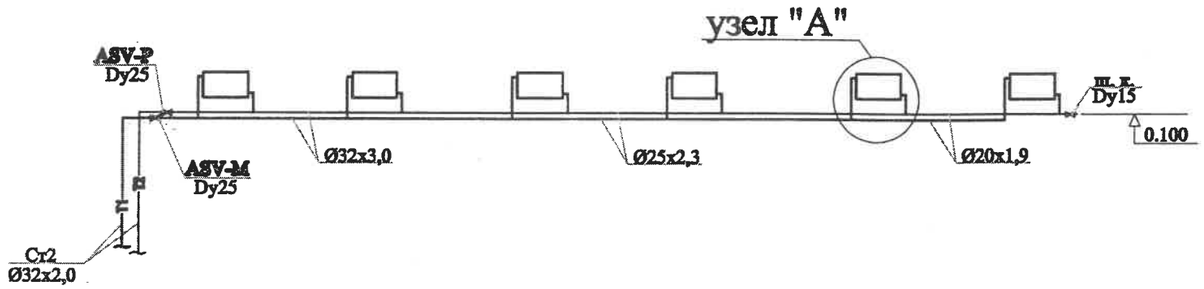


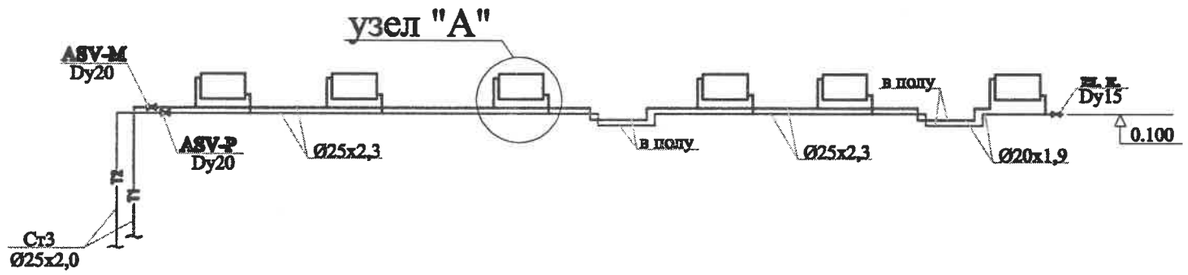


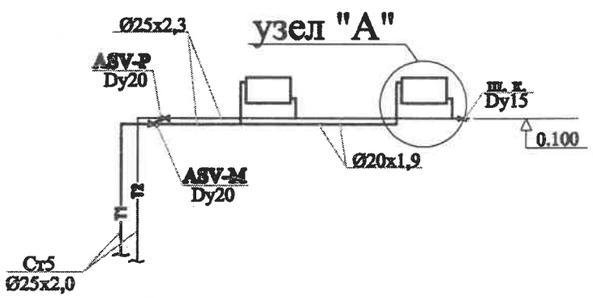


## Схема узла "А"

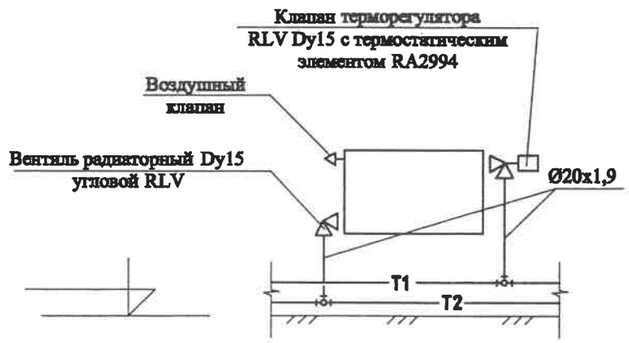


Verificator de proiecte nr. 179
BILAŞ VLADIMIR
Domeniile: C.3
Nr. de inregistrare a avizului: 30B/2020
Valabilă: de la 14.02. 2017 pînă la 14.02.2022

GORELICOV ALEXEI
PROIECTANT
Nr.1675
C.3
FEB. 2017

| Mod. | Nr. | Semn. | Nr. doc. | Semnat. | Data |
|---|---|---|---|---|---|
| Разраб. Гореликов | | | | | 06.20 |

02/2020 - IVC

Reconstructia sistemului interior de incalzire
la Gradinita nr.8 "Prichindel" din mun. Cahul

| Блок А | Faza | Planşa | Planşe |
|---|---|---|---|
| | PE | 13 | |
| Схема системы отопления. Схема узла "А" | "TERMO MODERN" S.R.L. or. Chisinau | | |

Инв. № подл. | Подпись и дата | Взам. инв. №

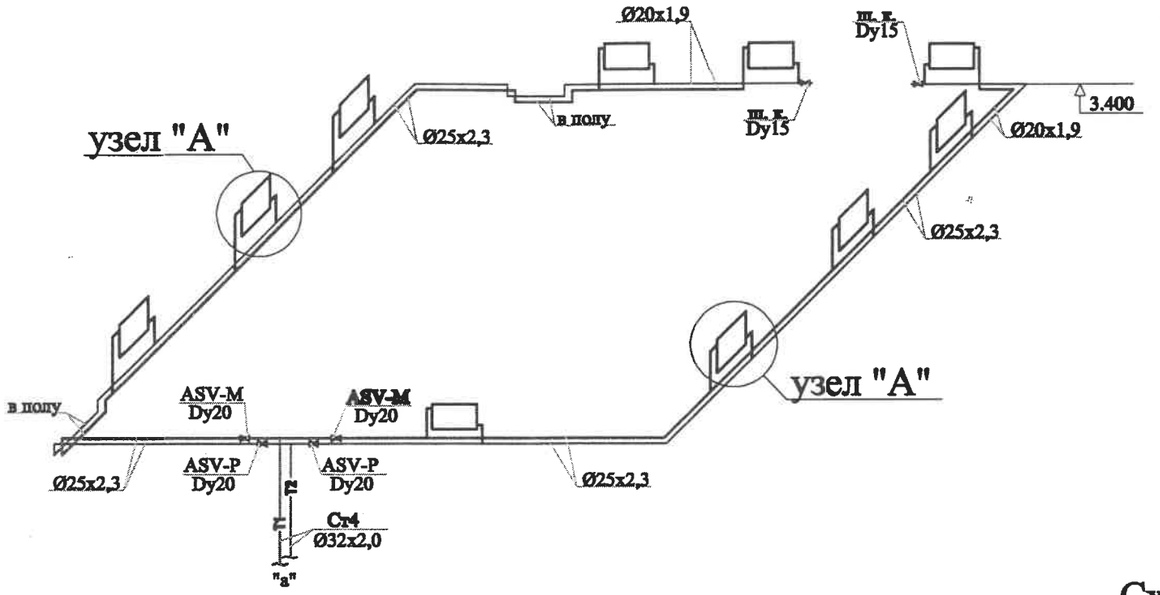


## Схема узла "А"

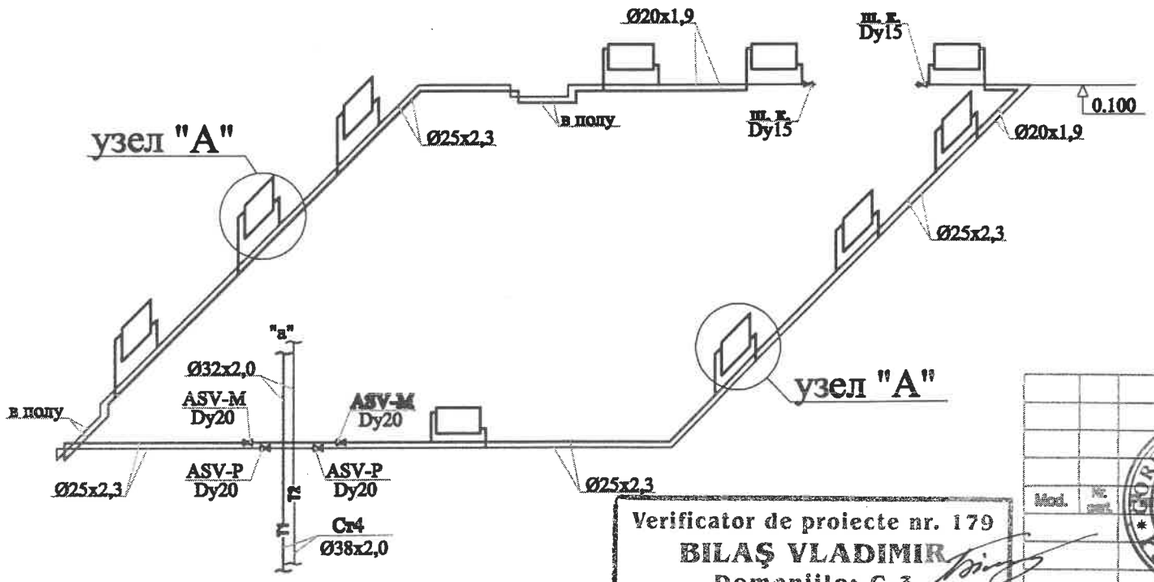


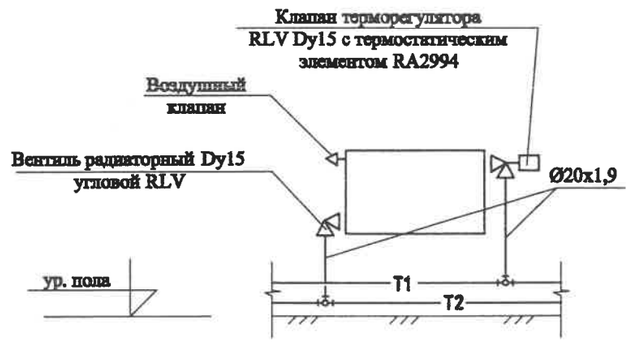


Verificator de proiecte nr. 179
BILAŞ VLADIMIR
Domeniile: C.3
Nr. de inregistrare a avizului: 30B/2020
Valabilă: de la 14.02. 2017 pînă la 14.02.2022

CORELIOV ALEXEI PROIECTANT PR-2017 Nr.1675 C.3

| Mod. | Nr. cant. | Semn. | Nr. foaie | Semn. | Data |
|---|---|---|---|---|---|
| Разраб. Гореликов | | | | | 06.20 |

| | | | |
|---|---|---|---|
| 02/2020 - IVC | | | |
| Reconstructia sistemului interior de incalzire la Gradinita nr.8 "Prichindel" din mun. Cahul | | | |
| Блок В1 | Faza | Planşa | Planşe |
| | PE | 14 | |
| Схема системы отопления. Схема узла "А" | "TERMO MODERN" S.R.L. or. Chisinau | | |

Взам. инв. № | Подпись и дата | Инв. № подл.

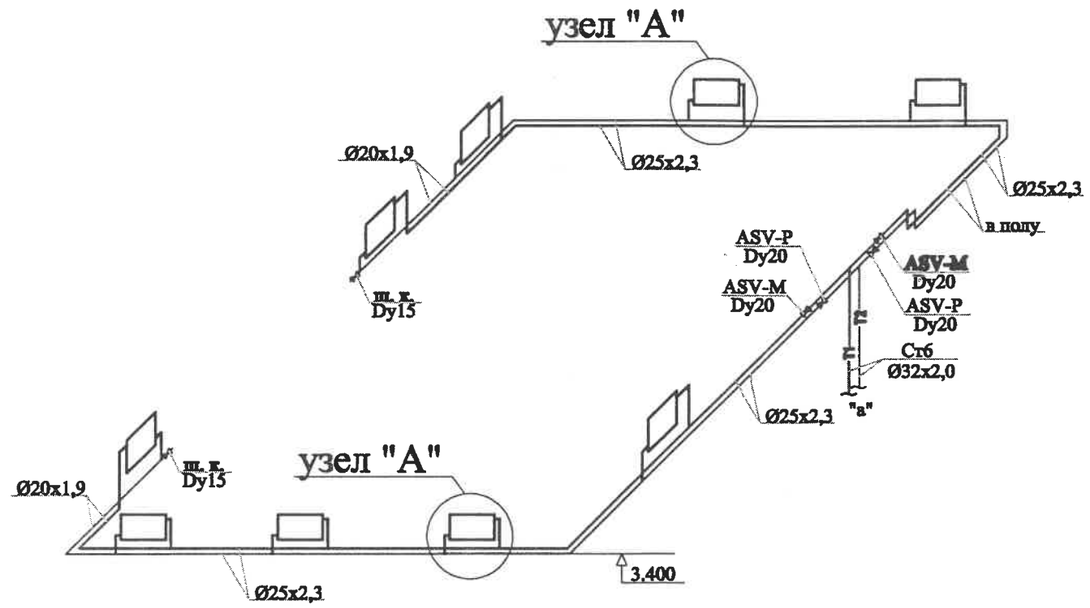


## Схема узла "А"

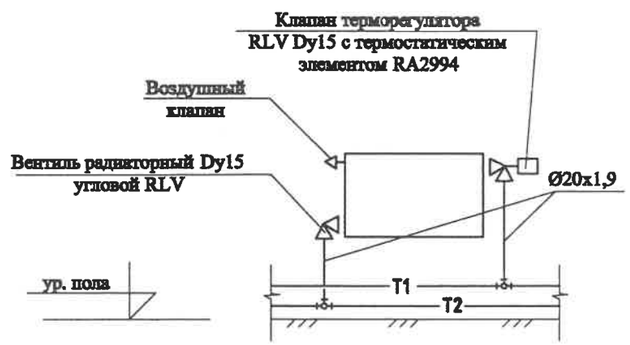


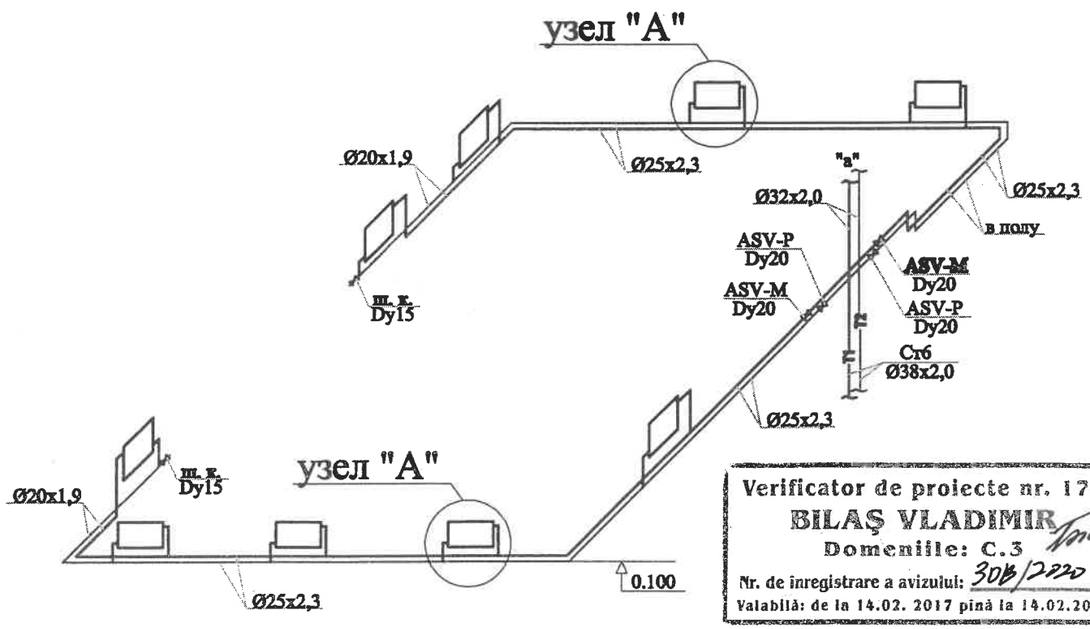


Verificator de proiecte nr. 179
BILAŞ VLADIMIR
Domeniile: C.3
Nr. de inregistrare a avizului: 308/2020
Valabilă: de la 14.02. 2017 pînă la 14.02.2022

| Modif. | N. cert. | Pliaţ | Inscr. | Semn. | Data |
|---|---|---|---|---|---|

Разраб. Гореликов 06.20

02/2020 - IVC

Reconstructia sistemului interior de incalzire la Gradinita nr.8 "Prichindel" din mun. Cahul

Блок В2

| Faza | Planşa | Planşe |
|---|---|---|
| PE | 15 | |

Схема системы отопления. Схема узла "А"

"TERMO MODERN" S.R.L. or. Chişinau

Инв. № подл. | Подпись и дата | Взам. инв. №

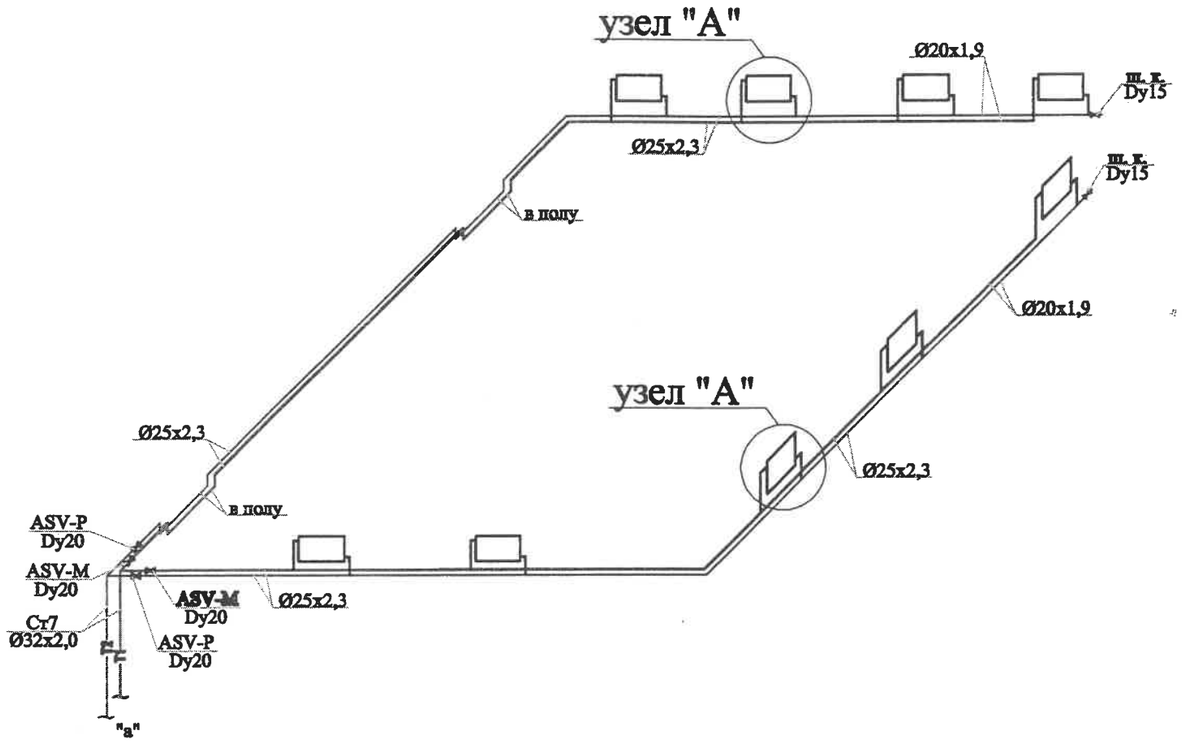


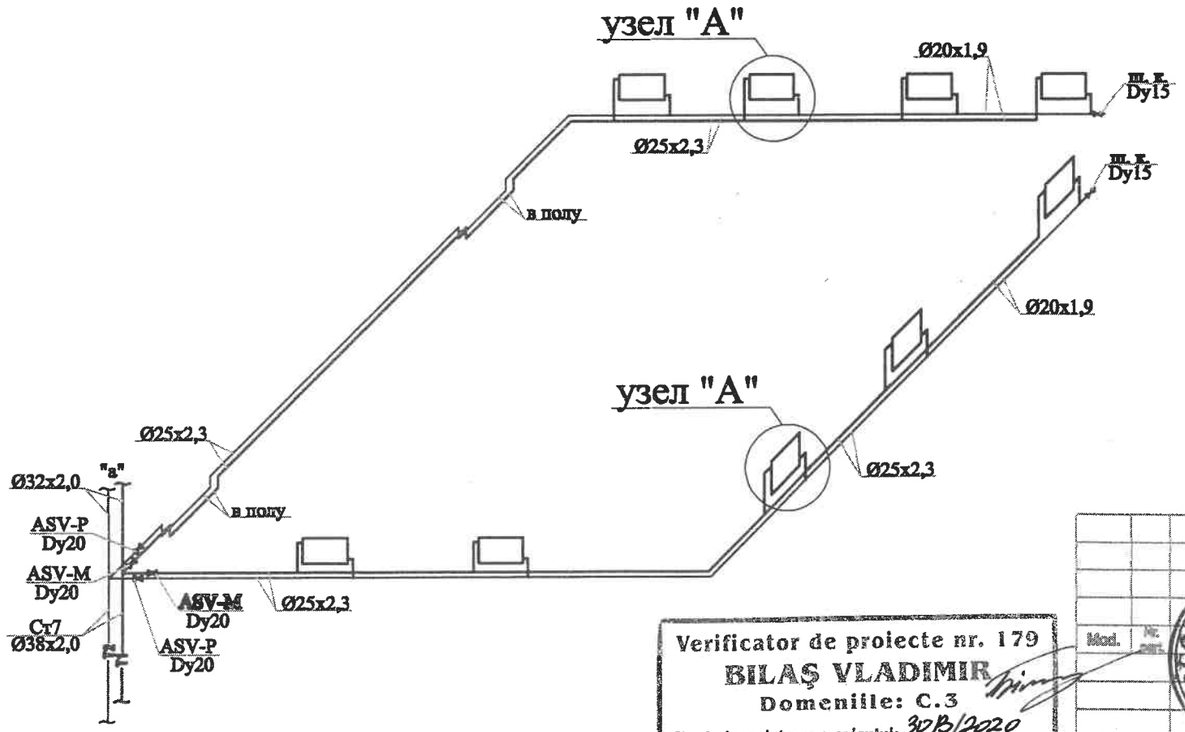


## Схема узла "А"

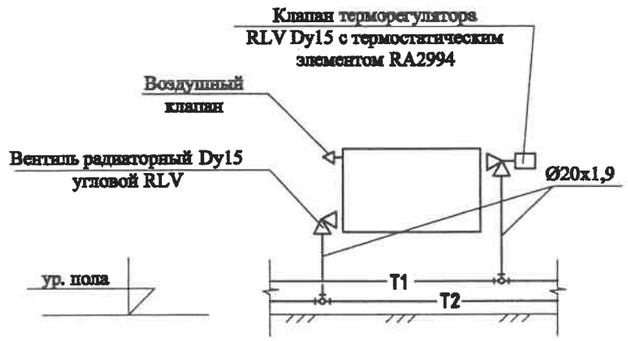


Verificator de proiecte nr. 179
BILAŞ VLADIMIR
Domeniile: C.3
Nr. de inregistrare a avizului: 30B/2020
Valabilă: de la 14.02. 2017 pînă la 14.02.2022

| | | | | | | |
|---|---|---|---|---|---|---|
| Mod. | Nr. cert. | Semn. | Nr. doc. | Semn. | Data | 02/2020 - IVC |
| | | | | | | Reconstructia sistemului interior de incalzire la Gradinita nr.8 "Prichindel" din mun. Cahul |
| Разраб. | Горэликов | | | | 06.20 | Блок С1 — Faza: PE; Planşa: 16; Planşe: |
| | | | | | | Схема системы отопления. Схема узла "А" — "TERMO MODERN" S.R.L. or. Chisinau |

GORELICOV ALEXEI PR-2017 Nr.1675 C.3 PROIECTANT

Взам. инв. № | Подпись и дата | Инв. № подл.

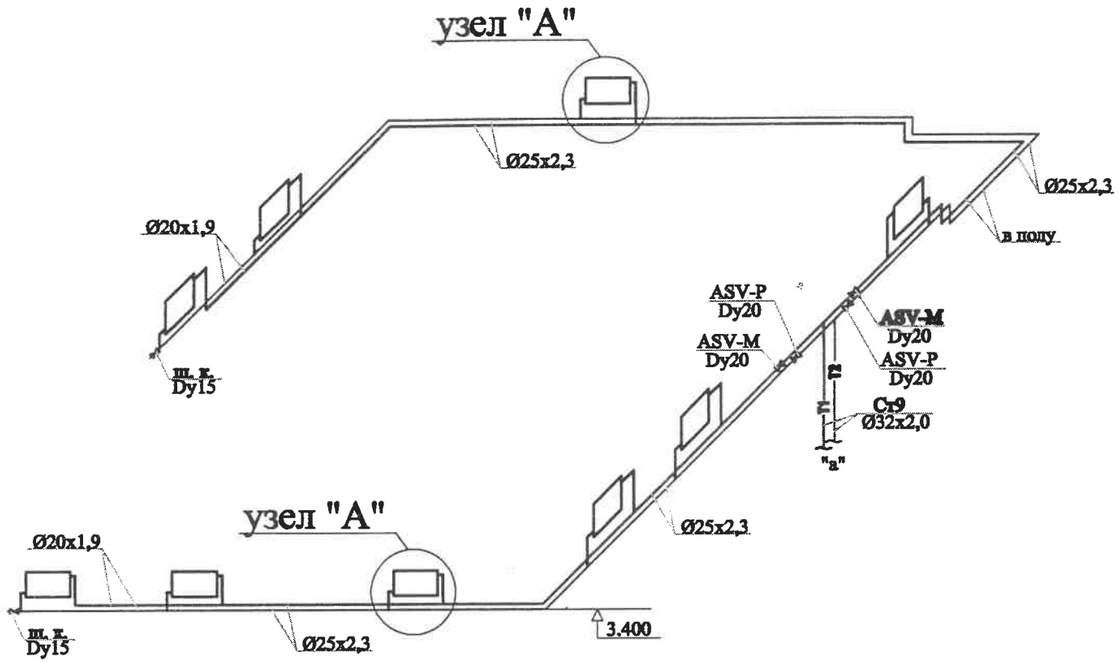


## Схема узла "А"

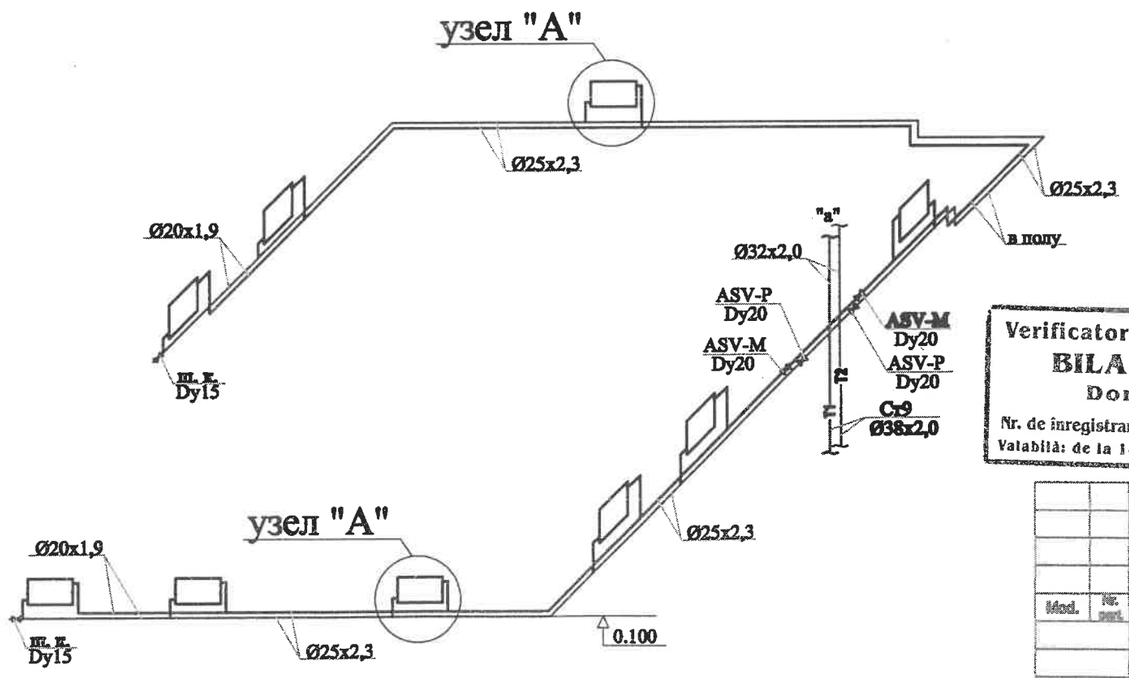


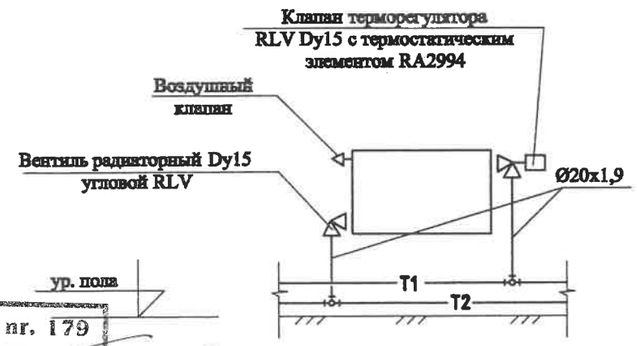


Verificator de proiecte nr. 179
BILAŞ VLADIMIR
Domeniile: C.3
Nr. de inregistrare a avizului: 30B/2020
Valabilă: de la 14.02. 2017 pînă la 14.02.2022

| | | | | | | | |
|---|---|---|---|---|---|---|---|
| Mod. | Nr. pag. | Pagina | Nr. document | Semn. | Data | 02/2020 - IVC | |
| | | | | | | Reconstructia sistemului interior de incalzire la Gradinita nr.8 "Prichindel" din mun. Cahul | |
| | | | | | | Блок С2 | Faza: PE; Planşa: 17; Planşe: |
| Разраб. Гореликов | | | | | 06.20 | Схема системы отопления. Схема узла "А" | "TERMO MODERN" S.R.L. or. Chisinau |

GORELICOV ALEXEI PROIECTANT PR-2017 Nr. 1675 C.5

Взам. инв. № | Подпись и дата | Инв. № подл.

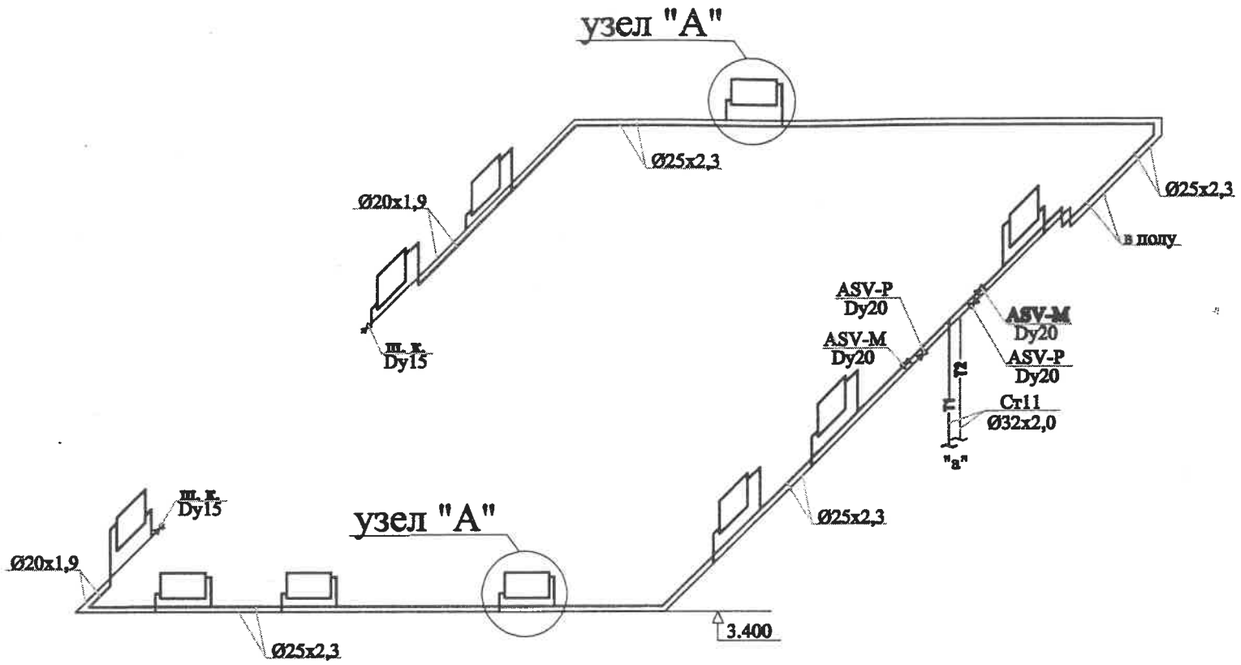


## Схема узла "А"

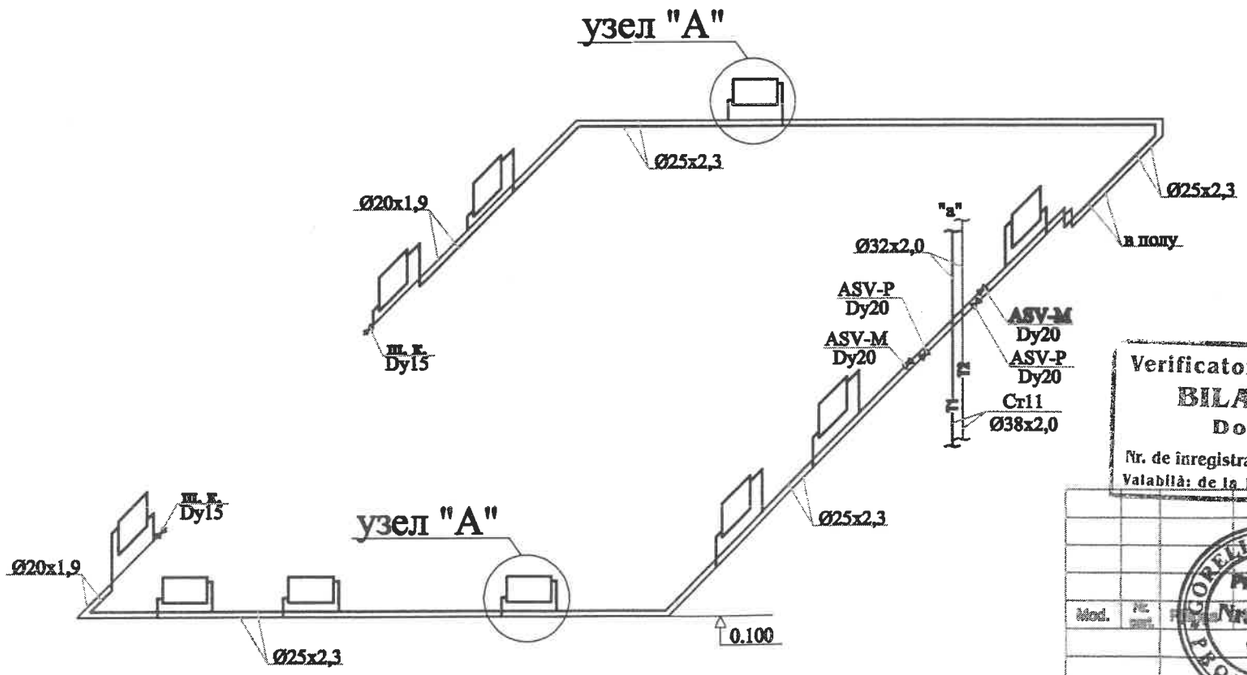


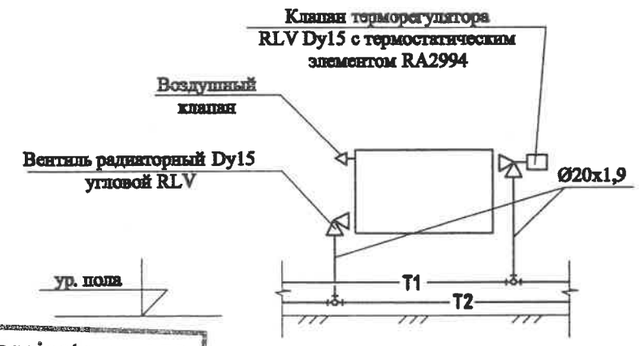


Verificator de proiecte nr. 179
BILAŞ VLADIMIR
Domeniile: C.3
Nr. de înregistrare a avizului: 30B/2020
Valabilă: de la 14.02.2017 pînă la 14.02.2022

GORELICOV ALEXEI
PR-2017
№ 1675
C.3
PROIECTANT

| Mod. | Nr. doc. | Semn. | Data | 02/2020 - IVC | | |
|---|---|---|---|---|---|---|
| | | | | Reconstructia sistemului interior de incalzire la Gradinita nr.8 "Prichindel" din mun. Cahul | | |
| | | | | Блок D1 | Faza | Planşa | Planşe |
| | | | | | PE | 18 | |
| Разраб. Гореликов | | | 06.20 | Схема системы отопления. Схема узла "А" | "TERMO MODERN" S.R.L. or. Chisinau | |

Взам. инв. №

Подпись и дата

Инв. № подл.

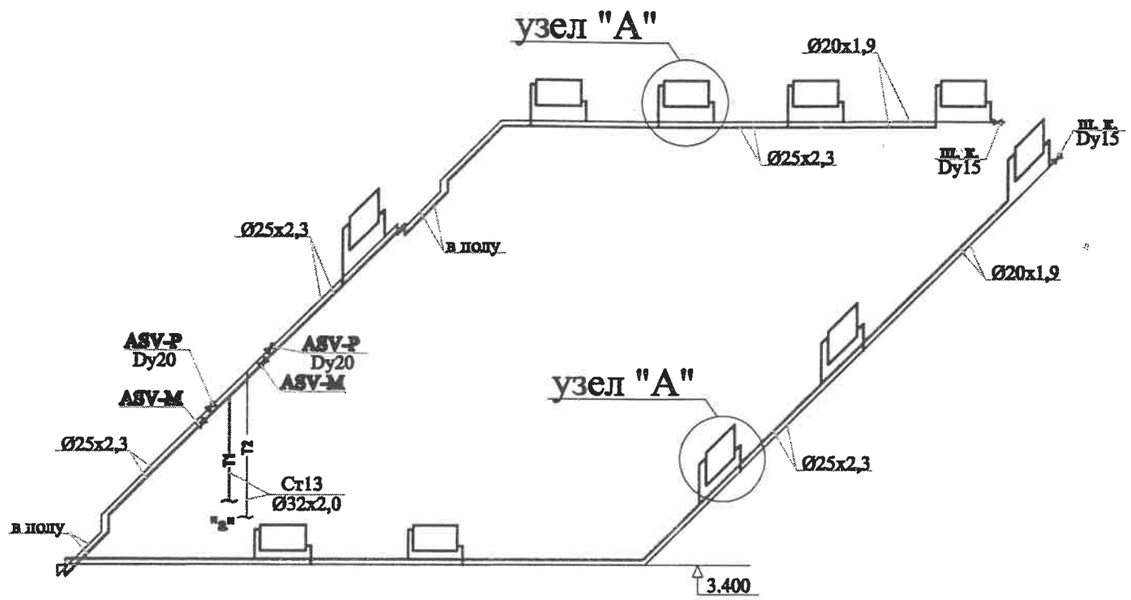


# Схема узла "А"

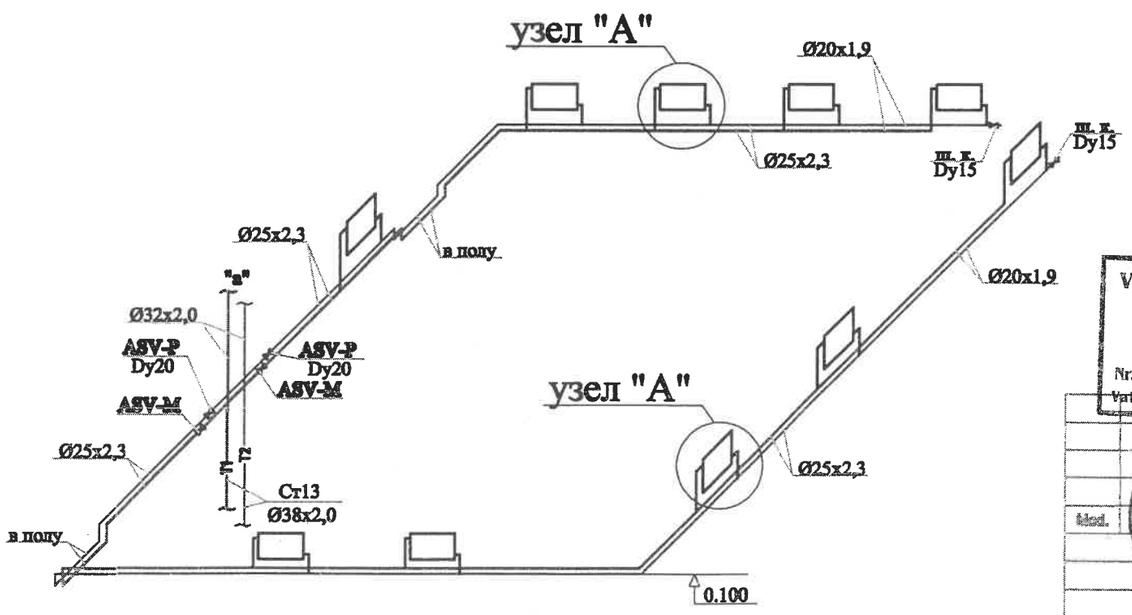


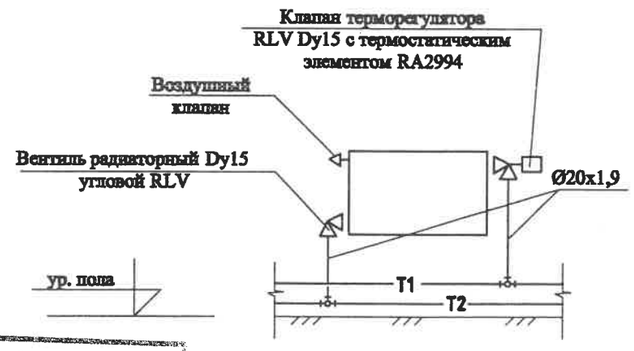


Verificator de proiecte nr. 179
BILAŞ VLADIMIR
Domeniile: C.3
Nr. de inregistrare a avizului: 30B/2020
Valabila: de la 14.02.2017 pînă la 14.02.2022

GORELICOV ALEXEI PROIECTANT PR-2017 Nr. 1675 C.3

| Mod. | Foaie | Nr. doc. | Semnat. | Data |
|---|---|---|---|---|
| Разраб. Гораликов | | | | 06.20 |

02/2020 - IVC

Reconstructia sistemului interior de incalzire la Gradinita nr.8 "Prichindel" din mun. Cahul

Блок D2

| Faza | Planşa | Planşe |
|---|---|---|
| PE | 19 | |

Схема системы отопления.
Схема узла "А"

"TERMO MODERN" S.R.L.
or. Chisinau

Взам. инв. № | Подпись и дата | Инв. № подл.

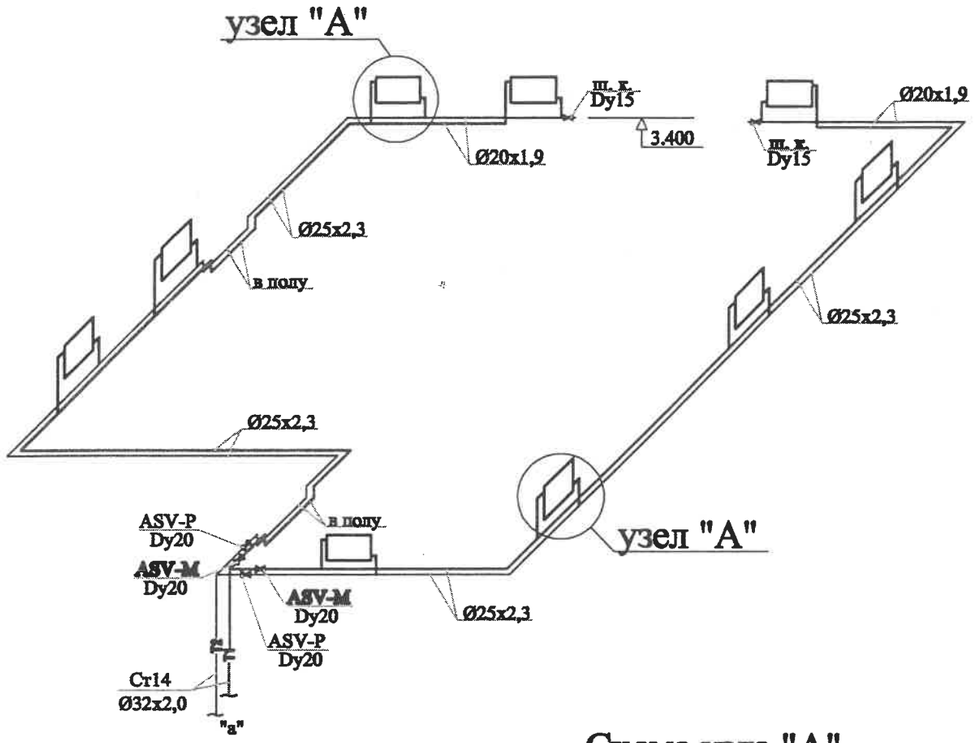


## Схема узла "А"

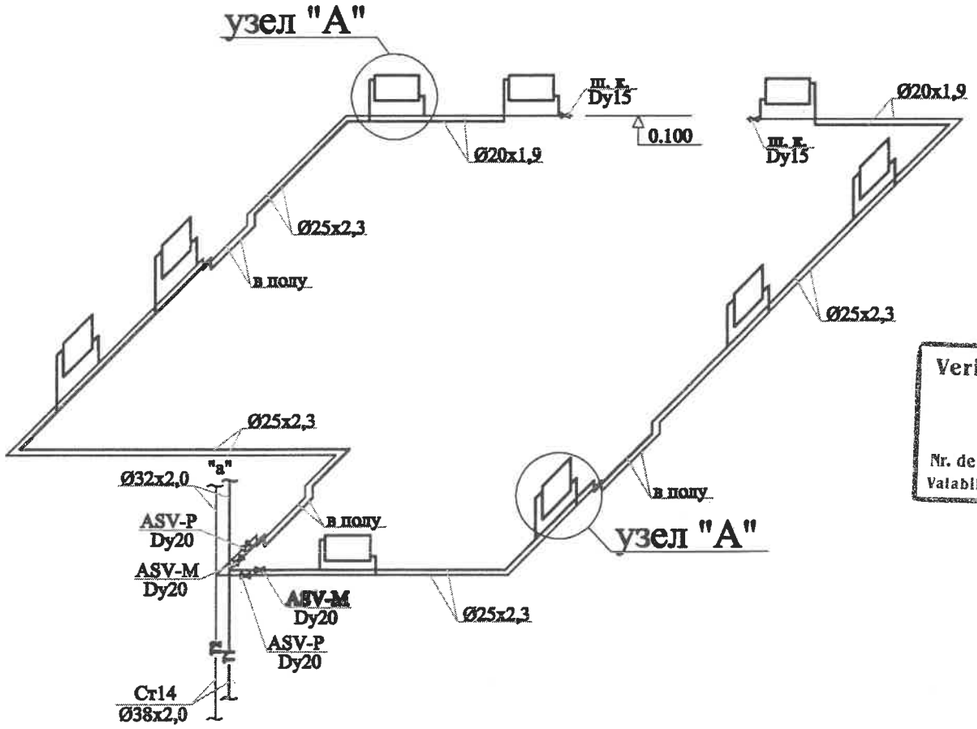


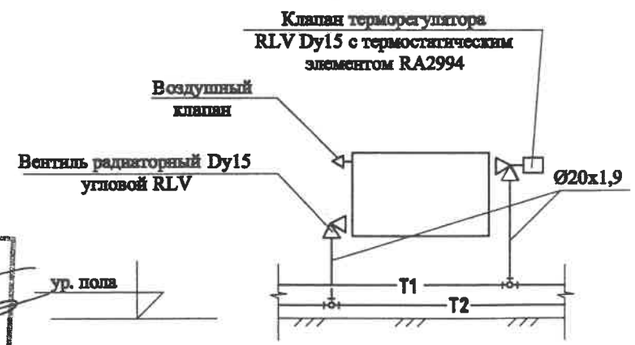


Verificator de proiecte nr. 179
BILAŞ VLADIMIR
Domeniile: C.3
Nr. de inregistrare a avizului: 30B/2020
Valabilă: de la 14.02. 2017 pînă la 14.02.2022

| | | | | | | | | |
|---|---|---|---|---|---|---|---|---|
| | | | | | | 02/2020 - IVC | | |
| | | | | | | Reconstructia sistemului interior de incalzire la Gradinita nr.8 "Prichindel" din mun. Cahul | | |
| Mod. | Nr. ext. | Planș | Semn. | Data | | Блок E | Faza | Planșa | Planșe |
| | | | | | | | PE | 20 | |
| Разраб. Гореликов | | | | 06.20 | | Схема системы отопления. Схема узла "А" | "TERMO MODERN" S.R.L. or. Chisinau | | |

GORELICOV ALEXEI PROIECTANT Nr. 2017 Nr. 1675 C.3

Взам. инв. № | Подпись и дата | Инв. № подл.

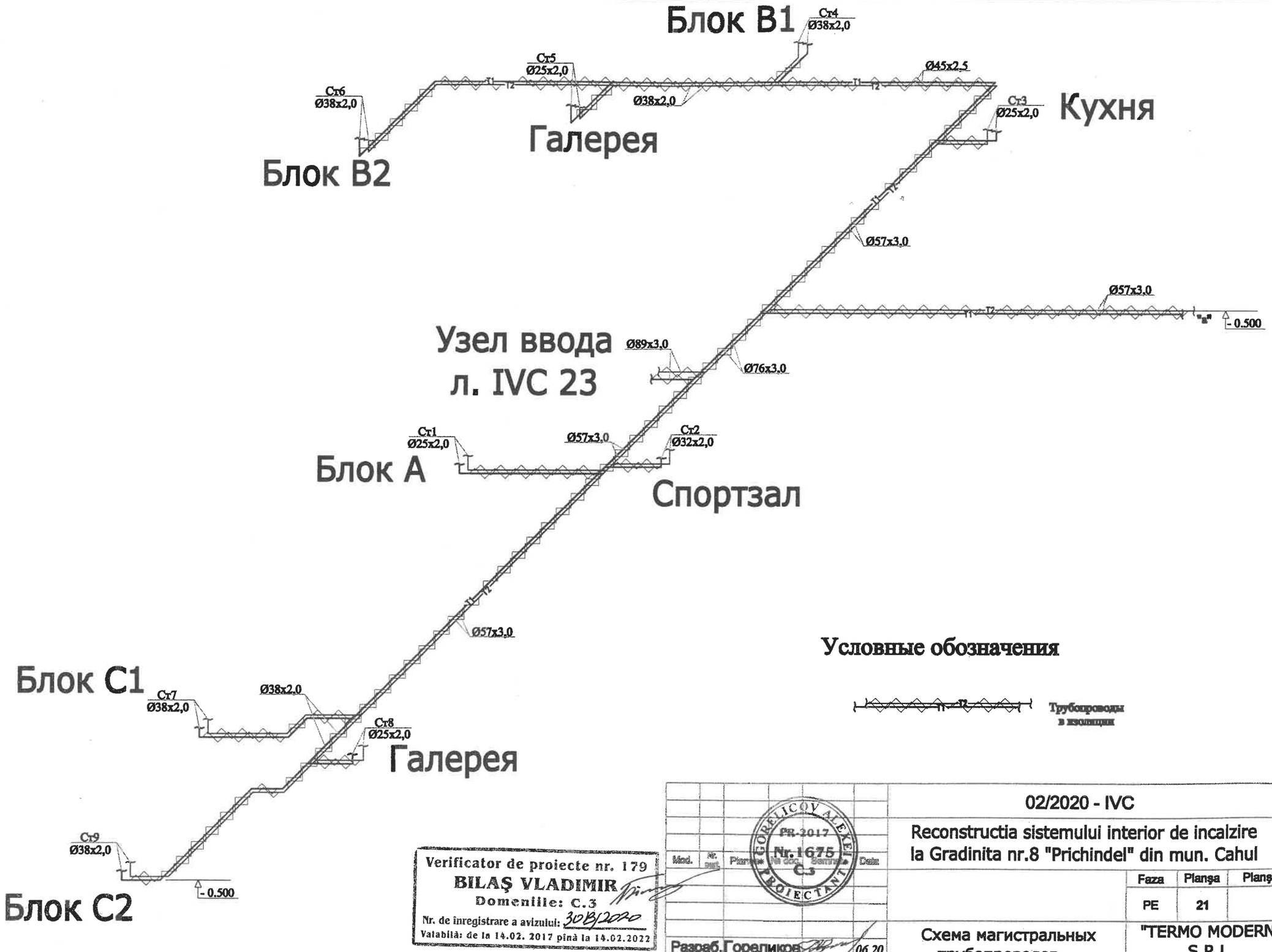


## Условные обозначения



Трубопроводы в изоляции

Verificator de proiecte nr. 179
BILAŞ VLADIMIR
Domeniile: C.3
Nr. de inregistrare a avizului: 30B/2020
Valabilă: de la 14.02. 2017 pînă la 14.02.2022

GORELICOV ALEXEI PR-2017 Nr. 1675 C.3 PROIECTANT

| Mod. | Nr. pag. | Planşa | Nr. doc. | Semnătura | Data |
|---|---|---|---|---|---|
| Разраб. Гореликов | | | | | 06.20 |

02/2020 - IVC

Reconstructia sistemului interior de incalzire la Gradinita nr.8 "Prichindel" din mun. Cahul

| Faza | Planşa | Planşe |
|---|---|---|
| PE | 21 | |

Схема магистральных трубопроводов

"TERMO MODERN" S.R.L. or. Chisinau

Инв. № подл. | Подпись и дата | Взам. инв. №

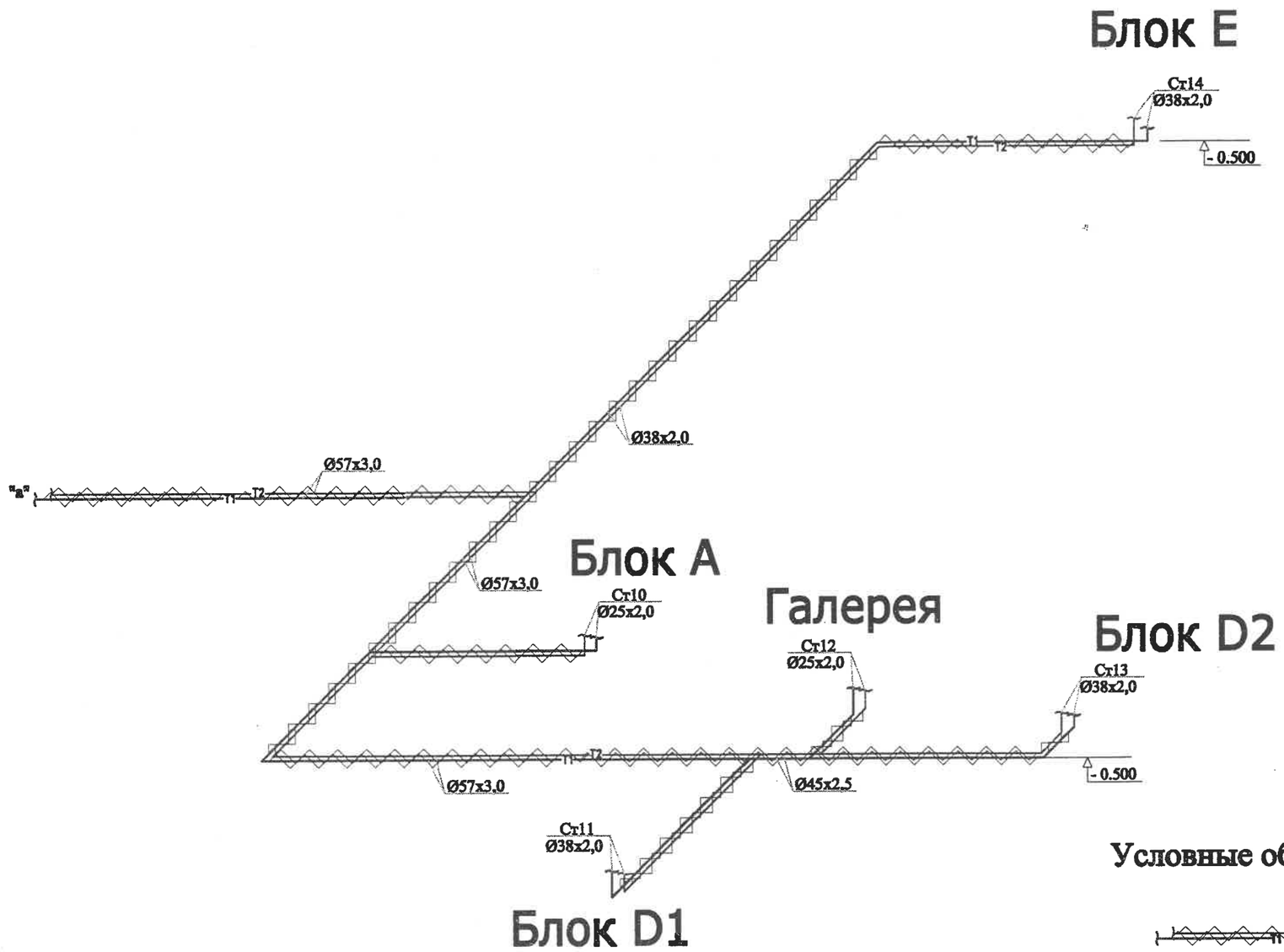


## Условные обозначения

Трубопроводы в изоляции

Verificator de proiecte nr. 179
BILAŞ VLADIMIR
Domeniile: C.3
Nr. de înregistrare a avizului: 308/2020
Valabilă: de la 14.02. 2017 pînă la 14.02.2022

GORELICOV ALEXEI PROIECTANT PR-2017 Nr.1675 C.3

| Modif. | Nr. doc. | Semn. | Data |
|---|---|---|---|
| Разраб. Гореликов | | | 06.20 |

02/2020 - IVC

Reconstructia sistemului interior de incalzire la Gradinita nr.8 "Prichindel" din mun. Cahul

| Faza | Planşa | Planşe |
|---|---|---|
| PE | 22 | |

Схема магистральных трубопроводов

"TERMO MODERN" S.R.L. or. Chisinau

Инв. № подл. | Подпись и дата | Взам. инв. №

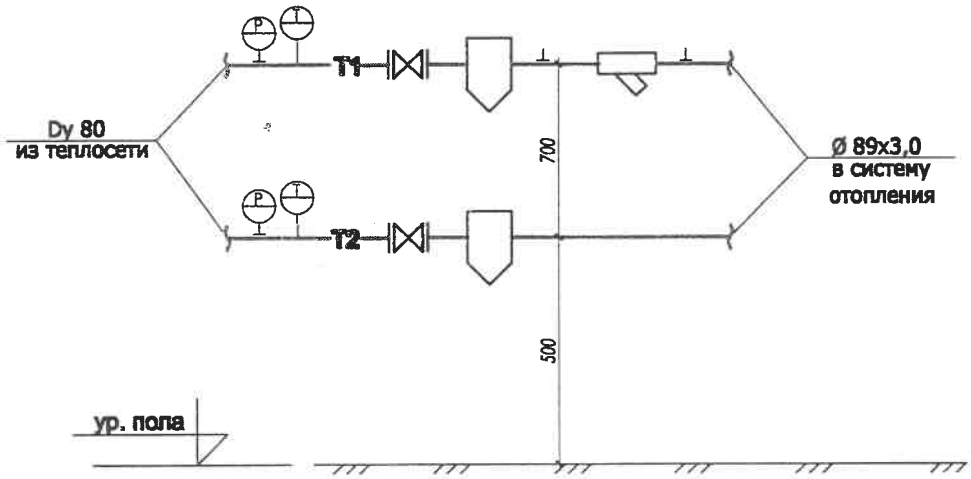


Условные обозначения:

Отключающая арматура

Грязевик

Фильтр сетчатый

Манометр

Термометр

T1 — Подающий трубопровод сетевой воды из тепловой сети T=80°C

T2 — Обратный трубопровод сетевой воды в тепловую сеть T=60°C

Verificator de proiecte nr. 179
BILAŞ VLADIMIR
Domeniile: C.3
Nr. de inregistrare a avizului: 308/2020
Valabilă: de la 14.02. 2017 pînă la 14.02.2022

| | | | | | | |
|---|---|---|---|---|---|---|
| Mod. | Nr. pag. | Plan | Nr. doc. | Semnat | Data | 02/2020 - IVC |
| | | | | | | Reconstructia sistemului interior de incalzire la Gradinita nr.8 "Prichindel" din mun. Cahul |
| | | | | | | Блок А — Faza: PE; Planşa: 23; Planşe: |
| Разраб. | Гореликов | | | | 06.20 | Схема узла ввода — "TERMO MODERN" S.R.L. or. Chisinau |

Инв. № подл. | Подпись и дата | Взам. инв. №

Формат А4

| Поз. | Наименование и техническая характеристика оборудования и материалов. Завод-изготовитель (для импортного оборудования страна,фирма) | Тип, марка оборудования.Обозначение документа и номер опросного листа | Единица измерения | Кол. | Масса кг |
|---|---|---|---|---|---|
| | **ОТОПЛЕНИЕ** | | | | |
| | **Радиатор отопительный "KERMI"** | | | | |
| | **(крепления к стене, воздушный клапан, заглушка)** | | | | |
| | **22-500x400** | | **шт.** | **39** | |
| | **то же 22-500x700** | | **шт.** | **1** | |
| | **то же 22-500x800** | | **шт.** | **5** | |
| | **то же 22-500x900** | | **шт.** | **4** | |
| | **то же 22-500x1000** | | **шт.** | **1** | |
| | **то же 22-500x1100** | | **шт.** | **14** | |
| | **то же 22-500x1200** | | **шт.** | **2** | |
| | **то же 22-500x1400** | | **шт.** | **10** | |
| | **то же 22-500x1600** | | **шт.** | **80** | |
| | **то же 22-500x2000** | | **шт.** | **6** | |
| | **Клапан терморегулятора RLV с термостатическим** | | | | |
| | **элементом RA 2994 Dy15** | **"Danfoss"** | **шт.** | **162** | |
| | **Клапан запорный RLV угловой Dy15** | **"Danfoss"** | **шт.** | **162** | |
| | **Автоматический балансировочный клапан ASV-P (обрат.)** | **"Danfoss"** | | | |
| | **в комбинации с запорным клапаном ASV-M (подача)** | **Dy25** | **шт.** | **2** | |
| | **Автоматический балансировочный клапан ASV-P (обрат.)** | **"Danfoss"** | | | |
| | **в комбинации с запорным клапаном ASV-M (подача)** | **Dy20** | **шт.** | **26** | |
| | **Кран шаровый Dy15** | | **шт.** | **35** | |
| | **Полипропиленовая труба PPR, PN 10 Ø20x1,9** | **"Pro Aqua"** | **п.м.** | **490,0** | |
| | **то же Ø25x2,3** | | **п.м.** | **918,0** | |
| | **то же Ø32x3,0** | | **п.м.** | **18,0** | |

Verificator de proiecte nr. 179
BILAŞ VLADIMIR
Domeniile: C.3
Nr. de inregistrare a avizului: 30B/2020
Valabilă: de la 14.02.2017 pînă la 14.02.2022

Взам. инв. №

Подпись и дата

Инв. № подл.

| Изм. | Кол.уч. | Лист | № док. | Подпись | Дата |
|---|---|---|---|---|---|

02/2020 - IVC.CO

Reconstructia sistemului interior de incalzire la Gradinita nr.8 "Prichindel" din mun. Cahul

| Faza | Planşa | Planşe |
|---|---|---|
| PE | 1 | 3 |

Разраб. Гореликов 06.20

Спецификация оборудования

"TERMO MODERN" S.R.L. or. Chisinau

Формат A4

GORELICOV ALEXEI PROIECTANT PR-2017 Nr.1675 C.3

| Поз. | Наименование и техническая характеристика оборудования и материалов. Завод-изготовитель (для импортного оборудования страна,фирма) | Тип, марка оборудования.Обозначение документа и номер опросного листа | Единиица измерения | Кол. | Масса кг |
|---|---|---|---|---|---|
| | Трубы стальные электросварные термообработанные | ГОСТ 10704-91 | | | |
| | Ø25x2,0 | | п.м. | 90,0 | |
| | то же Ø32x2,0 | | п.м. | 6,0 | |
| | то же Ø38x2,0 | | п.м. | 156,0 | |
| | то же Ø45x2,5 | | п.м. | 16,0 | |
| | то же Ø57x3,0 | | п.м. | 126,0 | |
| | то же Ø76x3,0 | | п.м. | 6,0 | |
| | то же Ø89x3,0 | | п.м. | 4,0 | |
| | Изоляция: цилиндры навивные "Rockwool" 100 δ | | | | |
| | Ø25 | | п.м. | 34,0 | |
| | Ø32 | | п.м. | 4,0 | |
| | Ø38 | | п.м. | 142,0 | |
| | Ø45 | | п.м. | 16,0 | |
| | Ø57 | | п.м. | 126,0 | |
| | Ø76 | | п.м. | 6,0 | |
| | Ø89 | | п.м. | 4,0 | |
| | УЗЕЛ ВВОДА | | | | |
| | Дисковый поворотный затвор, серия J9, Dy80, Py1,0 | "Brandoni" | шт. | 2 | |
| | Грязевик абонентский ТС-569.00.000-11, Dy80, Py1,6 | с. 5.904-13 | шт. | 2 | |
| | Фильтр сетчатый со сливом, серия 11, Dy80, Py1,0 | "Brandoni" | шт. | 1 | |
| | | | | | |
| | Кран 3-х ходовой | 14М1-16 | шт. | 6 | |
| | Отборное устройство давления для жидкости | ЗК4-271.00-90 | шт. | 6 | |
| | Бобышка | ЗК4-1-87 | шт. | 2 | |
| | Термометр биметаллический, диапазон 0-120 °С | "WIKA" | шт. | 2 | |
| | Манометр показывающий, диапазон 0-10 кгс/см2 | "WIKA" | шт. | 2 | |
| | Защитная трубка для термометра, L=100 мм. | | шт. | 2 | |
| | Трубы стальные электросварные термообработанные | ГОСТ 10704-91 | | | |
| | Ø89x3,0 | | п.м. | 6,0 | |

GORELICOV ALEXEI PROIECTANT PR.2017 Nr.1675 C.3

nr de inv al orig. | semnatura si data | nr de inv.

| Поз. | Наименование и техническая характеристика оборудования и материалов. Завод-изготовитель (для импортного оборудования страна,фирма) | Тип, марка оборудования.Обозначение документа и номер опросного листа | Единица измерения | Кол. | Масса кг |
|---|---|---|---|---|---|
| | **Изоляция: цилиндры навивные "Rockwool" 100 δ** | | | | |
| | **Ø89** | | **п.м.** | **6,0** | |
| | | | | | |
| | **Металл для креплений** | | **кг.** | **150** | |

GORELICOV ALEXEI PROIECTANT Nr.1675 C3 PR-2017

nr de inv al orig. | semnătura și data | în schimbul nr de inv.

02/2020 - IVC.CO

лист 3

Формат А4

# SITE VISIT REPORT

Employee name: Vladimir Plesca

Employee positon: Construction engineer

Date: 13.08.2020

EU4Moldova

unicef

# PROJECT TITLE: SUPPORTING CHILD DEVELOPMENT IN UNGHENI MUNICIPALITY PRE-SCHOOL FACILITIES

CAHUL AND UNGHENI ARE FOCAL REGIONS, WHERE THE EUROPEAN UNION IMPLEMENTS PILOT PROJECTS AIMING AT FOSTERING LOCAL ECONOMIC GROWTH AND IMPROVING THE QUALITY OF LIFE OF LOCAL RESIDENTS

## KINDERGARTEN NO. 8 PRICHINDEL

KINDERGARTEN *NO.8 "PRICHINDEL"* IS THE SECOND ON THE LIST OF MOST POPULAR EARLY CHILDHOOD INSTITUTIONS IN THE CITY, WITH A TOTAL NUMBER OF 320 CHILDREN AGED 1,5 – 7 YEARS OLD. THIS IS EXPLAINED BY ITS CONVENIENT LOCATION ALLOWING PARENTS TO EASILY DROP-OFF AND PICK-UP THEIR CHILDREN WHEN COMMUTING FOR WORK.

CAHUL CITY HALL – IMPLEMENTING PARTNER

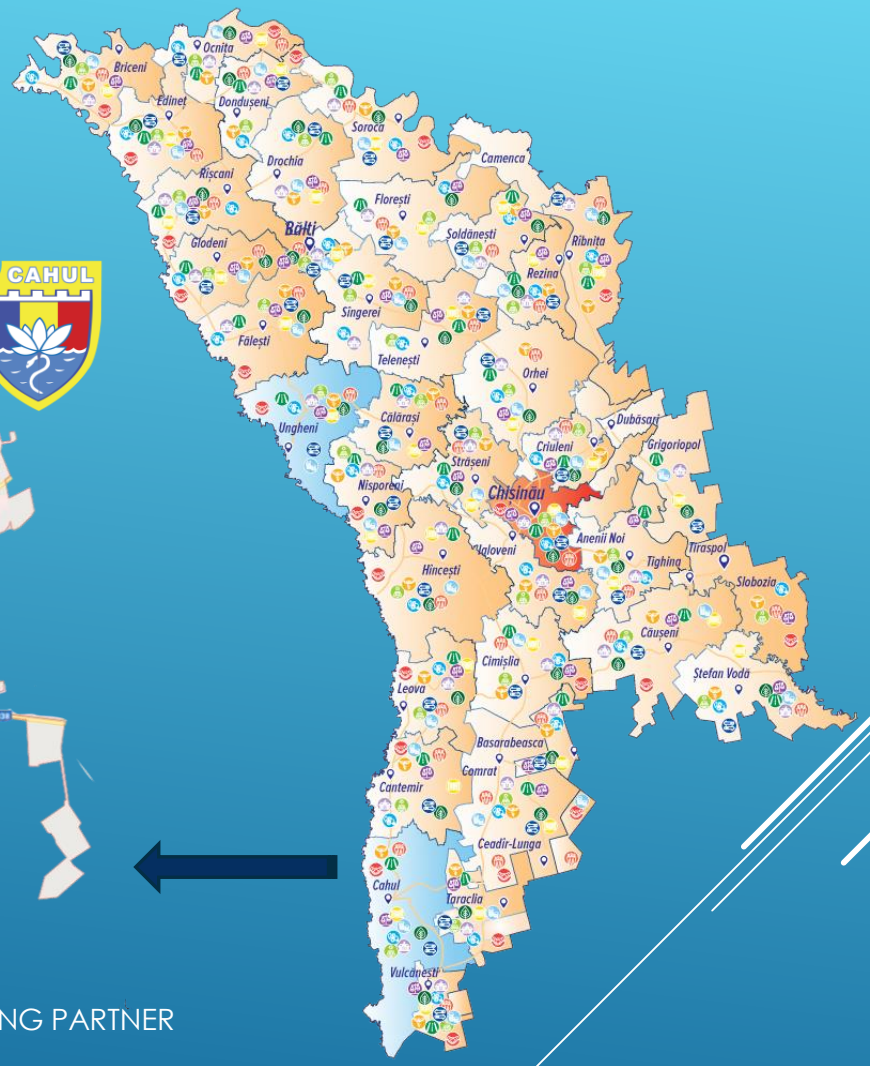


EU4Moldova

unicef

*NO. 8 "PRICHINDEL"* WAS FOUNDED IN 1984 AND IS LOCATED IN THE CENTRAL AREA OF THE CITY, WITH A TOTAL SURFACE OF 3,500 M2, TWO LEVELS, AND 14 GROUPS (MUSIC ROOM, SPORTS HALL, FOOD BLOCK, METHODICAL CENTER, MEDICAL POINT, FOOD PRODUCTS STORAGE, LAUNDRY ROOM, STORAGE FOR MATERIALS OF HOUSEHOLD USE). SINCE THE ESTABLISHMENT OF THE INSTITUTION, NO CAPITAL REPAIRS WERE CARRIED OUT TO THE EDIFICE. RESPECTIVELY THERE ARE SPECIFIC AND URGENT WORKS REQUIRED: ROOF REPLACEMENT AND THERMAL INSULATION OF EXTERIOR WALLS/FACADE, PARTIAL WINDOWS REPLACEMENT, HEATING SYSTEM/INDOOR NETWORKS REPLACEMENT, REPAIR WORKS OF 12 SANITARY BLOCKS, AS WELL AS PROCUREMENT OF TECHNICAL EQUIPMENT (COMPUTERS, TV, PRINTER FOR EACH GROUP). TOTAL INVESTMENT AMOUNT WILL BE SPLITTED BETWWEN EU4MOLDOVA (45%) AND CAHUL LPA (55%) . ANY ADDITIONAL COST SHALL BE SUPPORTED BY CAHUL LPA.

EU4Moldova

unicef

## EXPECTED CONSTRUCTION WORKS TO BE PERFORMED

**ROOF REPLACEMENT**, INCLUDING NEW TIMBER STRUCTURE AND ROOFING USING GALVANIZED STEEL SHEETS. AT THE MOMENT OF INSPECTION, NO TECHNICAL DESIGN AND BOQ WAS AVAILABLE

- AREAS TO BE REFURBISHED

EU4Moldova

unicef

EXPECTED CONSTRUCTION WORKS TO BE PERFORMED

**FACADE INSULATION WORKS**

- AREAS TO BE REFURBISHED

EU4Moldova

unicef

## EXPECTED CONSTRUCTION WORKS TO BE PERFORMED

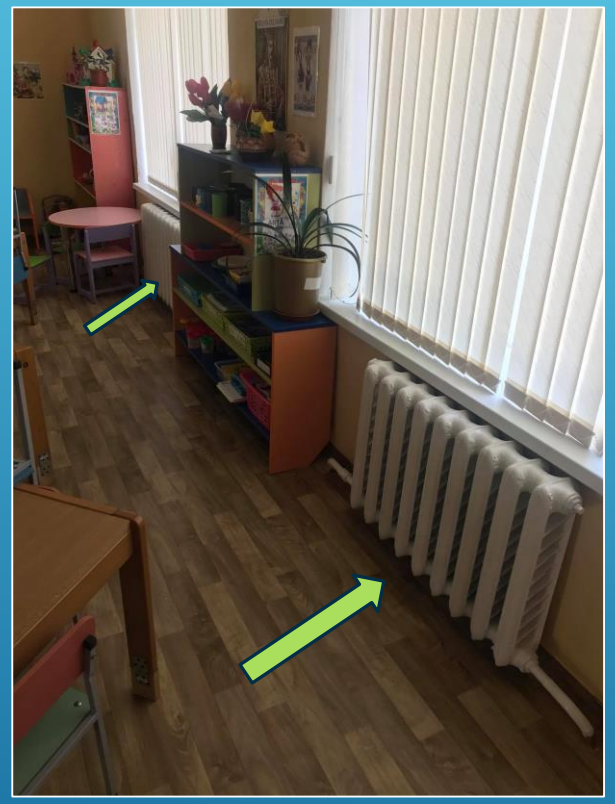

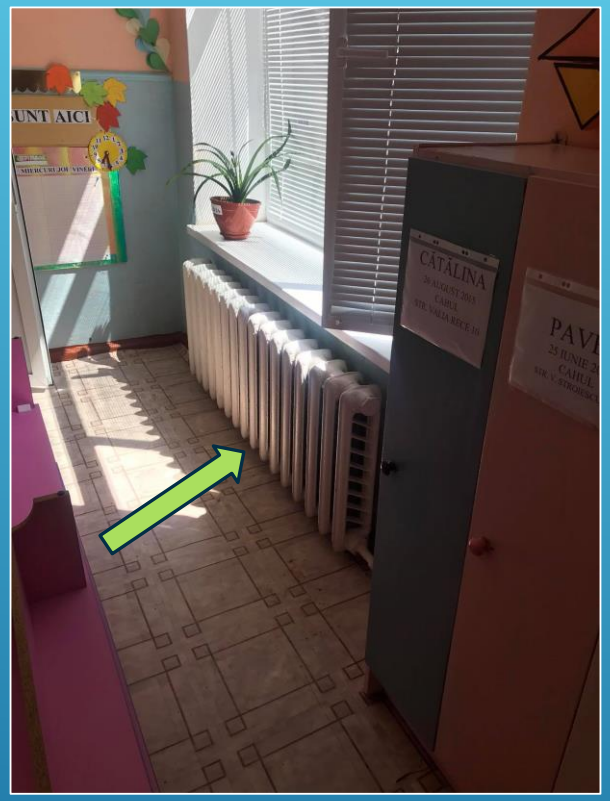

**EXISTING HEATING SYSTEM REPLACEMENT**

ALL THE WORKS SHALL BE PERFORMED PRIOR SANITARY BLOCKS REFURBISHMENT WORKS. ALL THE EXISITING PIPES ARE POSITIONG IN THE FLOOR DECK. TO NOTE THAT IN THE PROVIDED BOQ THE IS NO WORKS TO COVER BACK THE HOLES AFTER PIPES REPLACING

EU4Moldova

unicef

# EXPECTED CONSTRUCTION WORKS TO BE PERFORMED

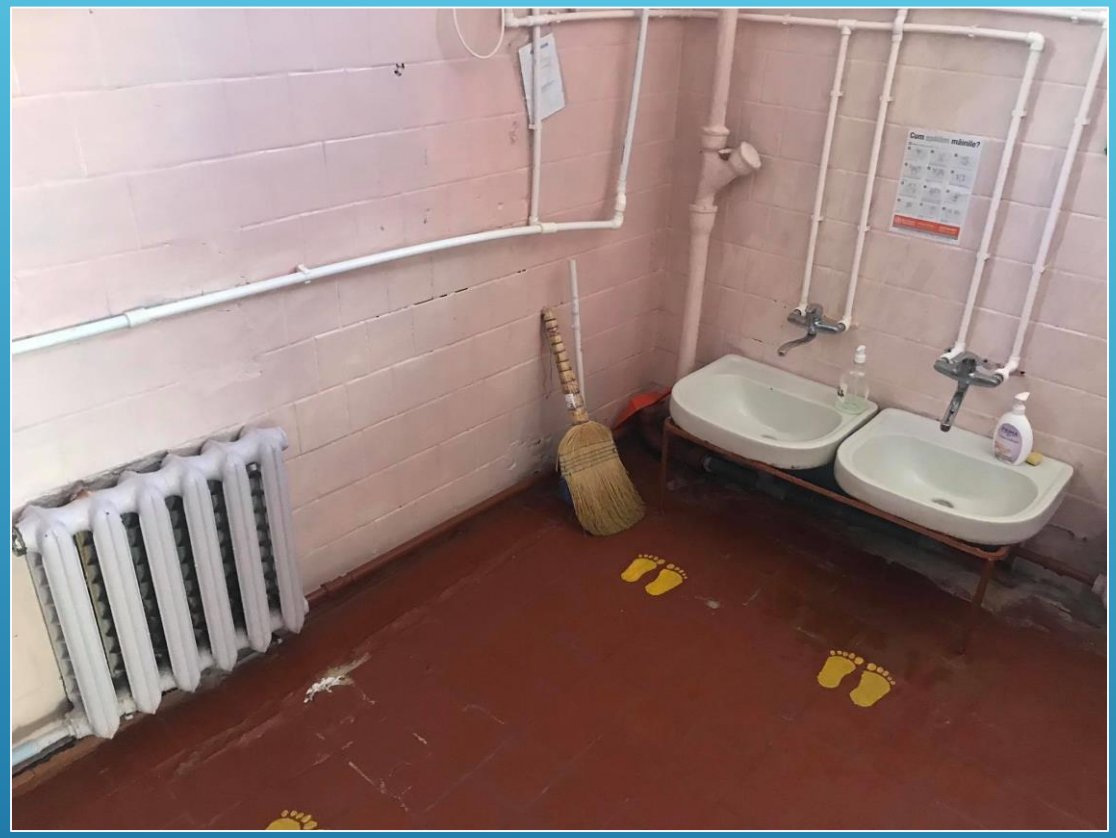

**SANITARY BLOCKS REFURBISHMENT**

EU4Moldova

unicef

CONCLUSIONS!

1. THERE IS STILL NO DESIGN FOR ROOF AND FACADES WORKS.
2. NOT ALL NECESSARY WORKS WAS INCLUDED INTO EXISTING BOQ FOR HEATING SYSTEM.
3. AS UNICEF WILL BE ENTIRE REPONSIBLE FOR PROJECT IMPLEMENTATION, UNICEF SHALL HIRE A TECHNICAL RESPONSIBLE FOR CAHUL.
4. BUDGET FOR HEATING SYSTEM WORKS IS EXCEEDING ESTIMATES PROVIDED BY CAHUL CITY HALL.
5. AS MOST OF FACADES AND ROOF WORKS DEPEND OF WEATHER CONDITIONS, A LATE SUBMITTAL OF TECHNICAL DOCUMENTATION BY LPA WILL CAUSE A POSTPONE OF WORKS TO 2021.

RECOMMENDATIONS!

1. FOR A FASTER PROJECT IMPLEMENTATION, A RFP PROCEDURE IS RECOMMENDED.
2. AS THE COLD SEASON IS COMING, UNICEF SHALL SPLIT HEATING SYSTEM REPLACEMENT WORKS APART OF ROOF AND FACADES WORKS. MOREOVER ALL THE HEATING SYSTEM WORKS SHALL BE PERFORMED PRIOR TO SANITARY BLOCKS REFURBISHMENT.

MSC. ENG. VLADIMIR PLESCA

EU4Moldova

unicef